BRONZE PHILOSOPHY

visionnaire

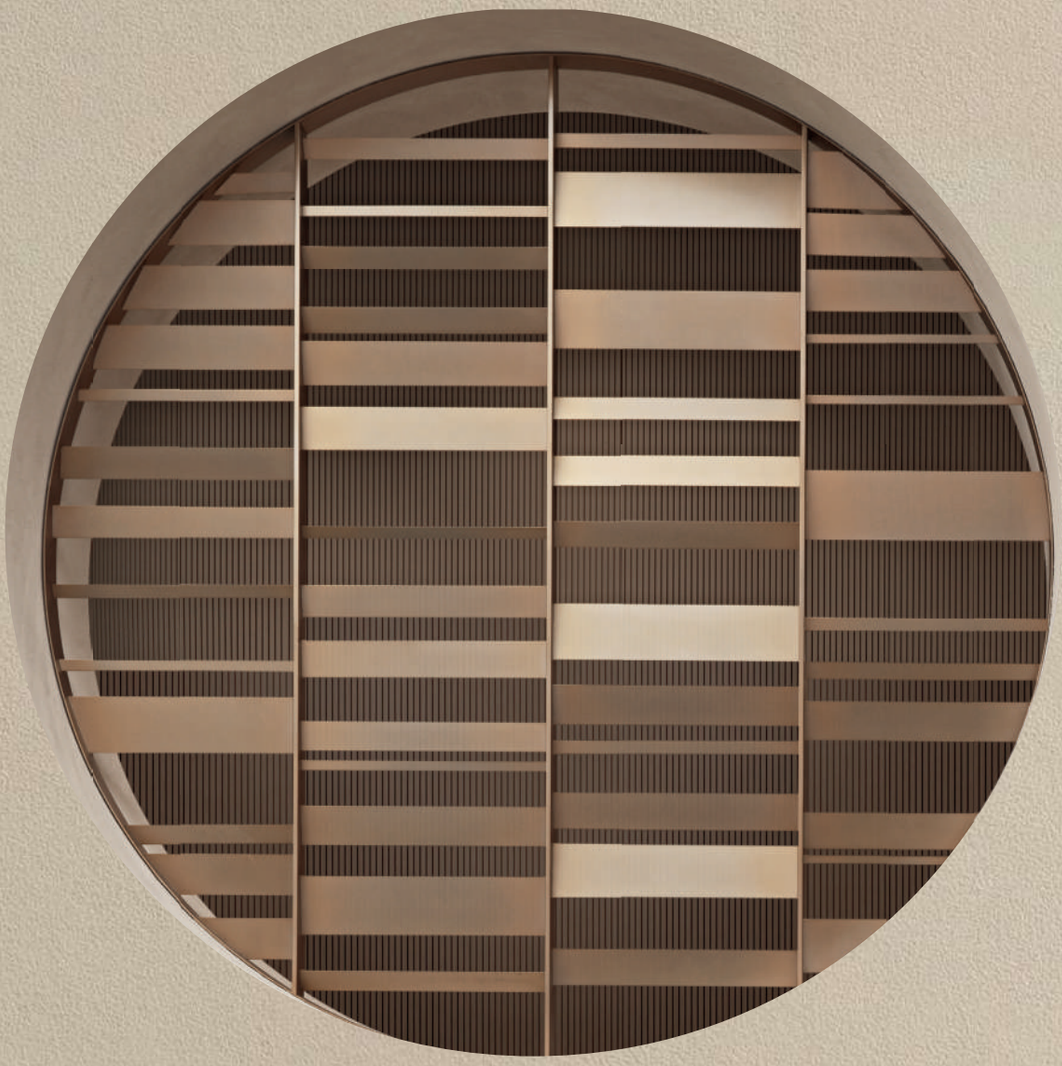

NOMAD

VISIONNAIRE
20 ANNIVERSARY
2004 | 2024

N O M A D

Nomad è la destinazione raggiunta dopo un lungo viaggio - o dopo molti viaggi - per celebrare il ventesimo anniversario del brand, da sempre votato al raggiungimento del più esclusivo lifestyle sartoriale. Nomad è un pensiero maturo ed evolutivo, che continua a celebrare la dimensione "eccezionale" del vivere in uno scenario sempre più ascetico, avvolgente e consacrato al raggiungimento del benessere attraverso il contatto con la bellezza quotidiana.

È un'esperienza di conoscenza ed esplorazione della realtà che ci circonda, della natura del sé. Il nomadismo non è assenza di dimora ma il primato del movimento sulla stasi, la scelta di nuovi orizzonti per trovare la propria casa. È una ricerca introspettiva stimolata dall'esperienza e dall'incontro con i viaggiatori più speciali del mondo, quei clienti visionari che radicano le proprie vite in molteplici destinazioni, guidati dallo spirito esplorativo di Visionnaire.

N O M A D

Nomad is the destination reached after a long journey - or after many journeys - to celebrate the brand's twentieth anniversary, always dedicated to achieving the most exclusive sartorial lifestyle. Nomad is a mature and evolving idea that continues to celebrate the "exceptional" dimension of living in an increasingly ascetic, enveloping and oriented environment to well-being through contact with everyday beauty.

It is an experience of knowledge and exploration of the reality that surrounds us, of the nature of oneself. Nomadism is not the absence of a home, but the primacy of movement over stasis, the choice of new horizons to find one's home. It is an introspective search stimulated by the experience and encounters with the world's most visionary travelers, those clients of Visionnaire who root their lives in multiple destinations, guided by the exploratory spirit of Visionnaire.

visionnaire

visionnaire

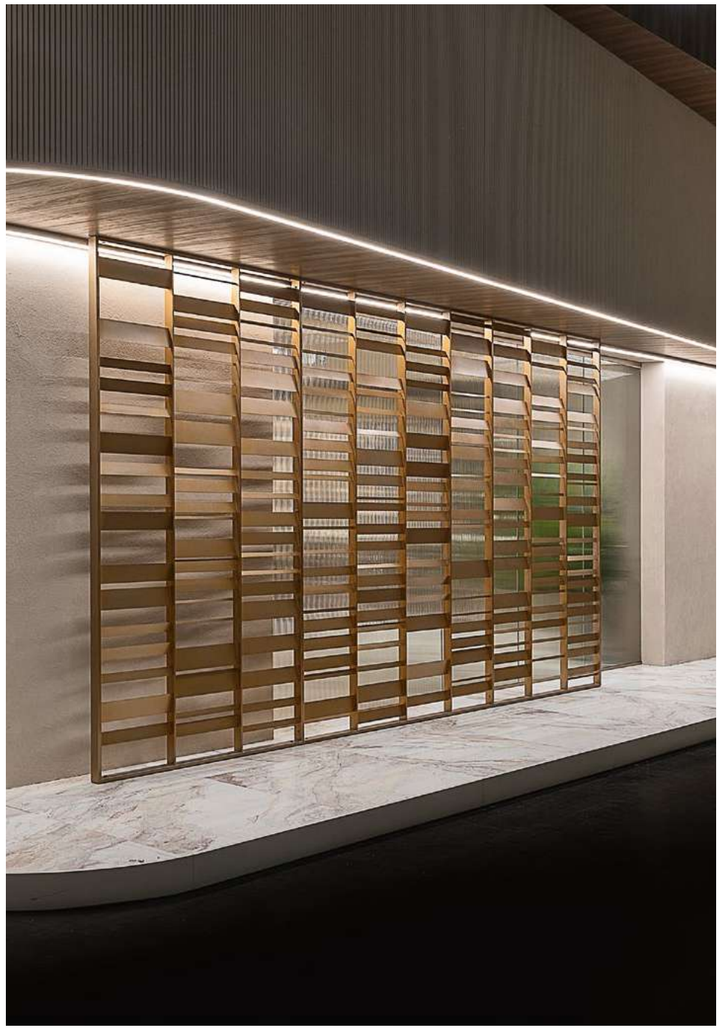

visionnaire

INDEX

NOMAD COLLECTION 2024

013 DOLMEN
Entrance

025 KERWAN ROUND
Dehors

041 BABYLON RACK CIRCLE
Living room

085 SHIBARI
Lounge

093 SPECTRE
Lounge

107 VILLA D'ESTE
Foodroom

153 DUNCAN
Foodroom

187 NUBIA
Hallway

197 BOYD
Office

243 AUBADE
Bedroom

283 BELOVED ART
Bedroom

329 EMBRACE
Bedroom

363 DUKE
Working area

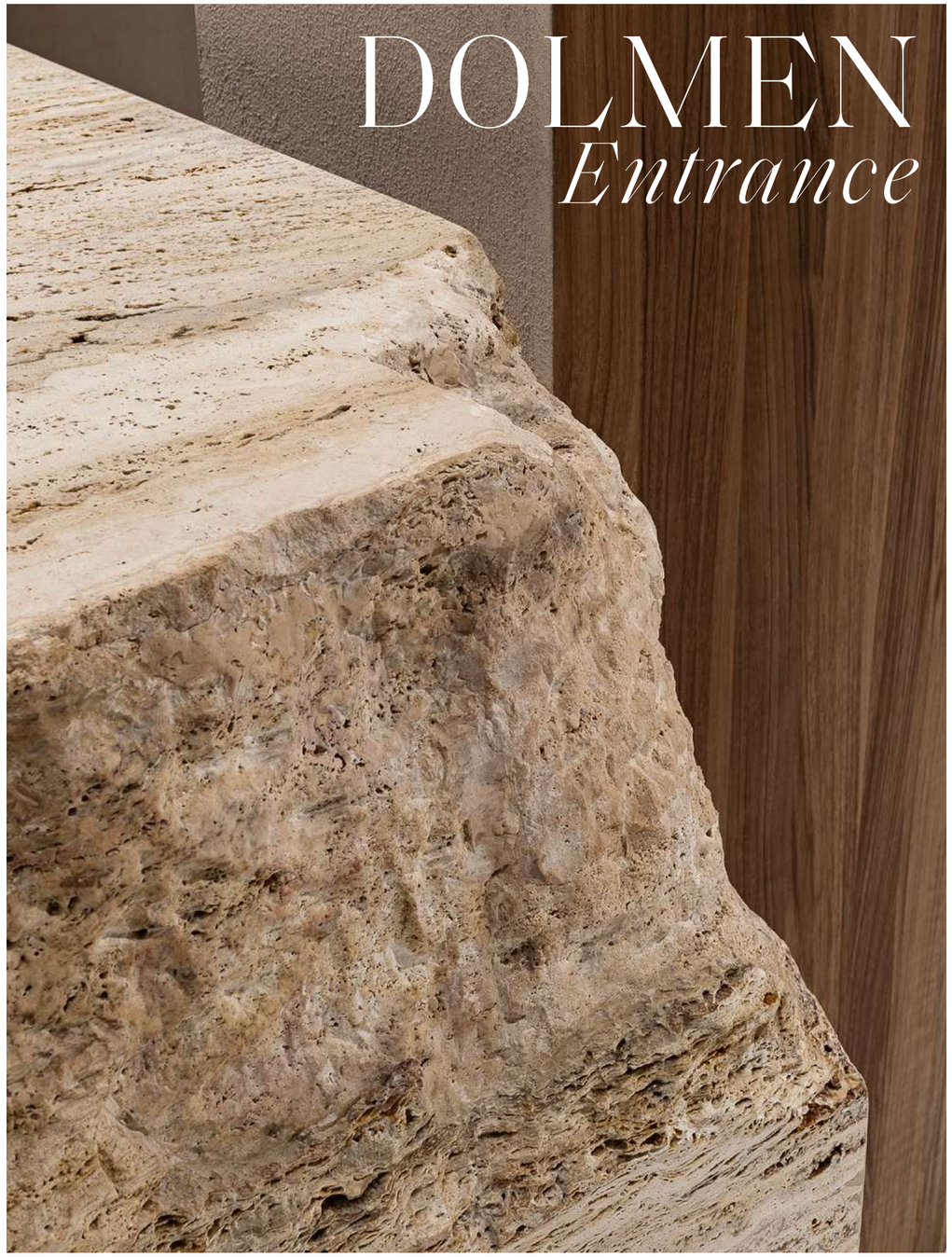

Visionnaire progetta un'architettura organica, avvolgente, in cui la geometria degli spigoli cede il passo a volumi morbidi, gli angoli si trasformano in curve che accolgono e addolciscono il vivere quotidiano, le sfumature dei colori sono tenui, distensive e le luci rarefatte come in un paesaggio desertico. Le distese meditative e sconfinate del deserto diventano la cornice idealistica di questa scultura abitativa: un'opera unica che ricerca l'armonia estetica, celebra l'integrazione con la natura e il primato di superfici orizzontali e verticali sinuose, calcate dai chiaro-scuro della luce. L'architettura mostra linee continue che disegnano archi e nicchie, spessori murari che conferiscono agli ambienti un'atmosfera mistica ma pragmatica.

Visionnaire designs an enveloping, organic architecture, where the geometry of edges gives way to soft volumes, corners transform into curves that embrace and soften everyday living, color shades are subtle and relaxing, and lights are sparse, like in a desert landscape. The meditative and boundless expanses of the desert become the idealistic framework of this living sculpture: a unique work that seeks aesthetic harmony, celebrates integration with nature, and the primacy of sinuous horizontal and vertical surfaces, traversed by the chiaroscuro of light. The architecture displays continuous lines that draw arches and niches, wall thicknesses that give the spaces a mystical yet pragmatic atmosphere.

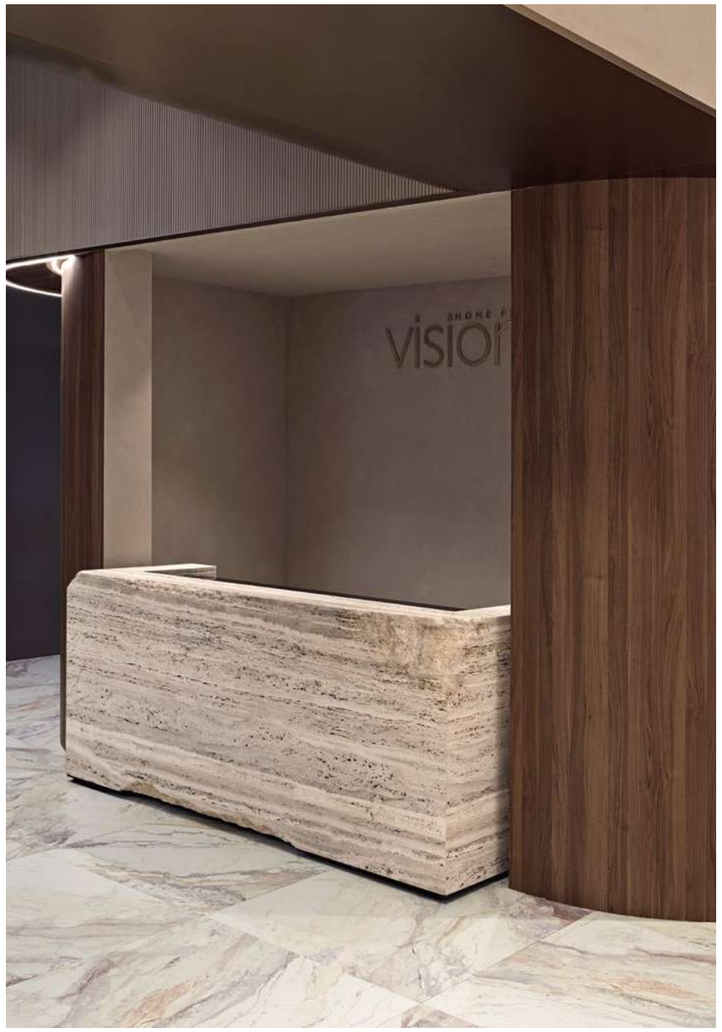

Dolmen
mobile reception
desk

Dolmen
mobile reception
desk

Cameron Steel
tavolo da pranzo
dining table

Cameron Steel
tavolo da pranzo
dining table

Arca
scultura
sculpture

01. DOLMEN
Mobile reception 240x80 H.100 cm. Rivestito in marmo Travertino. Piano in vetro trasparente. Struttura in legno impiallacciato lucido B.220 Afara. Predisposizione per prese.

Desk 240x80 H.100 cm. Outside covered with Travertine marble. Top in transparent glass. Structure in polished veneered wood B.220 Afara. Predisposition for sockets.

02. CAMERON STEEL
Tavolo rotondo Ø180 H.75 cm. Top in Lasa Covelano Black Veined, sotto-top in legno laccato opaco RAL 7036 grigio platino. Basamento in acciaio inox (parte interna in finitura laccato oro lucido, base esterna in finitura oro satinato).

Round table Ø180 H.75 cm. Top in Lasa Covelano Black Veined, undertop in RAL 7036 platinum grey matt lacquered wood. Central basement in stainless steel (internal part in polished lacquered gold finishing, external base in satinized gold finishing).

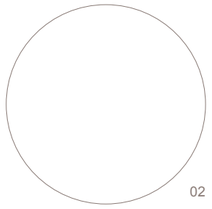

02

01

KERWAN ROUND
Dehors

Kerwan Round Dehors, una nuova interpretazione di un'icona design di Alessandro La Spada. Kerwan Round esalta l'arte della scultura, invitando ad abbracciare la ricerca tecnologica, artigianalità ed eleganza senza tempo. Le due finiture dell'acciaio, lucida e satinata, sono messe in tensione da curve concave e convesse, componendo un unico basamento con elementi trifrontali, mentre la superficie specchiante dell'acciaio curvato riflette l'ambiente circostante. Nel frattempo, il piano in marmo realizzato in Fusion Wow, infonde movimento ai motivi organici delle venature del marmo.

Kerwan Round Dehors, a fresh interpretation of an icon. Alessandro La Spada's design graces the art of sculpting, inviting you to embrace technological research, craftsmanship and timeless elegance. The two steel finishings, lacquered and satinized, tensioned by concave and convex curves, make up a single basement with three-faced elements, while the mirrored surface of the curved steel reflects the surrounding environment. Meanwhile, the marble top in Fusion Wow, infuses movement into the organic patterns of the marble veins.

Kerwan Round Dehors
tavolo da pranzo
dining table

Kylo Padded Dehors
sedia
chair

Freddie
panca
bench

Callia Dehors
lampada da terra
floor lamp

Monolite Raw
vaso
vase

Kerwan Round Dehors
tavolo da pranzo
dining table

Kylo Padded Dehors
sedia
chair

Callia Dehors
lampada da terra
floor lamp

Monolite Raw
vaso
vase

Amerigo Dehors
poltrona
armchair

Amerigo Dehors
pouf
pouffe

Apple
lampada da terra
floor lamp

Amerigo Dehors
poltrona
armchair

Amerigo Dehors
pouf
pouffe

Apple
lampada da terra
floor lamp

Redding
tavolo basso
low table

Tinne/L
accessorio in ceramica
ceramic stone accessory

01. KERWAN ROUND DEHORS
Tavolo da pranzo Ø180 H.73 cm. Top in marmo Fusion Wow finitura opaca con bordo smussato e sottotop in HPL ad alta resistenza. Base con tre facce concave in acciaio inox AISI 316 cromato, realizzate piegando, saldando e lucidando la lamiera a mano. Lati curvi in doppia finitura cromata satinata e lucida.

Round dining table Ø180 H.73 cm. Honed finishing Fusion Wow marble top with beveled edge and high resistance HPL under-top. Base with three concave faces in chromed AISI 316 stainless steel made by bending welded and hand-polished sheet metal. Big curved sides with satinized chromed finishing, small curved sides with polished finishing.

02. KYLO PADDED DEHORS
Sedia 60x61 H.81 cm. Rivestimento in Dolomite 3072/10 White. Struttura in acciaio lucido AISI 316 con puntali in metallo.

Padded chair 60x61 H.81 cm. Upholstery in Dolomite 3072/10 White, AISI 316 polished stainless steel legs with plain polished metal leg tips.

03. AMERIGO DEHORS
Poltrona 78x70 H.75 cm. Rivestita in Vivienne 3078/10 Bianco con piping in pelle Lasting Leather 3067/280 Perla. Legno massello di frassino MAS-06 Grigio Londra (100 gloss). Puntali e piastre con finitura cromata lucida.

Armchair 78x70 H.75 cm. Upholstery in Vivienne 3078/10 White with pipings in Lasting Leather 3067/280 Perla. Solid Ashwood MAS-06 Grigio Londra (100 gloss). Tips and plates in polished chrome finishing.

04. AMERIGO DEHORS
Pouf 66x59 H.35 cm. Rivestito in Vivienne 3078/10 Bianco con piping in pelle Lasting Leather 3067/280 Perla. Legno massello di frassino MAS-06 Grigio Londra (100 gloss). Puntali e piastre con finitura cromata lucida.

Pouf 66x59 H.35 cm. Upholstery in Vivienne 3078/10 White with pipings in Lasting Leather 3067/280 Perla. Solid Ashwood MAS-06 Grigio Londra (100 gloss).Tips and plates in polished chrome finishing.

05. REDDING
Tavolino basso 50x50 H.40 cm. Top in marmo Fusion Wow. Struttura in legno massello di frassino MAS-06 Grigio Londra (100 gloss). Puntali con finitura cromata lucida.

Low table 50x50 H.40 cm. Top in Fusion Wow marble. Structure in solid Ashwood MAS-06 Grigio Londra (100 gloss). Tips in polished chrome finishing.

06. CALLIA DEHORS
Lampada da terra 44x43 H.179 cm. In acciaio inox con diffusore a forma di foglia in finitura oro lucido. Elementi decorativi in marmo Fusion Wow.

Floor lamp 44x43 H.179 cm. In stainelss steel with leaf-shaped diffuser in polished gold finishing. Decorative elements in Fusion Wow marble.

07. APPLE
Lampada da terra Ø35 H.175 cm. Struttura principale in acciaio inox champagne satinato. Base cilindrica in Travertino rivestito di resina. Diffusore LED in policarbonato con estremità orientabile. Maniglia superiore con cordino in pelle Lasting Leather 3067/173 Creta.

Floor lamp Ø35 H.175 cm. Main structure in satinized champagne stainless steel. Resin-coated Travertine cylindrical base LED diffuser in polycarbonate with adjustable hood. Top handle with leather cord in Lasting Leather 3067/173 Creta.

08. APPLE
Lampada da terra Ø32 H.147 cm. Struttura principale in acciaio inox champagne satinato. Base cilindrica in Travertino rivestito di resina. Diffusore LED in policarbonato con estremità orientabile. Maniglia superiore con cordino in pelle Lasting Leather 3067/173 Creta.

Floor lamp Ø32 H.147 cm. Main structure in satinized champagne stainless steel. Resin-coated travertine cylindrical base LED diffuser in polycarbonate with adjustable hood. Top handle with leather cord in Lasting Leather 3067/173 Creta.

09. FREDDIE
Panca 121x42 H.48 cm. Rivestita in Gadji 3039/03 Argilla. Struttura in acciaio inox AISI 316.

Bench 121x42 H.48 cm. Upholstery in Gadji 3039/03 Argilla. Structure in AISI 316 stainless steel.

10. FANCY OUTDOOR
Cache-pot Ø57 H.61 cm. Struttura con motivo cannettato in Laguna 3003/09 Talpa. Parti metalliche con finitura cromata lucida in acciaio AISI 316. Con ruote.

Cache-pot Ø57 H.61 cm. Ribbed structure in Laguna 3003/09 Taupe. Metal parts in polished chromed 316 AISI finishing. With wheels.

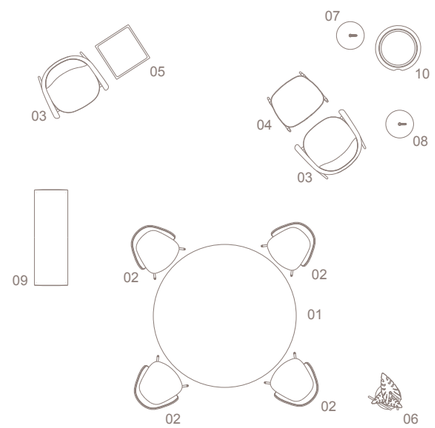

BABYLON RACK CIRCLE
Living room

Evoluzione del Babylon Rack, questo divano combina il rigore del disegno geometrico che lo contraddistingue – in uno schienale definito da volumi pieni e vuoti – alla morbidezza della sua seduta tonda e slanciata. I due nuovi elementi imbottiti sono i protagonisti della scena, i Babylon Rack Circle seguono le linee organiche delle pareti e si sviluppano in una morbida curva. Il retro del divano è caratterizzato da un arretramento del suo back imbottito che crea mensolature e vani porta oggetti illuminati con luci a led. Babylon Rack Circle è dotato di un sistema wireless - inserito all'interno dei braccioli - che permette la ricarica di luci e smartphone.

Evolution of the Babylon Rack, this sofa combines the rigor of the geometric design that distinguishes it - in a backrest defined by full and empty volumes - with the softness of its round and slender seat. The two new padded elements are the protagonists of the scene, the Babylon Rack Circles follow the organic lines of the walls and develop in a soft curve. The back of the sofa is characterized by a retraction of its padded backrest which creates shelves and storage compartments illuminated with LED lights. Babylon Rack Circle is equipped with a wireless system - inserted inside the armrests - which allows the charging of lights and smartphones.

Babylon Rack Circle
divano modulare
modular sofa

Barnaby Round
lampada da tavolo
table lamp

Siona
mobile bar
bar unit

Polaris
lampadario
chandelier

Baliset
tavolo basso
low table

Shawl AlNada
opera
art work

Babylon Rack Circle
divano modulare
modular sofa

Polaris
lampadario
chandelier

Shawl AlNada
opera
art work

Monolite 1
vaso
vase

Monolite 2
vaso
vase

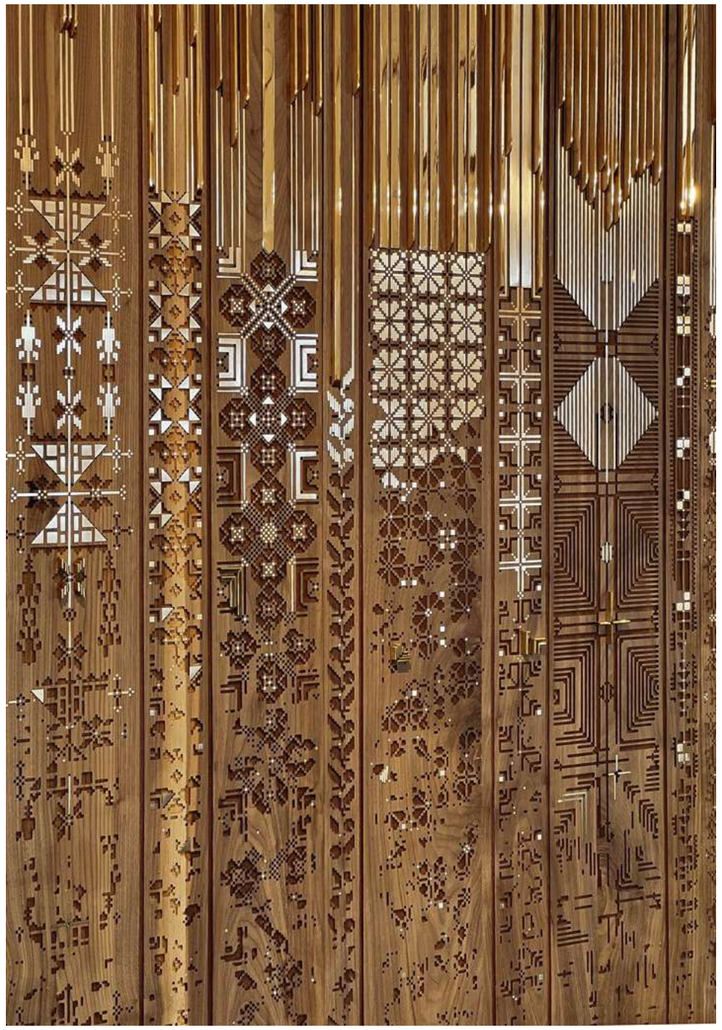

Shawl AlNada
opera
art work

Baliset
tavolo basso
low table

Liquid
tappeto
carpet

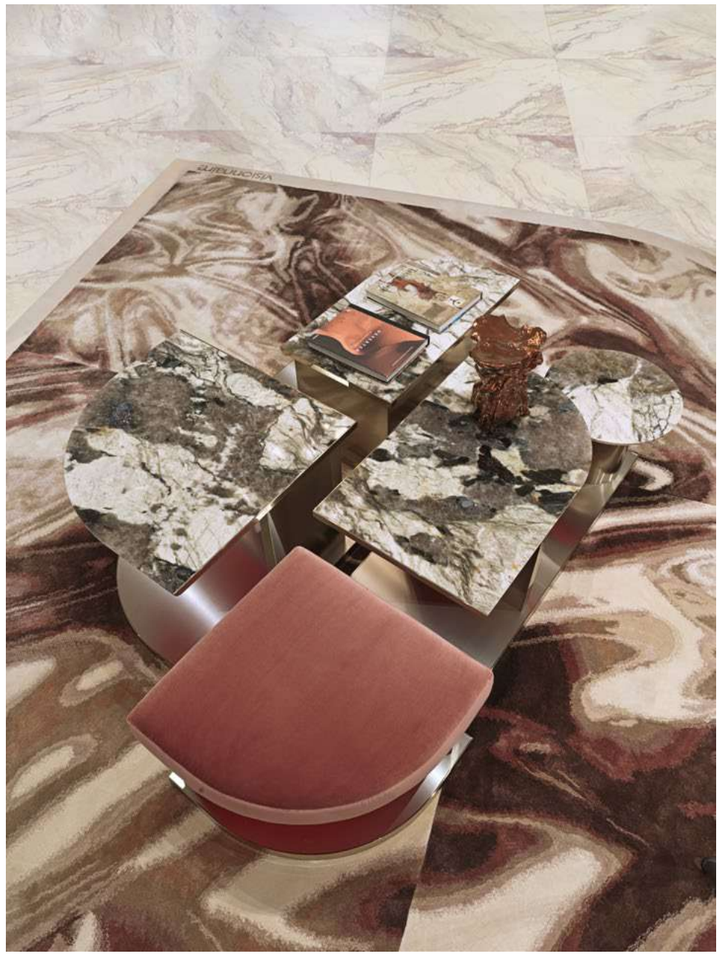

Baliset
tavolo basso
low table

Liquid
tappeto
carpet

Babylon Rack Circle
divano modulare
modular sofa

Barnaby Straight
lampada da tavolo
table lamp

Siona
mobile bar
bar unit

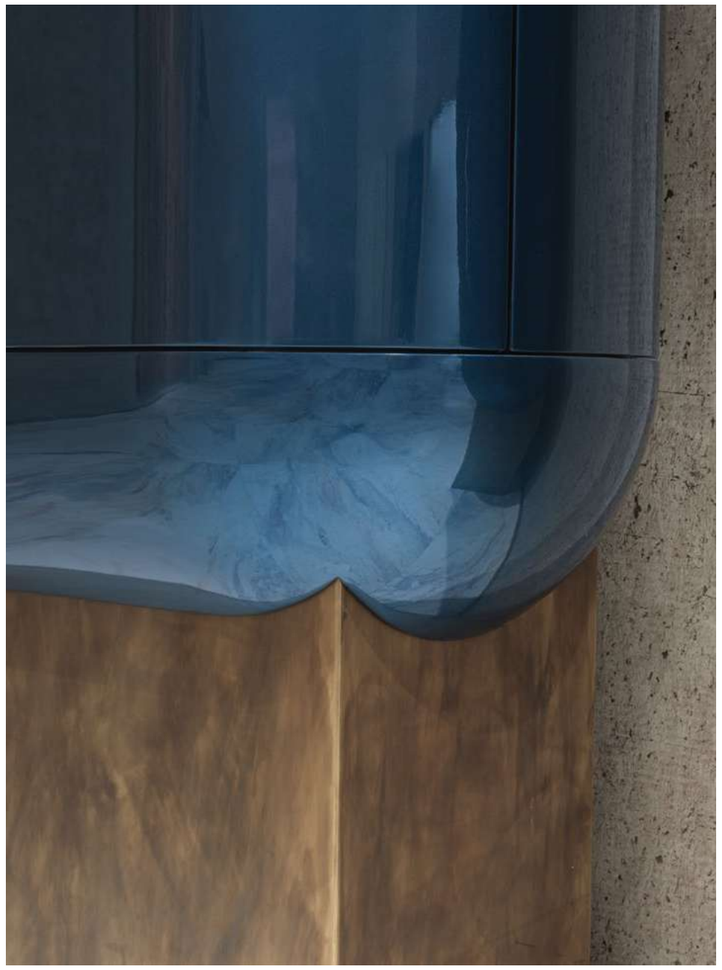

Siona
mobile bar
bar unit

Siona
mobile bar con frigo
bar unit with fridge

Siona
mobile bar
bar unit

Siona
mobile basso
low unit

Polaris
lampada da tavolo
table lamp

Fauna
vaso
vase

Cattredrale n.121 | 122
opera
art work

Siona
mobile basso
low unit

Fauna
vaso
vase

Polaris
lampada da tavolo
table lamp

Cattredrale n.121 | 122
opera
art work

Siona
mobile basso
low unit

Polaris
lampada da tavolo
table lamp

Fauna
vaso
vase

Babylon Rack Circle
divano modulare
modular sofa

Baliset
tavolo basso
low table

Barnaby Round
lampada da tavolo
table lamp

Polaris
lampadario
chandelier

Liquid
tappeto
carpet

Lego Marble
consolle
console

Tritone
vaso
vase

Aracea
lampada da terra
floor lamp

Green Amulet
opera
art work

Lego Marble
consolle
console

Aracea
lampada da terra
floor lamp

Scissors and Roses
opera
art work

Lego Marble
consolle
console

Scissors and Roses
opera
art work

Tinne/P
accessorio in ceramica
ceramic stone accessory

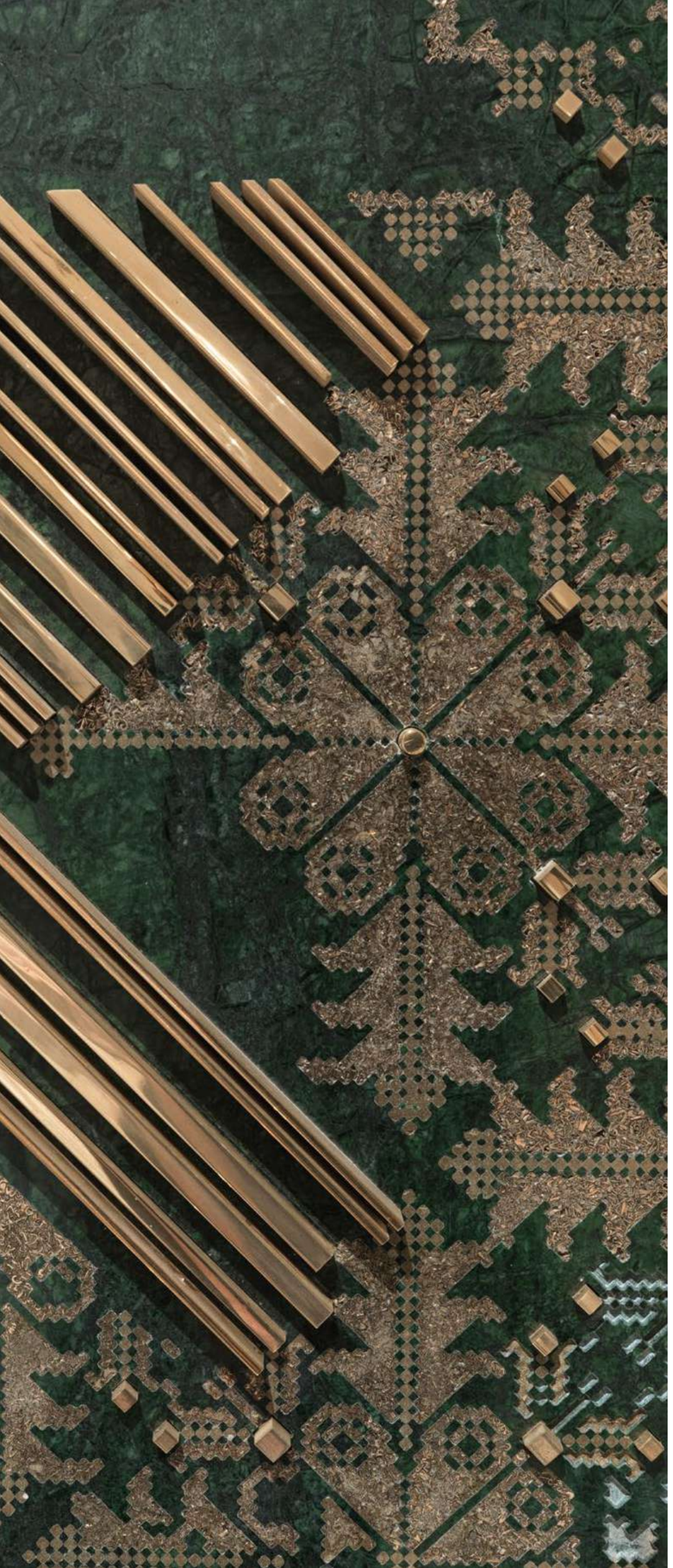

01. BABYLON RACK CIRCLE
Divano modulare 639x111 H.64 cm composto da:
n.1 elemento laterale sinistro 267x111 H.64 cm con cuscini di schienale 90x60 cm e cuscini volanti 40x40 cm.
n.1 elemento centrale con tavolino basso 105x111 H.64 cm con top in marmo Patagonia.
n.1 elemento laterale destro 267x111 H.64 cm con cuscini schienale 90x60 cm e cuscini volanti 40x40 cm.

Divano modulare 640x175 H.64 cm composto da:
n.1 elemento sagomato sinistro 165x175 H.64 cm con cuscino schienale 90x60 cm e cuscino volante 40x40 cm;
n.1 elemento centrale 211x111 H.64 cm con cuscini schienale 90x60 cm e cuscini volanti 40x40 cm.;
n.1 penisola sinistra a doppia profondità 227x139 H.644 cm con cuscino schienale 90x60 cm e cuscino volante 40x40 cm.

Rivestiti in Nabuk Libeccio 24330/3480 Argilla con parti metalliche oro in finitura satinata. Dotato di ricarica wireless, 1 poggiatesta e 1 ripiano posteriore. Cuscino volante con bordo 40x40 cm in Fedora 24349/14 Rosa Antico. Cuscino volante con bordo 40x40 cm in Hugo 24358/13 Pesca con filetti in Fedora 24349/14 Rosa Antico.

Modular sofa 639x111 H.64 cm composed by:
n.1 left lateral element 267x111 H.64 cm with back cushions 90x60 cm and loose cushions 40x40 cm.
n.1 central element with low table 105x111 H.64 cm with top in Patagonia marble.
n.1 right lateral element 267x111 H.64 cm with back cushions 90x60 cm and loose cushions 40x40 cm.

Modular sofa 640x175 H.64 cm composed of:
n.1 left shaped element 165x175 H.64 cm with back cushion 90x60 cm and flying cushion 40x40 cm;
n.1 central element 211x111 H.64 cm with 90x60 cm back cushions and 40x40 cm loose cushions
n.1 double-depth left peninsula 227x139 H.644 cm with back cushion 90x60 cm and loose cushion 40x40 cm.

Upholstery in Nabuk Libeccio 24330/3480 Argilla with satinized golden metals. Equipped with wireless recharge, 1 headrest and 1 shelf. Loose cushion with band 40x40 cm in Fedora 24349/14 Rosa Antico (including pipings). Loose cushion with band 40x40 cm in Hugo 24358/13 Pesca with piping in Fedora 24349/14 Rosa Antico.

02. BARNABY ROUND
Lampada da lettura ricaricabile con diffusore rotondo 45x26 H.42 cm. Struttura e dettagli con finitura oro satinata. Inserto in marmo Patagonia sulla base. Ricarica wireless o tramite USB-C.

Rechargeable reading lamp with round diffuser 45x26 H.42 cm. Structure and details in satinized golden finishing Patagonia marble insert on the base. Wireless or USB-C rechargeable.

03. BARNABY STRAIGHT
Lampada da lettura ricaricabile con diffusore lineare 45x15 H.42 cm. Struttura e dettagli con finitura oro satinata. Inserto in marmo Patagonia sulla base. Ricarica wireless o tramite USB-C.

Rechargeable reading lamp with bar diffuser 45x15 H.42 cm. Structure and details in satinized golden finishing. Patagonia marble insert on the base. Wireless or USB-C rechargeable.

04. BABYLON RACK CIRCLE
Consolle curva retro divano 111x30 H.64 cm. Top in marmo Patagonia. Rivestita in Nabuk Libeccio 24330/3480 Argilla, metalli in finitura oro satinato.

Shaped rear back console 111x30 H.64 cm. Top in Patagonia marble. Upholstery in Nabuk Libeccio 24330/3480 Argilla, satinized golden metals.

05. BALISET
Set di tavolini bassi 173x125 H.50 cm. Top in marmo Patagonia. Sotto-top in acciaio inox laccato lucido RAL 3028 Rosso Puro. Struttura principale in doppia finitura cromata oro satinato e oro lucido. Pouf rivestito in Fedora 24349/14 Rosa Antico.

Set of low tables 173x125 H.50 cm. Top in Patagonia marble. Undertop in polished lacquered stainless steel RAL 3028 Pure Red. Main structure in satinized and polished chrome and gold mixed finishing. Pouf upholstered in Fedora 24349/14 Rosa Antico.

06. POLARIS
Lampadario con 22 diffusori Ø99 H.80 cm - altezza regolabile max 180 cm. Diffusori in marmo Patagonia retroilluminato con bordi a taglio vivo. Struttura curva in finitura oro lucido.

Chandelier 22 diffusors Ø99 H.80 cm - adjustable height max 180 cm. Diffusers in backlighted Patagonia marble with raw cut edges. Curved structure in polished golden lacquered finishing.

07. SIONA
Mobile basso 240x50 H.70 cm. Top in marmo Patagonia. Struttura e retro in legno laccato lucido. Interno in legno laccato opaco finitura RAL 7010 Grigio Tenda. Struttura principale Struttura in legno in finitura laccata ICA/metallizzata colore antracite, base in finitura metallica ottone anticato. Ripiani interni rivestiti in Soft Leather 1184 Peltro. Illuminazione a LED interna.

Low cabinet 240x50 H.70 cm. Top in Patagonia marble. Structure and rearback in polished lacquered wood Antrax finishing. Inside in matt lacquered wood RAL 7010 Tarpaulin Grey finishing. Wooden structure in ICA/metallic anthracite lacquered finish, base in antique brass metal finishing. Internal shelves upholstered in Soft Leather 1184 Peltro. Internal LED lighting.

08. SIONA
Mobile bar 110x50 H.188 cm - predisposto per l'inserimento di frigorifero. Struttura in legno laccato lucido ICA MAM 1058 blu notte. Interno e retro in legno laccato opaco finitura RAL 7011 Grigio Ferro. Ripiani rivestiti in Soft Leather 1184 peltro. Base in ottone anticato. Illuminazione a LED interna.

Bar unit 110x50 H.188 cm - predisposed for fridge insertion. Structure in polished lacquered wood ICA MAM 1058 blu notte finishing. Inside and back in matt lacquered wood RAL 7011 Iron Grey finishing. Upholstered shelves in Soft Leather 1184 peltro. Base in antique brass. Internal LED lighting.

09. SIONA
Mobile bar 110x50 H.188 cm - con scaffali. Struttura in legno laccato lucido ICA MAM 1058 blu notte. Interno e retro in legno laccato opaco finitura RAL 7011 Grigio Ferro. Ripiani rivestiti in Soft Leather 1184 peltro. Base in ottone anticato. Illuminazione a LED interna.

Bar unit 110x50 H.188 cm - with shelves. Structure in polished lacquered wood ICA MAM 1058 blu notte finishing. Inside and back in matt lacquered wood RAL 7011 Iron Grey finishing. Upholstered shelves in Soft Leather 1184 peltro. Base in antique brass. Internal LED lighting.

10. LEGO MARBLE
Consolle 183x41 H.90 cm. Struttura portante combinata in Marmo Vasilia T e alluminio fuso con superficie lucidata e pigmentata a mano in finitura oro.

Console 183x41 H.90 cm. Combined load-bearing structure in cast aluminium with surface polished and pigmented by hand with gold finish and Vasilia T marble.

11. POLARIS
Lampada da tavolo 15x10 H.45 cm. Diffusore in marmo Patagonia retroilluminato con bordi a taglio vivo. Struttura curva in finitura oro lucido.

Table lamp 15x10 H.45 cm. Diffuser in backlighted Patagonia marble with raw cut edges. Curved structure in gold lacquered finishing.

12. ARACEA
Piantana a 4 foglie 81x61 H.204 cm. Stelo in metallo oro satinato. Luci "a foglia" orientabili in acciaio inox oro lucido (lato inferiore satinato). Sorgente a LED lineare.

Floor lamp 4 leaves 81x61 H.204 cm. Stem in satinized golden lacquered finishing. Adjustable leaf lampshades in polished golden finishing (satinized on the back side).

13. LIQUID
Tappeto con 2 angoli stondati 300x400 cm. 100% seta di bambù.
Carpet with 2 round edges 300x400 cm. 100% bamboo silk.

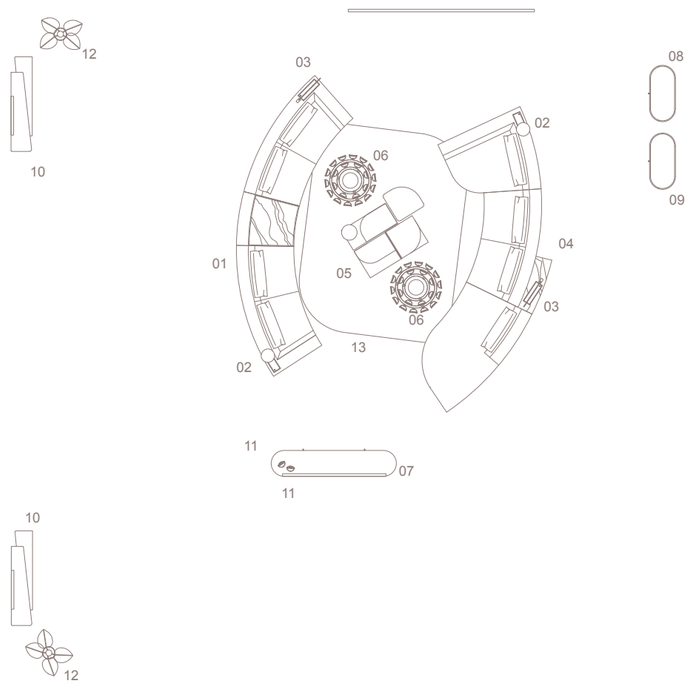

ART GALLERY

SHAWL ALNADA
360x230 cm. Legno di noce con ottone. Pezzo unico.
360x230 cm. Walnut wood with brass. Unique piece.

GREEN AMULET
75x75x5 cm. Marmo con ottone.
75x75x5 cm. Marble with brass.

SCISSORS AND ROSES
75x75x5 cm. Marmo con ottone.
75x75x5 cm. Marble with brass.

DITTICO
DIPTIC
CATTEDRALE N.121
110x110x5 cm. Vetro bianco brillante, piombo/oro e malta su pannello a nido d'ape, cornice in ferro dorato.
110x110x5 cm. Glass shimmering white and lead/gold and mortar on honeycomb panel, golden iron frame.

CATTEDRALE N.122
78x110x5 cm. Vetro bianco brillante, piombo/oro e malta su pannello a nido d'ape, cornice in ferro dorato.
78x110x5 cm. Glass shimmering white and lead/gold and mortar on honeycomb panel, golden iron frame.

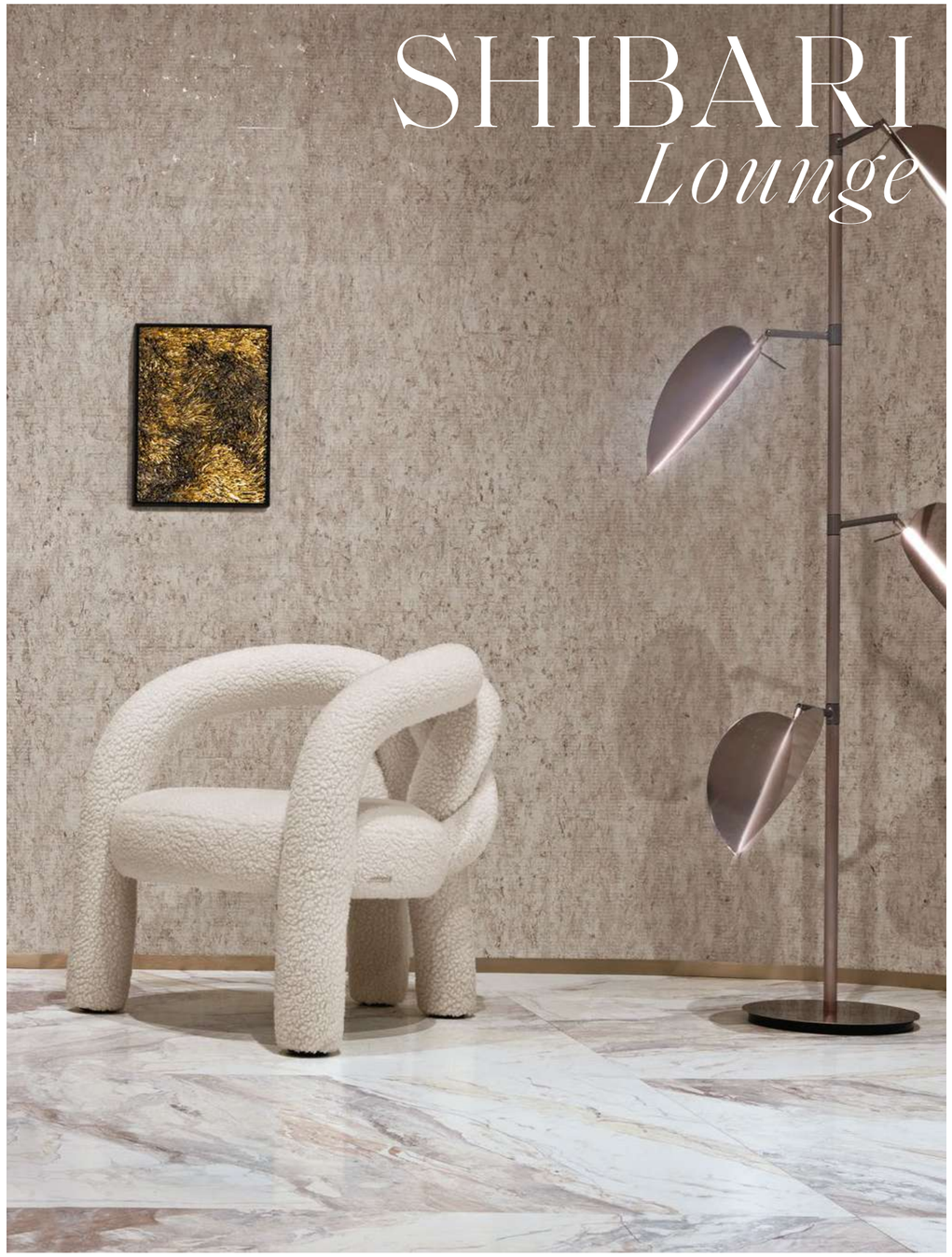

Nell'arco della storia il nodo ha avuto numerosi significati, tra i quali anche sacri e religiosi. In Egitto simboleggiava la vita: il nodo di Iside rappresentava l'immortalità e l'amore divino. Legare e annodare significa unire, collegare due oggetti, metterli vicini e farli procedere insieme. Il nodo, quindi, sin dai tempi antichi, ha assunto il significato simbolico di giunzione e insieme di vincolo tra due persone. Molto presto la parola nodo venne associata alla parola amore, proprio per sottolineare la natura del legame.

Across history the knot has had many different meanings, including sacred and religious symbolism. In Egypt it represented life: the knot of Isis stood for immortality and divine love. Tying and knotting mean joining, connecting two objects, bringing them together in harmonious progress. Since ancient times the knot has had a clear meaning of junction and commitment between two people. This meaning is immediately associated with love, precisely to emphasize the inseparable nature of a bond.

Shibari
poltrona
armchair

Trapeze
tavolo basso
low table

Aracea
lampada da terra
floor lamp

Movimento n.266
opera
art work

Shibari
poltrona
armchair

Aracea
lampada da terra
floor lamp

Trapeze
tavolo basso
low table

Movimento n.266
opera
art work

01. SHIBARI
Poltrona 75x78 H.75 cm. Rivestimento in Paddington 5017/01 Chalk.

Armchair 75x78 H.75 cm. Upholstery in Paddington 5017/01 Chalk.

02. TRAPEZE
Tavolino basso 53x56 H.55 cm. Top superiore in marmo Patagonia. Ripiano inferiore in legno laccato antracite lucido con finitura metallica. Parti metalliche in finitura oro lucido.

Low table 53x56 H.55 cm. Upper top in Patagonia marble. Lower top in polished laquered wood Antrax colour. Polished golden metal finishing.

03. ARACEA
Piantana a 4 foglie 81x61 H.204 cm. Stelo in metallo siena satinato. Luci "a foglia" orientabili in acciaio inox siena lucido (lato inferiore satinato). Sorgente a LED lineare.

Floor lamp 4 leaves cm 81x61 H.204 cm. Stem in satinized siena lacquered finishing. Adjustable leaf lampshades in polished siena finishing (satinized on the back side).

ART GALLERY

MOVIMENTO N.266
30x40x5 cm. Vetro con foglia d'oro e malta su pannello a nido d'ape impiallacciato, ferro.
30x40x5 cm. Glass with golden leaf and mortar on venereed honeycomb panel, iron.

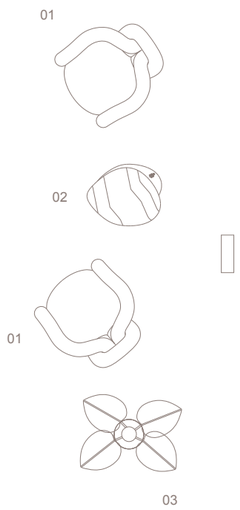

La poltrona Spectre ha ispirazioni organiche e tecniche allo stesso tempo, definita da tratti aerodinamici e materici che sottolineano l'esclusività del prodotto anche attraverso un'attenta selezione di materiali e finiture. La scocca presenta una forma organica in legno curvato con una seduta interamente rivestita in pelle, che troviamo anche nel bracciolo ad impreziosirlo.

The Spectre armchair has organic and technical inspirations at the same time, defined by aerodynamic and material features that underline the exclusivity of the product also through a careful selection of materials and finishes. The body has an organic shape in curved wood with a seat entirely covered in leather, which we also find in the armrest to embellish it.

Spectre
poltrona
armchair

Egmont
tavolo basso
low table

Rebel
lampadario
chandelier

Sapho
tappeto
carpet

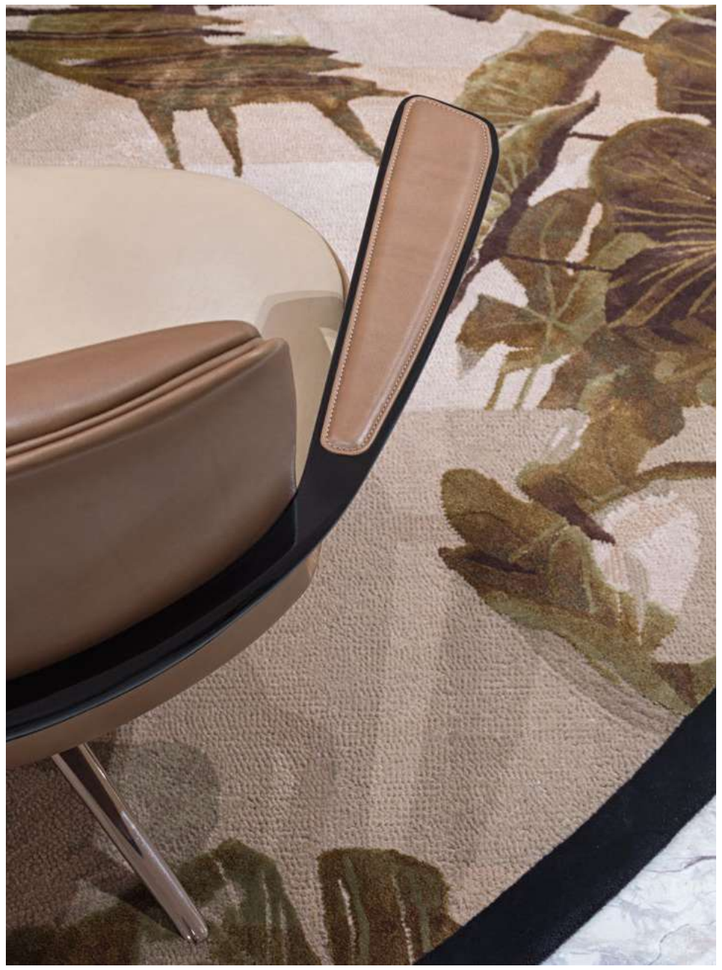

Spectre
poltrona
armchair

Sapho
tappeto
carpet

Spectre
poltrona
armchair

Sapho
tappeto
carpet

Egmont
tavolo basso
low table

Equilibri Fumé
vasi
vases

01. SPECTRE
Poltrona 92x90 H.75 cm. Seduta e schienale rivestiti in Cordoba 24279/07 Pomice. Struttura del bracciolo in legno massello MAS 5 (100 gloss) e pelle Cordoba 24279/56 Cuoio. Schienale superiore e retro rivestiti in Cordoba 24279/56 Cuoio. Struttura metallica in siena lucido.

Armchair 92x90 H.75 cm. Seat and backside upholstered in Cordoba 24279/07 Pomice. Armrest structure in solid wood MAS 5 (100 gloss) and leather Cordoba 24279/56 Cuoio. Upper backside and rear back upholstered in Cordoba 24279/56 Cuoio. Polished siena metal structure.

02. EGMONT
Tavolo basso Ø92 H.42 cm. Top in marmo Crystal Roots. Gambe curve con finitura interna in siena lucido e finitura esterna in siena satinato.

Low table Ø92 H.42 cm. Top in Crystal Roots marble. Curved legs in polished siena (inside) and satinized siena (outside) finishing.

03. EGMONT
Tavolo basso Ø92 H.26 cm. Top in marmo Crystal Roots. Gambe curve con finitura interna in siena lucido e finitura esterna in siena satinato.

Low table Ø92 H.26 cm. Top in Crystal Roots marble. Curved legs in polished siena (inside) and satinized siena (outside) finishing.

04. REBEL
Lampadario 61x66 H.157 cm. Diffusori in Onice Rosa retroilluminati a LED. Struttura in finitura siena satinato.

Chandelier 61x66 H.157 cm. Diffusors in Pink Onyx with LED backlighting. Structure in satinized siena finishing.

05. SAPHO
Tappeto Ø350 cm con placca metallica con logo.
Carpet Ø350 cm with brass plaquet with logo.

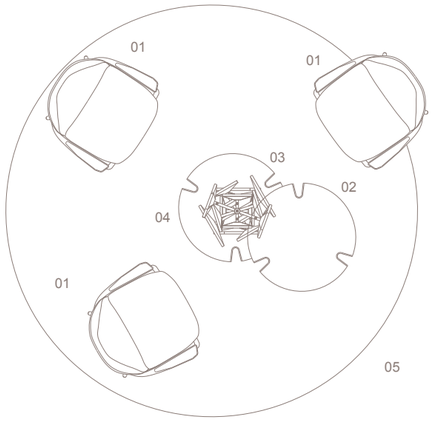

VILLA D'ESTE
Foodroom

La cucina Villa D'Este design Mauro Lipparini, celebra la dimensione aggregativa del vivere, non solo all'interno del proprio gruppo familiare, ma anche verso il mondo esterno come gesto di contaminazione e trasformazione, nello spazio simbolo per eccellenza della metamorfosi. Il quotidiano si arricchisce di prestigio ed eleganza nell'area più tecnologica della casa, grazie alla scelta di materiali ricercati quali il legno Afara Tabu - e il marmo Patagonia Vitrum, un quarzo naturale che si caratterizza per grandi macchie di colore chiaro.

The Villa D'Este kitchen, designed by Mauro Lipparini, celebrates the aggregative dimension of living, not only within one's own family group, but also towards the outside world as a gesture of contamination and transformation, in the space par excellence symbol of metamorphosis. Everyday life is enriched with prestige and elegance in the most technological area of the house, thanks to the choice of refined materials such as the Afara Tabu wood - and Patagonia Vitrum marble, a natural quartz characterized by large light-coloured spots.

Villa D'Este
cucina
foodroom

Villa D'Este
isola
island

Villa D'Este
cucina
foodroom

Villa D'Este
isola
island

Rock
applique
wall lamp

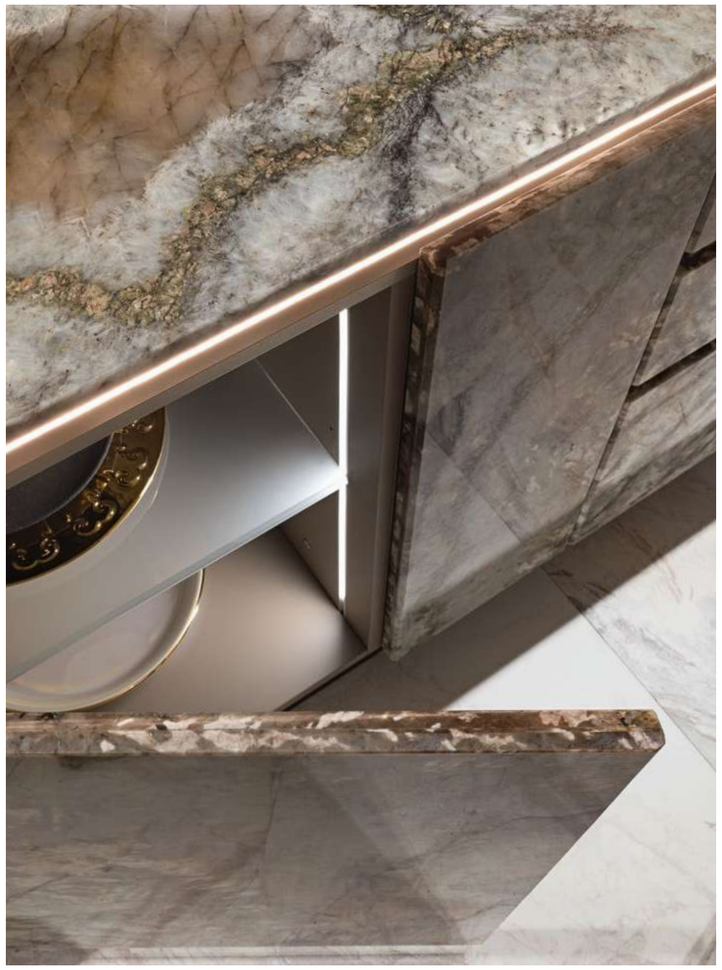

Villa D'Este
isola
island

Villa D'Este
cucina
foodroom

Villa D'Este
isola
island

Villa D'Este
cucina
foodroom

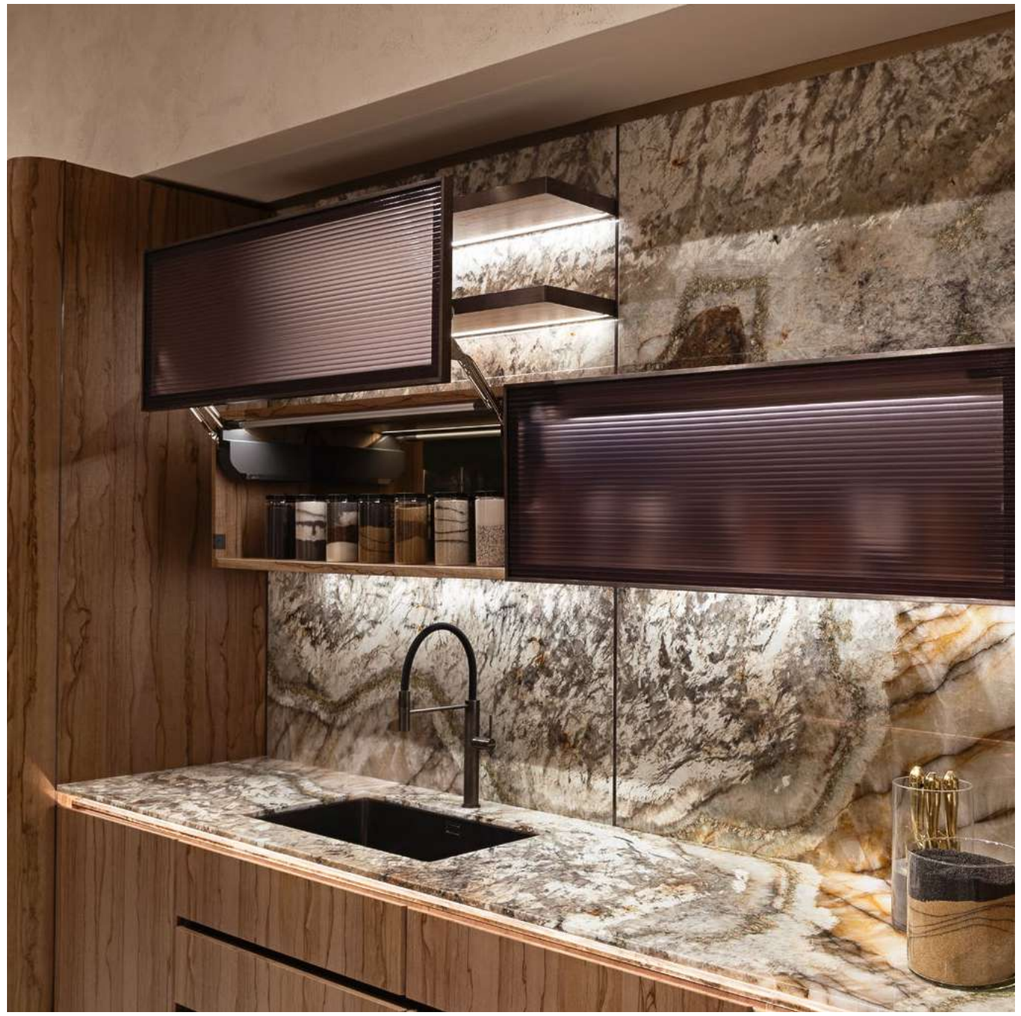

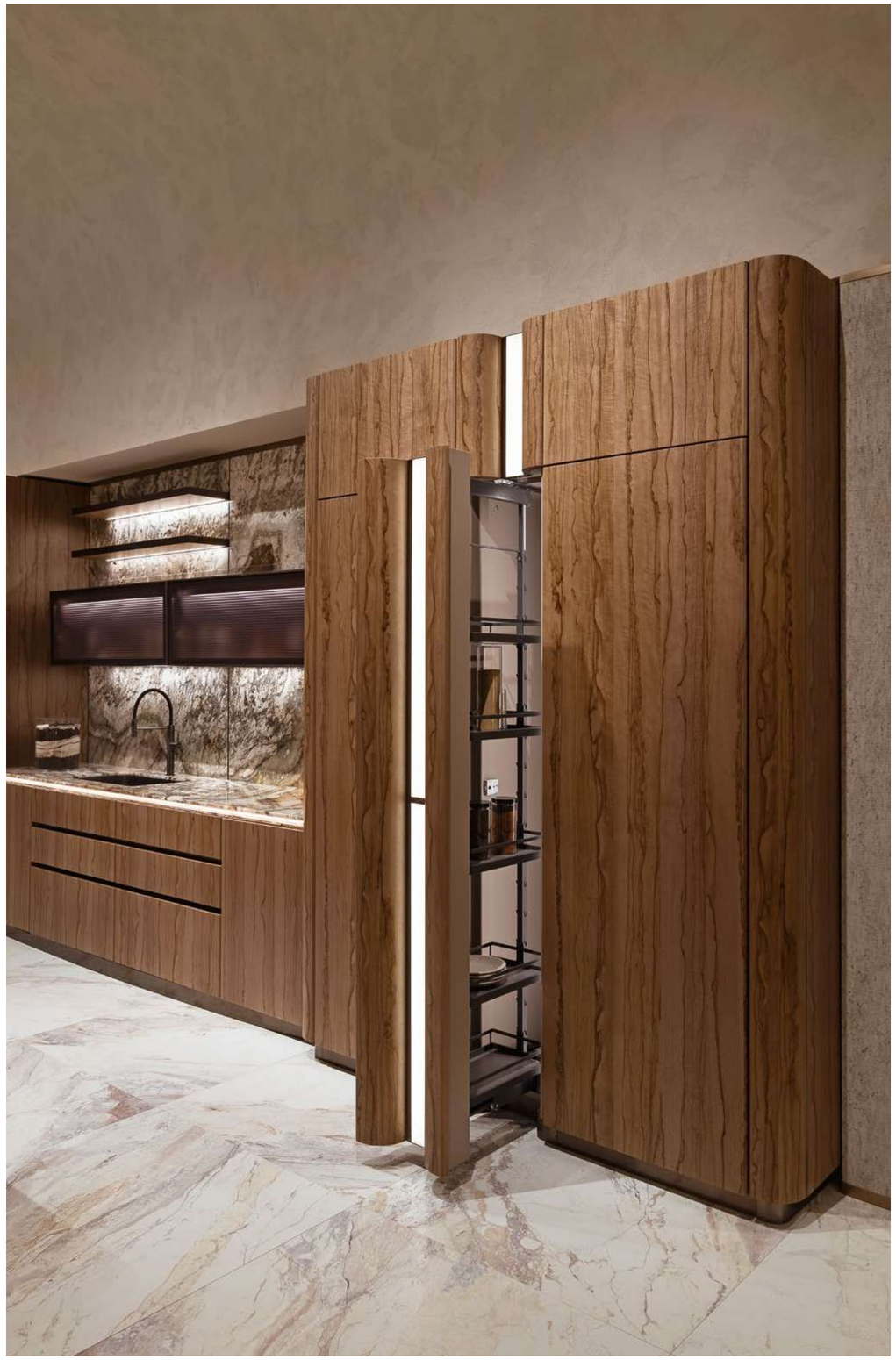

Villa D'Este
isola
island

Kerwan Round
tavolo da pranzo
dining table

Sybilla
sedia
chair

Tivoli
boiserie
boiserie

Ronal
cantina
winery

Rock
lampadario
chandelier

Kerwan Round
tavolo da pranzo
dining table

Tivoli
boiserie
boiserie

Sybilla
sedia
chair

Ronal
cantina
winery

Rock
lampadario
chandelier

Kerwan Round
tavolo da pranzo
dining table

Sybilla
sedia
chair

Sybilla
sedia
chair

Tivoli
boiserie
boiserie

Ronal
cantina
winery

Rock
lampadario
chandelier

Fancy
cache-pot
cache-pot

Ronal
cantina
winery

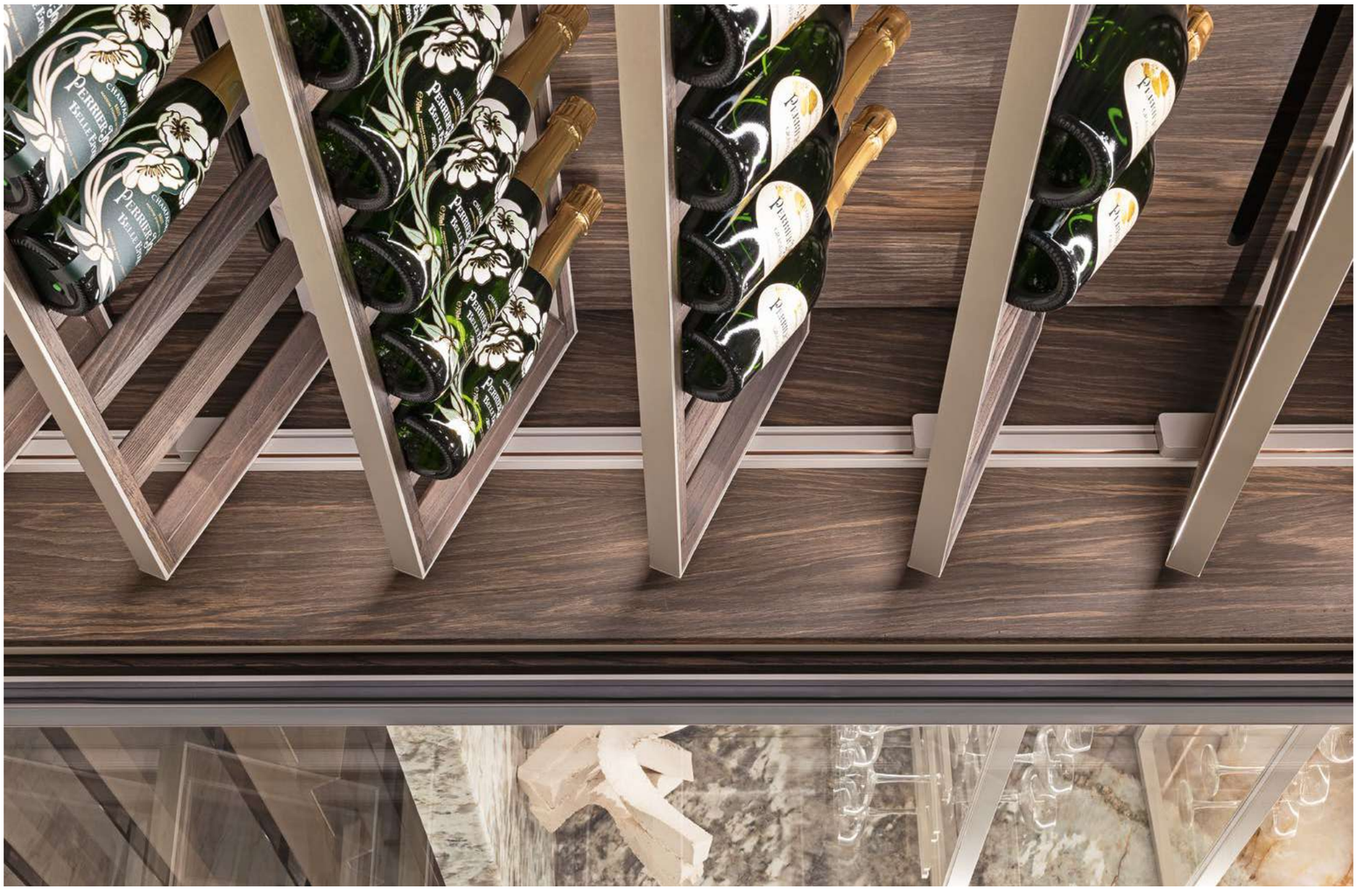

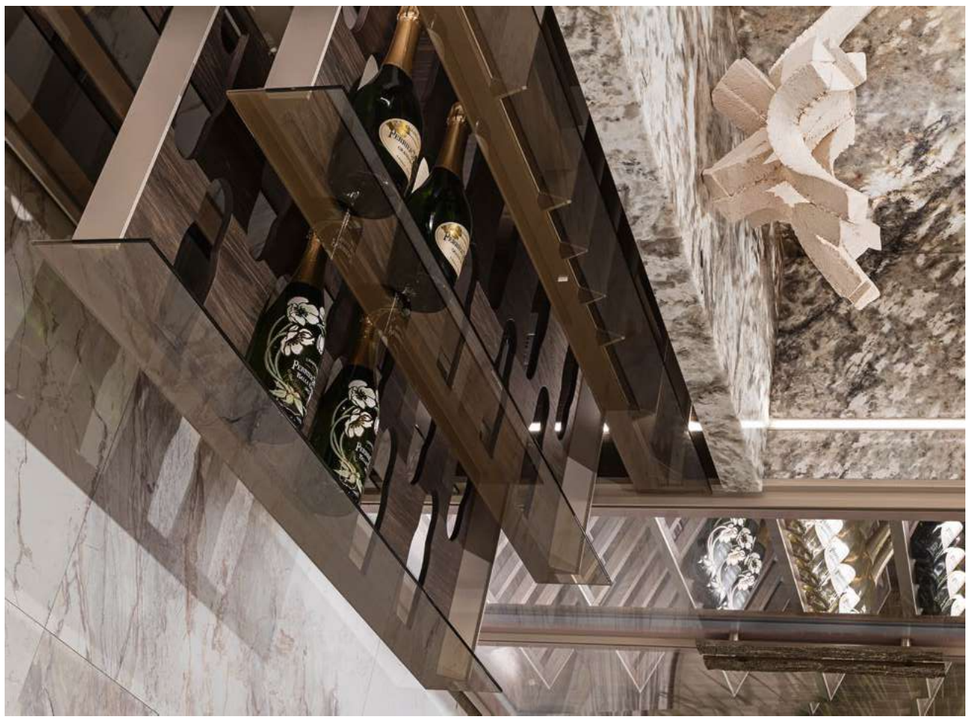

Holden
divano modulare
modular sofa

Holden
poltrona
armchair

Granger
set tavoli bassi
low tables set

Thufir
tappeto
carpet

Monolite Raw
vaso
vase

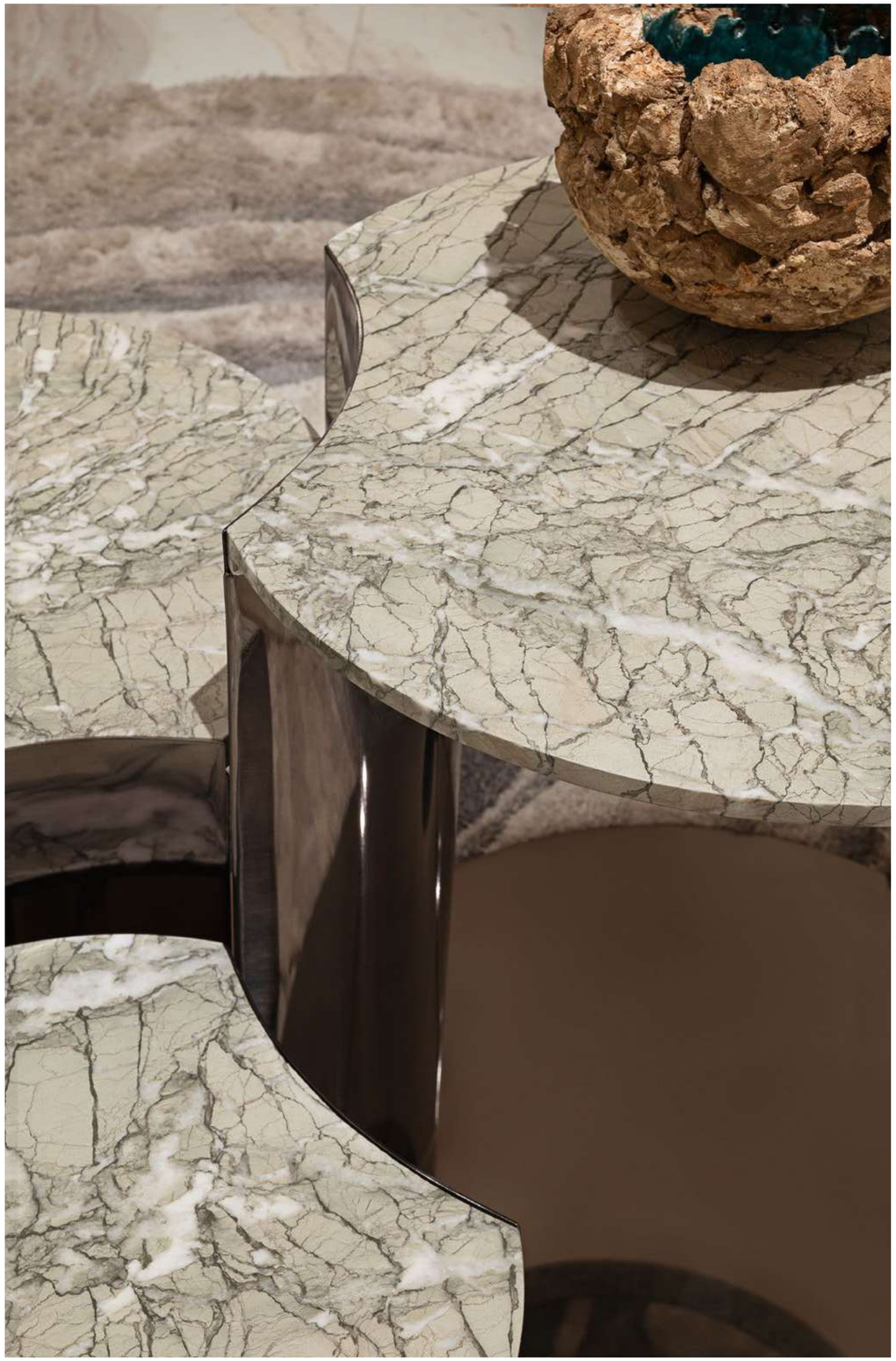

Holden
divano modulare
modular sofa

Granger
set tavoli bassi
low tables set

A Forest
opera
art work

Thufir
tappeto
carpet

Monolite Raw
vaso
vase

Lucente
lampada cielo-terra
floor to ceiling lamp

01. VILLA D'ESTE
Cucina con colonne e unità estraibili 700x79 H.265 cm. Top e retro in marmo Patagonia Vitrum. Struttura e ante in legno impiallacciato B.220 Afara con finitura opaca 5 gloss. Profili metallici con finitura laccata gunmetal satinato. Dettagli metallici con finitura perlata crema. Illuminazione a LED. Blocco centrale in vetro satinato con motivo cannetè con illuminazione a LED. Ripiani con profilo in canna di fucile satinato e finitura in legno impiallacciato B.220 Afara.

Kitchen 700x79 H.265 cm. Structure with veneered doors in B.220 Afara with 5 gloss matt finishing. Plinth and metal profiles in satinized gunmetal with details in pearl cream finish. Central block with top and back covered in Patagonia Vitrum marble and internal LED lighting. Doors in satinized gunmetal and ribbed frosted glass and LED lighting, shelves with profile in satinized gunmetal and B.220 Afara veneered wood finishing.

02. VILLA D'ESTE
Isola 295x100 H.91 cm. Struttura rivestita con marmo Patagonia Vitrum con profili retroilluminati. Porte interne in legno laccato opaco NCS S 4005 Y50 R. Profili metallici con finitura laccata gunmetal satinato.

Island 295x100 H.91 cm. Structure covered with Fossil Oak veneered wood with backlited profiles. Internal doors in matte lacquered wood NCS S 4005 Y50 R. Metal profiles in satinized gumnetal lacquered finishing.

03. TIVOLI
Boiserie con ripiani:
n.1: 150x25 H. 265 cm
n.1: 100x25 H. 265 cm
Struttura rivestita in legno impiallacciato ebano Fossil Oak con finitura opaca protettiva. Profili metallici con finitura laccata champagne satinata, ripiani in vetro specchiato color bronzo.

Boiseries with shelves
n.1: 150x25 H. 265 cm
n.1: 100x25 H. 265 cm
Structure covered with Fossil Oak veneered wood with matt finishing protection. Metal profiles in satinized champagne lacquered finishing shelves in bronzed mirror glass.

04. RONAL
Cantina 353x56 H.248 cm composta da: 2 vani refrigerati con porte. Elemento centrale con cassettiera e ripiano porta bicchieri. Struttura rivestita in legno impiallacciato Fossil Oak con finitura opaca 5 gloss. Top, retro e fianchi in marmo Patagonia Vitrum. Illuminazione a LED perimetrale. Profili in alluminio con finitura pearl cream. Maniglie in alluminio pressofuso con motivo corteccia in finitura champagne.

Winery 353x56 H.248 cm composed by: 2 refrigerated compartments with doors. Central element with chest of drawers and shelf with glass holders Structure covered with Fossil Oak veneered wood with matt finishing 5 gloss.Top, back and sides in Patagonia Vitrum. Perimetral led light. Profiles in aluminium with pearl cream finishing. Handles in aluminium cast with cortex pattern in champagne finishing.

05. KERWAN ROUND
Tavolo da pranzo Ø180 H.76 cm. Top e gambe in marmo Patagonia Vitrum, con bordi bisellati con lazy susan integrato. Sottotop a filo in legno laccato opaco RAL 7036 grigio platino. Profili decorativi curvi in acciaio inox gunmetal satinato.

Round dining table Ø180 H.76 cm. Top and base in Patagonia Vitrum marble, with bevelled edges with integrated lazy susan. Flush mounted undertop in matt lacquered wood RAL 7036 platinum grey. Decorative profiles in curved satinized gunmetal stainless steel.

06. SYBILLA
Sedia 54x58 H.81 cm. Rivestimento seduta e schienale "a onde" in Soft Leather 1194 Segale. Struttura e particolari in metallo canna di fucile satinato.

Chair 54x58 H.81 cm. In Soft Leather 1194 Segale with back with waved pattern metal parts in satinized gunmetal finishing.

07. ROCK
Lampadario 9 luci Ø80 H.140/200 cm (regolabile). Diffusori con taglio irregolare in marmo Patagonia. Finitura canna di fucile lucido.

Chandelier 9 lights Ø80 H.140/200 cm (adjustable). Uneven cut diffusers in Patagonia marble. Polished gunmetal finishing.

08. ROCK
Applique a 2 luci 48x17 H.62 cm (sinistra). Diffusori con taglio irregolare in marmo Patagonia. Finitura canna di fucile lucido.

Double wall lamp 2 lights 48x17 H.62 cm (left). Uneven cut diffusers in Patagonia marble. Polished gunmetal finishing.

09. HOLDEN CURVED
Divano modulare 423x160 H.64 cm composto da:
n.1 penisola sinistra 167x122 H.64 cm (HCPL33) inclusi 2 cuscini di schienale 75x50 cm.
n.1 elemento centrale curvo 128x126 H.64 cm (HCC31) inclusi 2 cuscini di schienale 100x50 cm.
n.1 elemento laterale destro 158x129 H.64 cm (HCR30) inclusi 2 cuscini di schienale 125x50 cm.
Rivestimento in Fedora 24349/87 Foresta con retro trapuntato. Filetti in Soft Leather 1186 Petrolio. Base in legno laccato lucido NCS S 6035 B60 G.

Modulare sofa 423x160 H.64 cm composed by:
n.1 left penisula 167x122 H.64 cm (HCPL33) including n.2 back cushions 75x50 cm.
n.1 curved central element 128x126 H.64 cm (HCC31) including n.2 back cushions 100x50 cm.
n.1 right lateral element 158x129 H.64 cm (HCR30) including n.2 back cushions 125x50 cm.
Upholstery in Fedora 24349/87 Foresta with weave quilted backside. Pipings in Soft Leather 1186 Petrolio. Polished wooden lacquered base NCS S 6035 B60 G.

10. HOLDEN CURVED
Poltrona 93x103 H.64 cm inclusi 2 cuscini di schienale 60x50 cm. Rivestimento in Fedora 24349/87 Foresta con retro trapuntato. Piping in Soft Leather 1186 Petrolio. Base in legno laccato lucido NCS S 6035 B60 G.

Armchair 93x103 H.64 cm including n.2 back cushions 60x50 cm. Upholstery in Fedora 24349/87 Foresta with weave quilted backside. Pipings in Soft Leather 1186 Petrolio. Polished wooden lacquered base NCS S 6035 B60 G.

11. GRANGER
Set di 3 tavolini: Ø50 H.50, Ø43 H.40, Ø35 H.30 cm. Top in marmo Verde Antigua con texture "Leaves". Struttura in acciaio inox con finitura canna di fucile lucido.

Set of 3 tables: Ø50 H.50, Ø43 H.40, Ø35 H.30 cm. Top in Verde Antigua marble with "Leaves" texture. Stainless steel structure with polished gunmetal finighing.

12. LUCENTE
Lampada cielo-terra Ø16 H.435 cm:
n.2 paralumi con finitura zaffiro
n.1 paralume con finitura rubino
n.2 paralumi con finitura smeraldo
Metalli con finitura canna di fucile satinata.

Floor to ceiling lamp Ø16 H.435 cm:
n.2 lampshade in sapphire finishing
n.1 lampshade in ruby finishing
n.2 lampshade in emerald finishing
Satinized gunmetal finishing metals.

13. THUFIR
Tappeto 300x220 cm.
Carpet 300x220 cm.

14.GURNEY
Tappeto Ø300 cm con placca metallica e logo.
Carpet Ø300 cm with metal plaquet with logo.

15. FANCY OUTDOOR
Cache-pot Ø57 H.61 cm. In Laguna 3003/04 Ice e acciaio inox AISI 316 con finitura champagne. Con ruote.

Cache-pot Ø57 H.61 cm. In Laguna 3003/04 Ice and AISI 316 stainless steel with champagne finishing. With wheels.

16. FANCY OUTDOOR
Cache-pot Ø68 H.49 cm. In Laguna 3003/04 Ice e acciaio inox AISI 316 con finitura champagne. Con ruote.

Cache-pot Ø68 H.49 cm. In Laguna 3003/04 Ice and AISI 316 stainless steel with champagne finishing. With wheels.

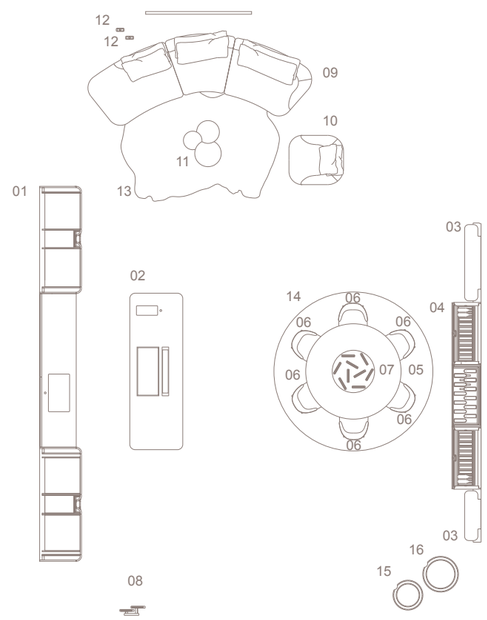

ART GALLERY

A FOREST
200x200x6 cm. Opera con inserti in radica fossile, marmo Verde Alpi e vetri artistici. Cornice in acciaio inox champagne satinato.
200x200x6 cm. Art work with inserts in fossil briar root, with Verde Alpi marble and artistic glasses. Frame in satinized champagne stainless steel.

Duncan è concepita come un preziso scrigno: la parete scorrevole è una superficie di tessere metalliche in finitura lucida e anticata, disposte a formare un elaborato schema geometrico, che come un fregio e una "pelle" preziosa, custodisce al suo interno la cucina. Grazie ad un semplice comando automatizzato, la parete trasla e scompare all'interno di vani laterali predisposti, lasciando il blocco della cucina completamente visibile. La natura resta fonte ispiratrice anche in questo progetto ed inserti metallici con texture a corteccia d'albero vengono inseriti nella superficie, creando un effetto unico ed apprezzabile sia da una prospettiva lontana che da una vista ravvicinata.

Duncan is conceived as a precious treasure chest: the sliding wall is a surface of metal tiles in a shiny and antiqued finish, arranged to form an elaborate geometric pattern, which, like a frieze and a precious "skin", holds the kitchen inside. Thanks to a simple automated control, the wall slides and disappears inside designated side compartments, leaving the kitchen block completely visible. Nature remains a source of inspiration also in this project and metal inserts with tree bark textures are inserted into the surface, creating a unique and appreciable effect both from a distant perspective and from a close-up view.

Duncan
cucina
foodroom

Duncan
cucina
foodroom

Fabula Arione
caraffa
carafe

Duncan
cucina
foodroom

Astrid
sedia
chair

Kerwan
tavolo da pranzo
dining table

Akira
lampadario
chandelier

Seldon
tappeto
carpet

Duncan
cucina
foodroom

Fabula Arione
caraffa
carafe

Duncan
cucina
foodroom

Kerwan
tavolo da pranzo
dining table

Akira
lampada da terra
floor lamp

Soffio n.16 | 17
opera
art work

Duncan
cucina
foodroom

Akira
lampadario
chandelier

Kerwan
tavolo da pranzo
dining table

Seldon
tappeto
carpet

Valet
vassoio centro tavola
center table tray

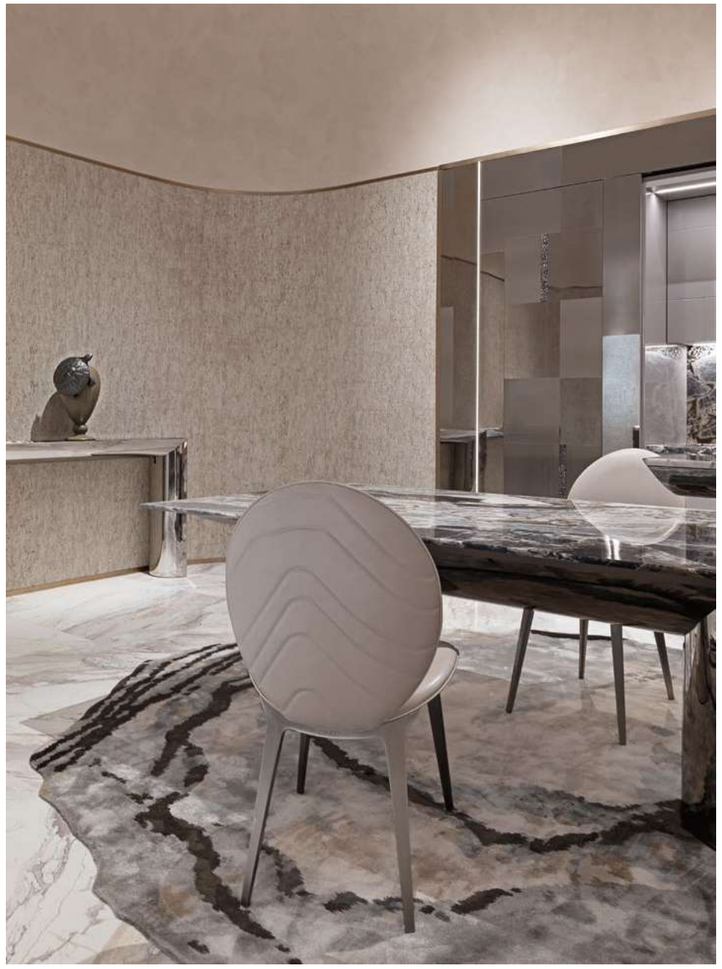

Kerwan
tavolo da pranzo
dining table

Ekos
consolle
console

Astrid
sedia
chair

Akira
lampadario
chandelier

Valet
vassoio centro tavola
center table tray

Ekos
consolle
console

Aironi
vaso
vase

Tartaruga
vaso
vase

Ekos
consolle
console

Tartaruga
vaso
vase

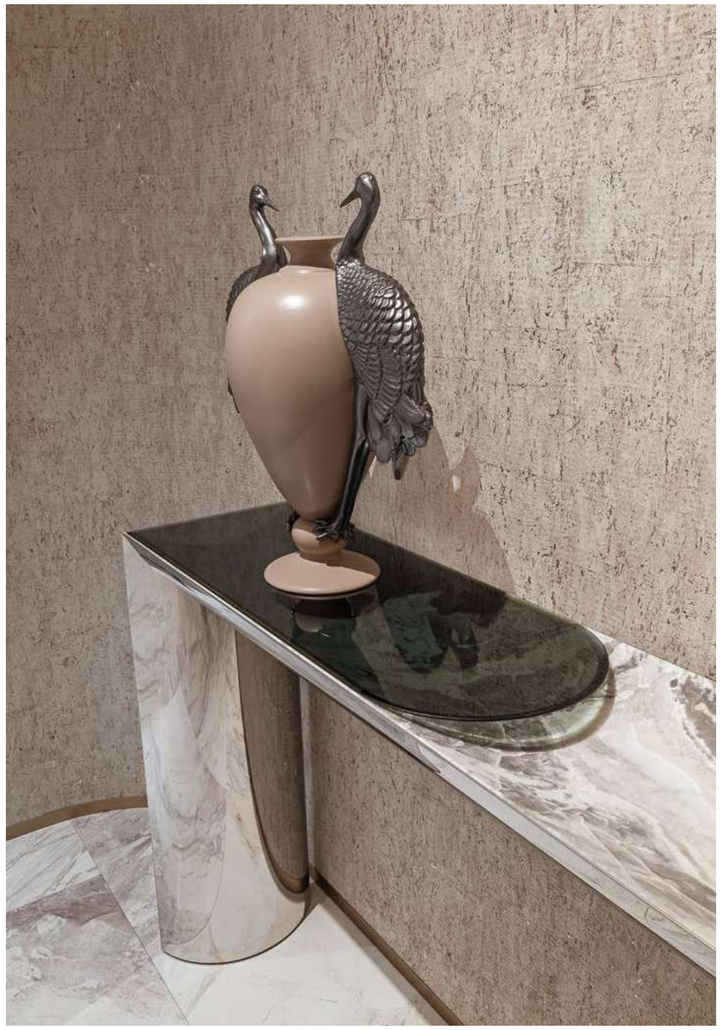

Ekos
consolle
console

Aironi
vaso
vase

Zahara
madia
high unit

Wave
lampada da tavolo
table lamp

Ekos
consolle
console

Wave
applique
wall lamp

Cattedrale n.119 | 120
opera
art work

Duncan
cucina
foodroom

Astrid
sedia
chair

Kerwan
tavolo da pranzo
dining table

Akira
lampadario
chandelier

Seldon
tappeto
carpet

Zahara
madia
high unit

Wave
applique
wall lamp

Wave
lampada da tavolo
table lamp

Cattedrale n.119 | 120
opera
art work

Selce
vaso
vase

Zahara
madia
high unit

Wave
lampada da tavolo
table lamp

Wave
applique
wall lamp

Cattedrale n.119 | 120
opera
art work

Selce
vaso
vase

Zahara
madia
high unit

Wave
applique
wall lamp

Wave
lampada da tavolo
table lamp

Cattedrale n.119 | 120
opera
art work

Selce
vaso
vase

01. DUNCAN
Cucina 500x92 H.270 cm. Parte centrale 240x85 H.240 cm. Top e schienale in marmo Ocean Storm. Ante in legno laccato RAL 7036 grigio platino con inserti in fusione di alluminio con motivo cortex. Fianchi e sotto-top in legno laccato RAL 7036 grigio platino.

Ante rientranti decorate con pannelli in acciaio inox con finitura cromo lucido e cromo anticato, con inserti in fusione di alluminio con motivo corteccia in finitura cromo. Struttura interna in laminato ad alta resistenza con protezione anti-graffio. Illuminazione a LED. Due colonne laterali per elettrodomestici 75x88 H.240 cm. Porte decorate con pannelli in acciaio inox con finitura cromo lucido e cromo anticato, con inserti in fusione di alluminio con motivo corteccia in finitura nichel nero e interni in legno laccato opaco RAL 7036 grigio platino.

Daily kitchen 500x92 H.270 cm. Central part with worktop and wall unit 240x85 H.240 cm. Top and back in Ocean Storm marble. Doors in polished lacquered wood RAL 7036 platinum grey with inserts in aluminium cast with cortex pattern. Side panels and under wall unit in polished lacquered wood RAL 7036 platinum grey.

Recessing doors decorated with stainless steel plates with polished chrome and high brushed finishing, with inserts in aluminium cast with cortex pattern. Internal structure in Esperia S135 high-resistance laminate with wooden scratch proof texture. Led lighting included. Including n.2 columns for appliances 75x88 H.240 cm. Doors decorated with stainless steel plates with polished chrome and brushed satinized finishing with inserts in aluminium cast with cortex pattern black nickel finishing and inside in matt lacquered wood RAL 7036 platinum grey.

02. KERWAN
Tavolo da pranzo 400x120 H.75 cm. Top in marmo Ocean Storm (diviso in due parti con motivo a libro aperto). Sotto-top in legno laccato opaco RAL 7036 grigio platino. Struttura della base in acciaio inox lucidato. Gambe esterne ed inserto centrale rivestite con marmo Ocean Storm curvo e lucidato.

Dining table 400x120 H.75 cm. Top in Ocean Storm marble (divided in two parts with open book pattern). Undertop in matt lacquered wood RAL 7036 platinum grey. Base structure in polished stainless steel. External legs and central inserts covered with curved and polished Ocean Storm marble.

03. VALET
Vassoio centro tavola 80x30 H.20 cm. Struttura in acciaio laccato oro con sotto-top cromo lucido. Vassoio in marmo Ocean Storm.

Tray for the centre of the table 80x30 H.20 cm. Structure in gold lacquered steel with undertop in polished chrome. Tray in Ocean Storm marble.

04. ASTRID
Sedia 63x52 H.95 cm. Rivestimento in Cordoba 24279/09 Perla con ricamo "Cà Foscari". Gambe in finitura cromo satinata.

Chair 63x52 H.95 cm. Upholstery in Cordoba 24279/09 Perla with "Cà Foscari" embroidery. Legs in satinized chrome finishing.

05. AKIRA
Lampadario 16 luci Ø130 H.90 cm. Struttura e bracci curvi in ottone cromo lucido. Paralumi a ventaglio in Envious 24220/91 Seppia con ricamo "Cà Foscari".

Chandelier 16 lights Ø130 H.90 cm. Structure and curved arms in polished chrome brass. Fan shaped lampshades in Envious 24220/91 Seppia with "Cà Foscari" embroidering.

06. ZAHARA
Madia alta 241x49 H.94 cm con 4 ante. Ante decorate con piastre in acciaio inox con finitura cromo lucida e satinata. Inserti in alluminio pressofuso con motivo corteccia. Top e fianchi in acciaio inox con finitura satinata. Retro e interno in legno laminato opaco C.317 bordeaux. Illuminazione a LED interna. Struttura dei cassetti in legno laccato opaco RAL 3007 rosso nero con frontale in legno impiallacciato opaco C.317 Burgundy. Due ripiani in vetro. Cassetti con inserto in microfibra, tono su tono.

High unit 241x49 H.94 cm with 4 doors. Doors decorated with stainless steel plates with polished chrome and high brushed finishing, with inserts in aluminium cast with cortex pattern. Top and sides in stainless steel with high brushed finishing. Back and inside in matt venereed wood C.317 burgundy. Led light included. Drawer structure in matt lacquered wood RAL 3007 black red with front in matt venereed wood C.317 Burgundy. Two glass shelves. Drawers with microfiber pad, tone on tone.

07. EKOS
Consolle 180x35 H.90 cm. Top e gambe curve in marmo Dover White, top da appoggio in vetro trasparente fumé. Struttura in finitura cromo satinata.

Console 180x35 H.90 cm. Top and curved legs in Dover White marble, half top in smoked transparent glass. Structure in polished chromed stainless steel.

08. WAVE
Lampada da tavolo Ø23 H.61 cm. In marmo Dover White. Struttura in finitura cromo satinata.

Table lamp Ø23 H.61 cm. In Dover White marble. Metal parts in satinized chrome stainless steel.

09. WAVE
Lampada da parete 17x21 H.40 cm. In marmo Dover White. Struttura in finitura cromo satinata.

Wall lamp 17x21 H.40 cm. In Dover White marble. Metal parts in satinized chrome stainless steel.

10. AKIRA
Lampada da terra con 6 paralumi 60x60 H.166 cm. Struttura e bracci curvi in ottone cromato lucido. Paralumi a ventaglio in Envious 24220/91 Seppia con ricamo "Cà Foscari".

Multiple floor lamp with 6 lampshades 60x60 H.166 cm. Structure and curved arms in polished chromed brass. Fan shaped lampshades in Envious 24220/91 Seppia with "Cà Foscari" embroidering.

11. SELDON
Tappeto 430x280cm.
Carpet 430x280 cm.

ART GALLERY

SOFFIO N.16
35x75x4 cm. Vetro con foglia d'oro e malta su pannello a nido d'ape impiallacciato, ferro.
35x75x4 cm. Glass with white gold leaf and mortar on venereed honeycomb panel, iron.

SOFFIO N.17
35x75x4 cm. Vetro con foglia d'oro e malta su pannello a nido d'ape impiallacciato, ferro.
35x75x4 cm. Glass with white gold leaf and mortar on venereed honeycomb panel, iron.

DITTICO
DIPTIC
CATTEDRALE N.119
110x110x5 cm. Vetro nero brillante, piombo/oro e malta su pannello a nido d'ape impiallacciato, ferro.
110x110x5 cm. Glass, shimmering black and lead/gold and mortar on honeycomb panel, iron.

CATTEDRALE N.120
78x110x5 cm. Vetro nero brillante, piombo/oro e malta su pannello a nido d'ape impiallacciato, ferro.
78x110x5 cm. Glass, shimmering black and lead/gold and mortar on honeycomb panel, iron.

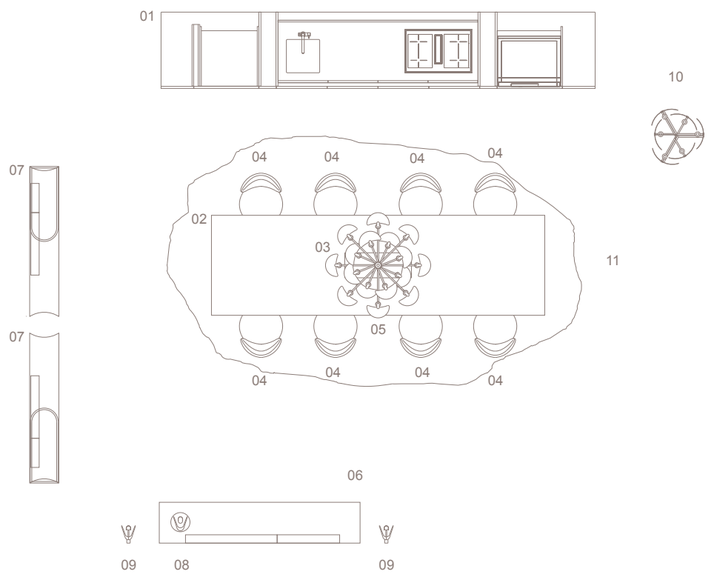

La consolle Nubia è caratterizzata da tratti eleganti e sinuosi. Il top, realizzato in marmo Patagonia, è completato da un corpo illuminante in vetro di Murano. Le sue linee pulite e distintive bilanciano questi materiali "più morbidi", evidenziando il rapporto tra lo sperimentale e il funzionale che si trova in tutta le opere della designer Hagit Pincovici.

The Nubia console is characterized by elegant and sinuous features. The top, made of Patagonia marble, is completed by a Murano glass lighting body. Its clean, distinctive lines balance these "softer" materials, highlighting the relationship between the experimental and the functional found throughout designer Hagit Pincovici's works.

Nubia
consolle
console

Soffio n.1
opera
art work

Nubia
consolle
console

Nubia
consolle
console

01. NUBIA
Consolle 162x45 H.106 cm. Base e top inferiore in laccatura canna di fucile con effetto metallico. Top in Patagonia con corpo illuminante in vetro opalino ed illuminazione a LED. Piastra metallica sul piano superiore con finitura canna di fucile satinata.

Console 162x45 H.106 cm. Wooden base and undertop in gunmetal lacquer with metal effect. Top in Patagonia with opaline glass bowl with LED lighting. Metal plate on top in satin gunmetal finish.

ART GALLERY

SOFFIO N.1
129x204x6 cm. Pietra calcarea e malta su pannello in nido d'ape impiallacciato, ferro.
129x204x6 cm. Limestone and mortar on venereed honeycomb panel, iron.

01

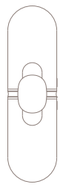

01

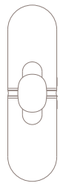

Boyd è un sistema d'arredo modulare aperto a infinite configurazioni, che introduce nuove e generose proporzioni: il divano è basso e profondo, pensato per favorire una seduta più rilassata ed informale. Boyd è particolarmente invitante ed accogliente grazie alle ampie cuscinature in piuma d'oca. È stato progettato per un'ideale collocazione al centro dello spazio living. Ad essere enfatizzati sono infatti lo schienale e i fianchi, che rivelano un'attenzione assoluta al dettaglio: una preziosa e rigorosa cornice in legno racchiude le superfici scultoree del guscio esterno, creando un contrasto interessante con la morbidezza delle forme.

Boyd is a modular furniture system open to infinite configurations, introducing new and generous proportions: the sofa is low and deep, designed to encourage a more relaxed and informal seating experience. Boyd is particularly inviting and welcoming thanks to the large down- filled cushions. It has been designed for an ideal placement in the center of the living space. The backrest and the sides are in fact emphasized revealing an absolute attention to detail: a precious and rigorous wooden frame enclosing the sculptural surfaces of the outer shell, creating an interesting contrast with the softness of the forms.

Boyd
divano modulare
modular sofa

Parade
lampadario
chandelier

Vesper
libreria
bookshelf

Lego Marble
tavolo basso
low table

Leonardo
libreria
bookshelf

Parade
applique
wall lamp

Fremen
tappeto
carpet

Boyd
divano modulare
modular sofa

Lego Marble
tavolo basso
low table

Parade
lampadario
chandelier

Parade
applique
wall lamp

Leonardo
libreria
bookshelf

Fremen
tappeto
carpet

Boyd
divano modulare
modular sofa

Franky
tavolo basso
low table

Meccanismi
vaso
vase

Boyd
divano modulare
modular sofa

Tazio
posacenere
ashtray

Meccanismi
vaso
vase

Boyd
divano modulare
modular sofa

Vesper
libreria
bookshelf

Lego Marble
tavolo basso
low table

Venus Veiled
scultura
sculpture

Meccanismi
vaso
vase

Lego Marble
tavolo basso
low table

Meccanismi
vaso
vase

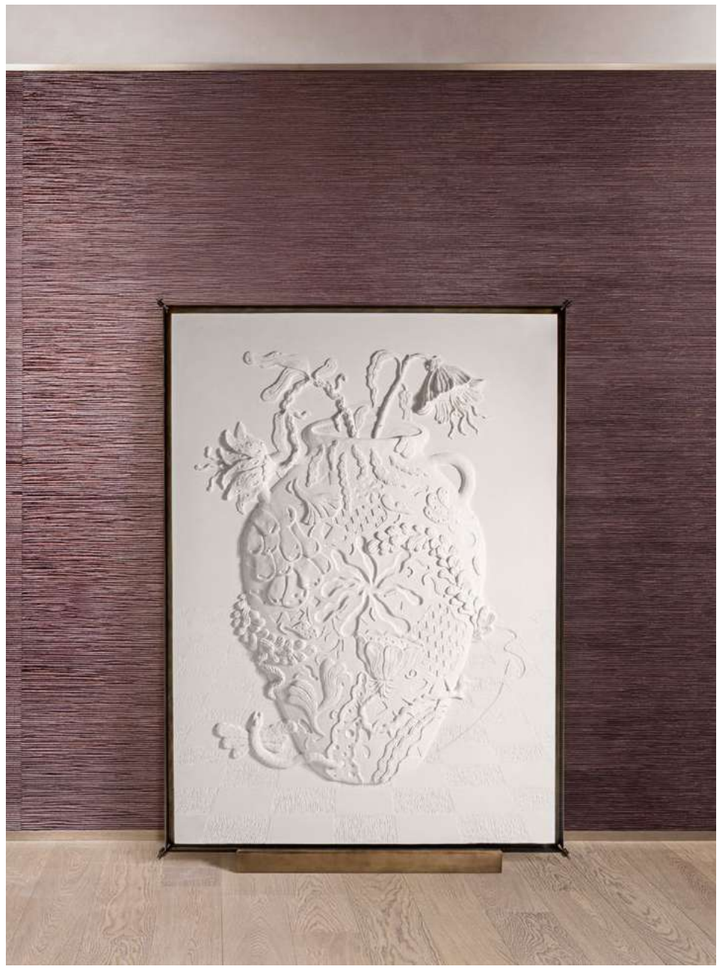

Petalinbraccio
opera
art work

Verdiprensile
opera
art work

Fiorpreso
opera
art work

Petalinbraccio
opera
art work

Verdiprensile
opera
art work

Fiorpreso
opera
art work

Boyd
divano modulare
modular sofa

Vesper
libreria
bookshelf

Franky
tavolo basso
low table

Venus Veiled
scultura
sculpture

Meccanismi
vaso
vase

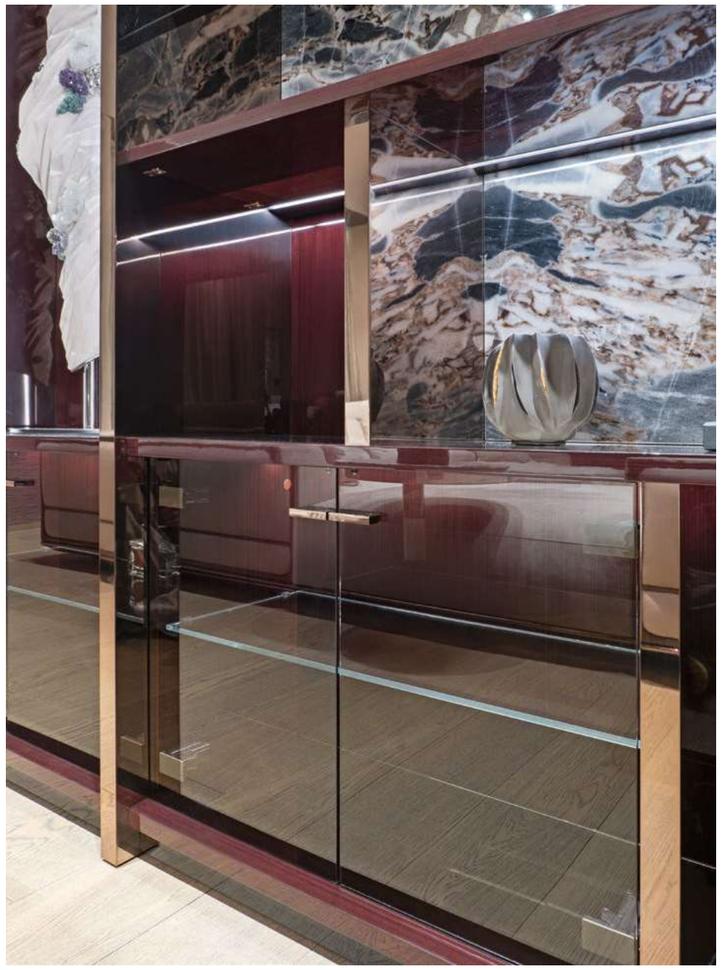

Vesper
libreria
bookshelf

Venus Veiled
scultura
sculpture

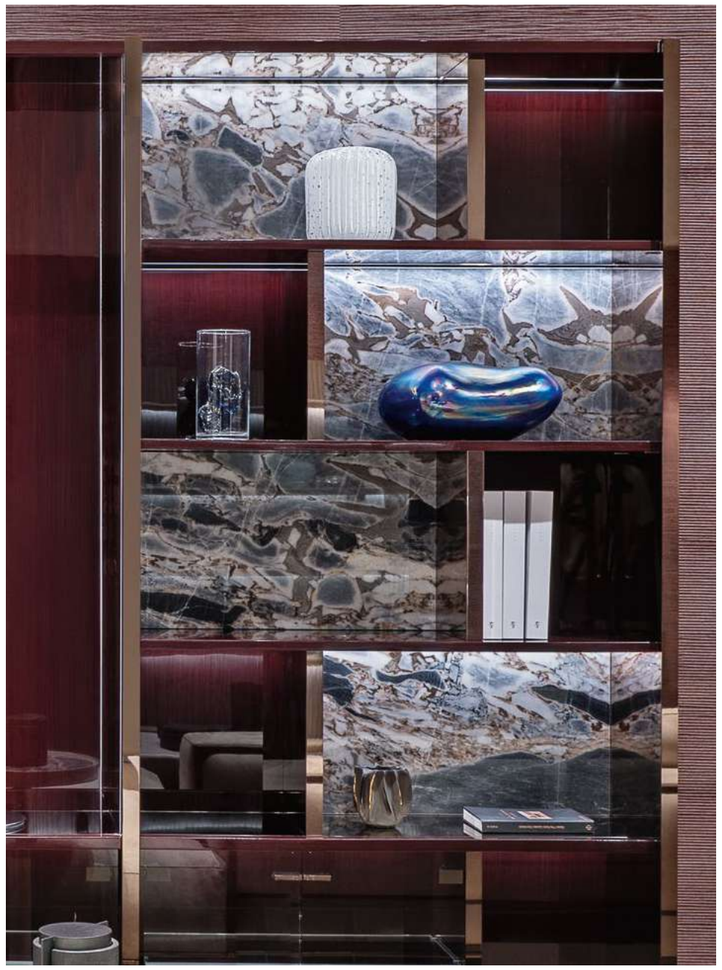

Vesper
libreria
bookshelf

Venus Veiled
scultura
sculpture

Arrakis
scrivania
writing desk

Parade
applique
wall lamp

Stilgar
poltrona da ufficio
office armchair

Verdiprensile
opera
art work

Fiorpreso
opera
art work

Arrakis
scrivania
writing desk

Verdiprensile Silver
opera
art work

Stilgar
poltrona da ufficio
office armchair

Fiorpreso Silver
opera
art work

Polaris
lampada da tavolo
table lamp

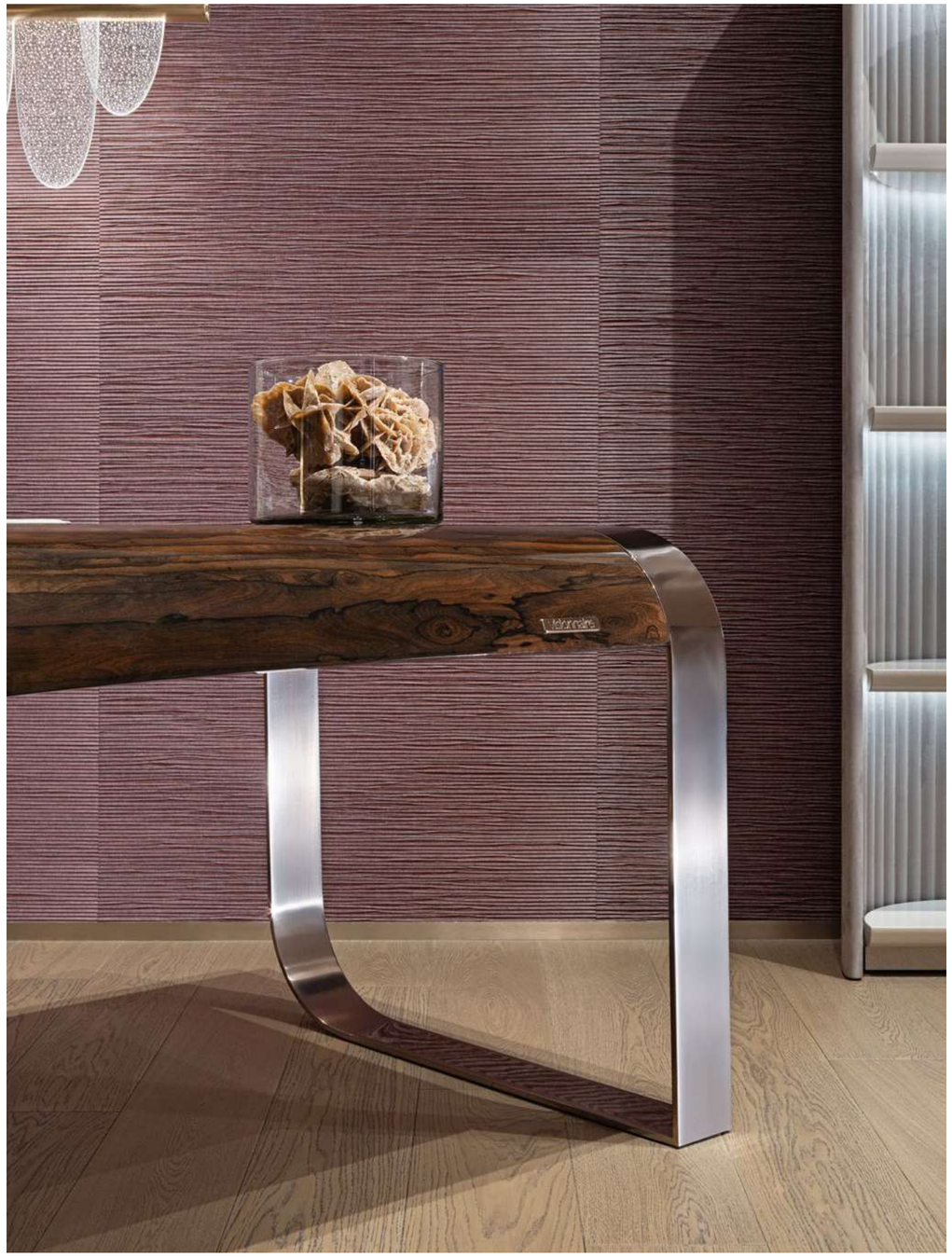

Arrakis
scrivania
writing desk

Stilgar
poltrona da ufficio
office armchair

Parade
applique
wall lamp

Arrakis
scrivania
writing desk

Stilgar
poltrona da ufficio
office armchair

Polaris
lampada da tavolo
table lamp

Verdiprensile Silver
opera
art work

Fiorpreso Silver
opera
art work

Stilgar
poltrona da ufficio
office armchair

Parade
applique
wall lamp

Leonardo
libreria
bookshelf

Leonardo
libreria
bookshelf

01. BOYD
Divano modulare 366x480 H.62 cmcomposto da:
n. 1 chaise longue sinistra (BYLCL16) 115x170 H.62 cm
n. 1 elemento centrale (BYC13) 130x120 H.62 cm
n. 1 elemento ad angolo sinistro (BYL22) 120x150 H.62 cm
n. 1 pouf (BYP28) 120x120 H. 42cm
n. 1 elemento laterale destro dotato di tavolino basso (BYRA21) 210x120 H.62 cm. Top in marmo Ocean Storm con struttura in legno massello MAS-2, finitura 5 gloss. n.4 cuscini volanti 40x40 cm con bordo in Circe 24357/72 Miele, filetti in Sean 5018/607 Avorio. Rivestimento in Sean 5018/607 Avorio. Profili in legno massello MAS-2, finitura 5 gloss. Base metallica con finitura siena lucida.

Modular sofa 366x480 H.62 cm. Composed by:
n.1 chaise longue left (BYLCL16) 115x170 H.62 cm
n.1 central element (BYC13) 130x120 H.62 cm
n.1 corner element left (BYL22) 120x150 H.62 cm
n.1 pouf (BYP28) 120x120 H.42 cm.
n.1 right side element equipped with low table (BYRA21) 210x120 H.62 cm. Table top in Ocean Storm marble with structure in solid wood MAS-2, 5 gloss.
n.4 loose cushion cm 40x40 with band in Circe 24357/72 Miele, pipings in Sean 5018/607 Avorio. Upholstery in Sean 5018/607 Avorio. Frame in solid wood MAS-2, 5 gloss. Metal base in polished siena finishing.

02. FRANKY
Tavolo basso Ø50 H.55 cm. Top in marmo Ocean Storm. Struttura rivestita in Sean 5018/607 Avorio. Finitura metallica siena satinata.

Low table Ø50 H.55 cm. Top in Ocean Storm marble. Upholstered frame in Sean 5018/607 Avorio. Satinized siena metal finishing.

03. LEGO MARBLE
Tavolo basso 200x80 H.37 cm. Struttura portante combinata in alluminio pressofuso, levigata e pigmentata a mano con finitura siena e marmo Vasilia T.

Low table 200x80 H.37 cm. Combined load-bearing structure in cast aluminium with surface polished and pigmented by hand with siena finishing and Vasilia T marble.

04. ARRAKIS
Scrivania 258x85 H.77 cm. In legno impiallacciato Ziricote 100 gloss. Cassetti rivestiti in Sean 5018/607 Avorio con interni in RAL 8022 opaco. Sottomano in Sean 5018/607 Avorio. Finitura metallica in siena lucido.

Writing desk 258x85 H. 77 cm. In veneered wood Ziricote 100 gloss. Drawers upholstered in Sean 5018/607 Avorio with interiors in matt RAL 8022. Pad in Sean 5018/607 Avorio. Polished siena metal finishing.

05. STILGAR
Sedia da ufficio 67x77 H.106 cm. Rivestimento e piping in Sean 5018/607 Avorio. Finitura metallica in siena lucido.

Office chair 67x77 H.106 cm. Upholstery and pipings in Sean 5018/607 Avorio. Polished siena metal finishing.

06. VESPER
Libreria 316x41 H.240 cm. Retro e ripiani in legno impiallacciato lucido C.317 Bordeaux (100 gloss). Retro delle nicchie in marmo Ocean Storm. Divisori interni in acciaio inox lucido con finitura siena. Sotto ripiani e basi in specchio finitura bronzo. Cassetti frontali in vetro finitura bronzo con motivo cannetè. Luce LED inclusa.

Bookshelf 316x41 H.240 cm. Back and shelves in polished veneered wood C.317 Burgundy (100 gloss). Back of niches in Ocean storm marble. Internal dividers in shiny stainless steel with polished siena finishing. Under shelves and bases in bronzed mirror Frontal drawers in bronzed striped glass. Led light included.

VENUS VEILED
Scultura Ø34 H.136cm. Scultura su marmo Rosa del Portogallo con applicazioni in quarzo, ametista, pirite e malachite. Base e asta con finitura laccata champagne lucida.

Sculpture Ø34 H.136cm. Sculpture on Portugal pink marble with applications in quartz, amethyst, pyrite and malachite inserts. Base and stem in polished champagne lacquered finishing.

07. LEONARDO
Libreria 220x34 H.205 cm. Struttura in acciaio con finitura laccata lucida siena. Ripiani in legno laccato lucido NCS S 2005 Y40R. Rivestimento in Sean 5018/616 Sabbia. Illuminazione a LED.

Bookshelf 220x34 H.205 cm. Steel structure in polished siena lacquered finishing. Shelves in polished lacquered wood NCS S 2005 Y40R. Upholstery in Sean 5018/616 Sabbia. Led lighting.

08. PARADE
Lampadario 88x34 H.234 cm max (regolabile). Struttura con finitura oro satinata con 5 "lingue" in vetro soffiato.

Chandelier 88x34 H.234 cm max (adjustable). Structure in satinized gold lacquered finishing with 5 hand blown glass "tongues".

09. PARADE
Applique 88x10 H.34 cm. Struttura con finitura oro satinata con 5 "lingue" in vetro soffiato.

Wall lamp 88x10 H.34 cm. Structure in satinized golden lacquered finishing with 5 hand blown glass "tongues".

10. POLARIS
Lampada da tavolo 15x10 H.45 cm. Struttura curva in acciaio con finitura siena lucida. Diffusore retroilluminato in marmo Patagonia con bordi "a spacco grezzo".

Table lamp 15x10 H.45 cm. Curved structure in siena lacquered finishing. Diffuser in backlighted in Patagonia marble with with "rough split" edges.

11. FREMEN
Tappeto 300x400 cm con placchetta metallica.
Carpet 300x400 cm with metal plaquet.

ARTGALLERY

PETALINBRACCIO
140x190x6 cm. Bassorilievo in polvere di marmo con cornice in ottone. Versione bianca.
140x190x6 cm. Marble dust bas-relief with brass frame. White colour.

FIORPRESO
50x64x6 cm. Bassorilievo in polvere di marmo con cornice in ottone. Versione bianca.
50x64x6 cm. Marble dust bas-relief with brass frame. White colour.

VERDIPRENSILE
50x64x6 cm. Bassorilievo in polvere di marmo con cornice in ottone. Versione argento.
50x64x6 cm. Marble dust bas-relief with brass frame. White colour.

FIORPRESO SILVER
50x64x6 cm. Bassorilievo in polvere di marmo con cornice in ottone. Versione argento.
50x64x6 cm. Marble dust bas-relief with brass frame. Silver colour.

VERDIPRENSILE SILVER
50x64x6 cm. Bassorilievo in polvere di marmo con cornice in ottone. Versione argento.
50x64x6 cm. Marble dust bas-relief with brass frame. Silver colour.

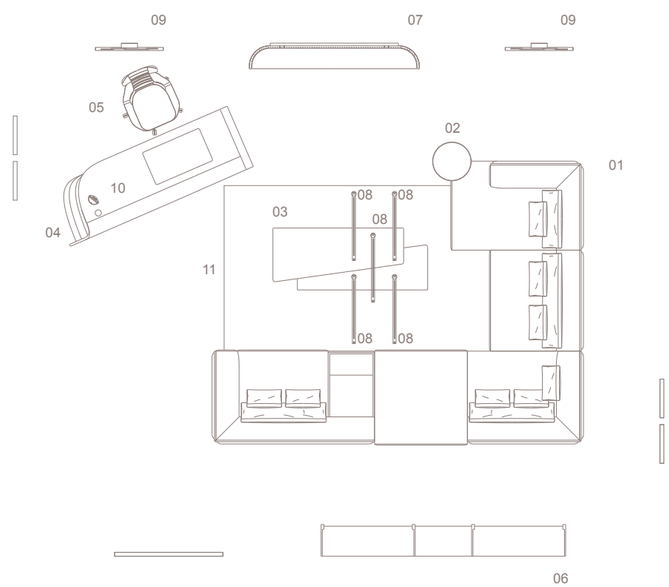

AUBADE
Bedroom

Il letto Aubade, come una scenografia orizzontale che evoca il sorgere del sole, è una composizione geometrica di volumi pieni e vuoti, resi prospettici dalla matericità di fondali in marmo Cameo Crystal retro-illuminato. La testata imbottita, suddivisa in sei elementi geometrici, è incastonata all'interno di questa preziosa cornice marmorea con finitura hydro. All'interno dei profili laterali imbottiti sono inserite delle piccole luci a led di cortesia. Un vero e proprio rifugio del corpo e della mente, in cui riposarsi e ritirarsi in una dimensione di sogno.

The Aubade bed, a horizontal scenography is a geometric composition of full and empty volumes and a combination of luxury with the backlit Cameo Crystal marble elegantly placed in the headboard. The padded headboard, divided into six geometric elements, is set within this precious marble frame with hydro finishing with two small lights inserted inside the padded side profiles. A real refuge for the body and mind, to rest and withdraw into a dream dimension.

Aubade Large
letto
bed

Aubade
panca
bench

Aubade
comodino
bedside table

Giano
lampada da terra
floor lamp

Giano
abat-jour
abat-jour

Miroirs
set lenzuola
sheet set

Tharis
mobile bagno
wellness unit

Adele
pouf con schienale
pouffe with backrest

Abbey
applique
wall lamp

Kentia Palm
scultura
sculpure

Tharis
mobile bagno
wellness unit

Adele
pouf con schienale
pouffe with backrest

Abbey
applique
wall lamp

Kentia Palm
scultura
sculpure

Tharis
mobile bagno
wellness unit

Tharis
vassoio in marmo
tray in solid marble

Adele
pouf con schienale
pouffe with backrest

Kentia Palm
scultura
sculpure

Olimpia
scrivania
writing desk

Shibari
poltrona
armchair

Lucente
lampada da tavolo
table amp

Giano
lampada da terra
floor lamp

Fancy
cache-pot
cache-pot

Olimpia
scrivania
writing desk

Shibari
poltrona
armchair

Lucente
lampada da tavolo
table lamp

Fancy
cache-pot
cache-pot

Fedro
chaise-longue
chaise-longue

Stinger
tavolo basso
low table

Lucente
lampada cielo-terra
floor to ceiling lamp

Blanche
specchi
mirrors

Fedro
chaise-longue
chaise-longue

Lucente
lampada cielo-terra
floor to ceiling lamp

Blanche
specchi
mirrors

Blanche
specchi
mirrors

Giano
applique
wall lamp

Aubade
cassettiera
chest of drawers

Giano
applique
wall lamp

Lucente Small
lampada da tavolo
table lamp

Orée
vasi
vases

Moon Feathers
opera
art work

Amulets
opera
art work

Aries
poltrona
armchair

Cyborg High
tavolo basso
low table

Aries
poltrona
armchair

Cyborg High
tavolo basso
low table

Bamboo
vassoio
tray

Aries
poltrona
armchair

Cyborg High
tavolo basso
low table

Bamboo
vassoio
tray

01. AUBADE LARGE
Letto 386x227 H.149 cm. Testata con cornice in marmo Cameo Crystal con finitura "hard-rock". Rivestimento testata e sommier in Sean 5018/613 Beige. Profili metallici in finitura oro satinato. Testata con luce perimetrale a LED integrata.

Bed 386x227 H.149 cm. Headboard with Cameo Crystal marble frame with "hard-rock" finish. Headboard and sommier upholstery in Sean 5018/613 Beige. Metal profiles in satin gold finish. Headboard with integrated LED perimeter light.

ORTHOPEDIC M3
Materasso ortopedico 200x200 cm.
Orthopedic mattress 200x200 cm.

RM/01
Doghe in legno 200x200 cm.
Wooden slats 200x200 cm.

PILLOWS
Cuscino 80x50 cm in piuma.
Pillow 80x50 cm in feather.

MIROIRS
Set lenzuola (4 pezzi: lenzuolo sotto, sopra, 2 federe). In raso di cotone 100% grigio con bordure in crêpe tortora con decorazione doppia fettuccia naturale.
Set of sheet (4 pieces: under, upper, 2 pillowcases). In repose grey 100% cotton satin with bordures in dove-grey crepe with double natural tape decoration.

N.2 cuscini 85x45 cm. In tessuto effetto stropicciato color panna.
N.2 cushions 85x45 cm. In toodled fabric cream colour.

N.2 cuscini 50x30 cm. In crêpe tortora con decorazione doppia fettuccia naturale.
N.2 cushions 50x30 cm. In dove grey crepe with double natural tape decoration.

Copriletto trapuntato 280x260 cm con bordi arrotondati, in tessuto spillato color panna e sottofodera di puro cotone 100% in tono.
Quilted bedcover 280x260 cm with rounded edges, in toodled fabric cream colour and 100% pure cotton under lining on tone.

Plaid 220x120 cm. In Softy 24339/09 tortora con retro in crêpe tortora.
Throw 220x120 cm. In Softy 24339/09 tortora with backside in dove-grey crêpe.

02. AUBADE
Comodino con cassetto 65x45 H.51 cm. (destro e sinistro). Rivestimento in Sean 5018/613 Beige. Illuminazione a LED perimetrale. Interno laccato opaco NCS S 2005 Y40R. Profilature metalliche in finitura oro satinato.

Bedside table with drawer 65x45 H.51 cm. (right and left). Upholstery in Sean 5018/613 Beige. LED perimeter light. NCS S 2005 Y40R matt lacquered interior. Metallic profiles in satin golden finish.

03. AUBADE
Panca 164x54 H.39 cm. Rivestimento in Sean 5018/613 Beige. Metalli satinati oro.
Bench 164x54 H.39 cm. Upholstery in Sean 5018/613 Beige. Metalli oro satinato.

04. AUBADE
Cassettiera 242x55 H.71 cm. Rivestimento in Sean 5018/613 Beige. Inserti in marmo Cameo Crystal con finitura "hard-rock" e luci a LED. Metalli oro satinati. Cassetto interno in legno laccato opaco NCS S 2005 Y40R. Primo cassetto rivestito in microfibra tono su tono (uno con divisorio per gioielli).

Chest of drawers 242x55 H.71 cm. Upholstery in Sean 5018/613 Beige. Cameo Crystal hard rock finishing marble inserts with led lights. Satinized golden metals. Inside drawer in matt lacquered wood NCS S 2005 Y40R. First drawer upholstered in microfiber tone on tone (one with jewellery divider).

05. THARIS
Consolle lavabo singola con piano vanity integrato 250x50 H.75 cm composta da:
n.1 lavabo a colonna Ø45 cm in marmo Travertino;
n.1 rubinetto miscelatore con finitura oro satinata;
n.2 specchi H.205 cm con cornice in legno laccato RAL 1035;
n.1 vassoio in marmo Travertino;
n.1 tappetino in Sean 5018/613 Beige.
Struttura in legno laccato lucido RAL 1035 beige perlato.

Single wash-basin console with integrated vanity desk 250x50 H.75 cm composed by:
n.1 column sink Ø45 cm in Travertine marble;
n.1 mixer tap in satinized gold finishing;
n.2 mirrors H.205 with frame in RAL 1035 lacquered wood; n.1 tray in Travertine marble;
n.1 pad in in Sean 5018/613 Beige.
Structure in polished lacquered wood RAL 1035 pearl beige.

MIROIRS
Set di asciugamani grande 58x106 cm e piccolo 39x58 cm, colore grigio tortora con decorazione doppia fettuccia naturale.
Set of Big towel 58x106 cm and small towel 39x58 cm, in dove grey colour with double natural tape decoration.

Lavette 25x25 cm (6 pezzi) in colore grigio tortora con decorazione doppia fettuccia naturale.
Lavette 25x25 cm (6 pieces) in dove grey colour with double natural tape decoration.

06. ADELE
Pouf alto con schienale 60x58 H.65 cm con base girevole. Seduta e schienale rivestiti in Sean 5018/613 Beige. Retro e filetti perimetrali in Galuchat-REL 24335/35 Ossidiana con ricamo a ventaglio. Base finitura oro satinato.

High pouf with backrest 60x58 H.65 cm (seat height 45 cm) with swivel base. Seat and back upholstered in Sean 5018/613 Beige. Backside and perimetral pipings in Galuchat-REL 24335/35 Ossidiana with fan embroidery. Base in satin gold finish.

07. FEDRO
Dormeuse 115x180 H.39/83 cm. Rivestimento in Selene 5015/708 Cipria.

Dormeuse 115x180 H.39/83 cm. Upholstery in Selene 5015/708 Cipria.

08. STINGER
Tavolo basso 58x48 H.61 cm. Altezza del top a due livelli. Rivestimento in Sean 5018/613 Beige. Metalli satinati oro.

Low table 58x48 H.61 cm. Top height in two levels. Upholstery in Sean 5018/613 Beige. Satinized gold metals.

09. OLIMPIA
Scrittoio con tre cassetti 160x60 H.77 cm. Top e fianchi in legno impiallacciato lucido C.507 Eucalipto Frisé. Frontale cassetti e pad in Soft Leather 1193 Ostrica. Interno cassetti in legno laccato opaco NCS S 2005 Y40R. Metalli oro lucido.

Writing desk with three drawers 160x60 H.77 cm. Top and sides in polished veneeered wood C.507 Eucalipto Frisé. Front drawers and pad in Soft Leather 1193 Ostrica. Inside drawers in matte lacquered wood NCS S 2005 Y40R. Polished gold metals.

10. SHIBARI
Poltrona 75x78 H.75 cm. Rivestimento in Paddington 5017/01 Chalk.

Armchair 75x78 H.75 cm. Upholstery in Paddington 5017/01 Chalk.

11. ARIES
Poltrona 72x85 H.78 cm. Rivestimento in Hugo 24358/20 Gesso. Struttura in metallo in finitura oro satinato. Inserto in marmo Amazonite.

Armchair 72x85 H.78 cm. Upholstery in Hugo 24358/20 Gesso. Metal structure in satin gold finish. Insert in Amazonite marble.

12. CYBORG HIGH
Tavolo basso 51x41 H.60 cm. Struttura in legno impiallacciato lucido C.507 Eucalipto Frisé. Metalli satinati oro.

Low table 51x41 H.60 cm. Structure in polished veneered wood C.507 Eucalipto Frisé. Satinized gold metals.

13. BLANCHE GIRL | SNAKE | SUN & MOON
Specchio ovale 79X11 H.170 cm. Decorazione "girl, snake or sun & moon" sabbiata. Cornice e frange in Levante 24278/46 Neve. Metalli satinati oro.

Oval mirror 79X11 H.170 cm. Sandblasted "girl, snake or sun & moon" decoration. Frame and fringes in Levante 24278/46 Neve. Satinized gold metals.

14. KLIPPER
Pouf 85x40 H.65 cm. Pelliccia di capra mongola bianca.
Pouf 85x40 H.65 cm. Mongolian goat white fur.

15. GIANO
Lampadario 168x80 H.73 cm. Struttura in oro satinato con canne in vetro satinato. Illuminazione a LED.

Chandelier 168x80 H.73 cm. Satin-finish gold steel structure with frosted glass rods. LED lighting.

16. GIANO
Abat-jour Ø20 H.38 cm. Struttura in acciaio oro satinato con canne di vetro satinato. Illuminazione a LED.

Abat-jour Ø20 H.38 cm. Satin-finish gold steel structure with frosted glass rods. LED lighting.

17. GIANO
Applique 25x13 H.65 cm. Struttura in acciaio oro satinato con canne di vetro satinato. Illuminazione a LED.

Wall lamp 25x13 H.65 cm. Satin-finish gold steel structure with frosted glass rods. LED lighting.

18. GIANO
Piantana Ø34 H.155 cm. Struttura in acciaio oro satinato con canne di vetro satinato. Illuminazione a LED.

Floor lamp Ø34 H.155 cm. Satin-finish gold steel structure with frosted glass rods. LED lighting.

19. LUCENTE
Lampada cielo-terra Ø19 H.350 cm. Base e stelo in acciaio oro satinato. 2 paralumi in metacrilato colorato in finitura Sapphire, 2 in finitura Ruby ed 1 Emerald. Sorgente a LED con diffusore opalino.

Floor to ceiling lamp Ø19 H.350 cm. Satin-finish gold steel base and stem. 2 coloured methacrylate lampshades in Sapphire finish, 2 in Ruby finish and 1 in Emerald finish. LED source with opal diffuser.

20. LUCENTE SMALL
Lampada da tavolo Ø16 H.38 cm. Base e stelo in acciaio oro satinato. Due paralumi in metacrilato colorato in finitura Ruby, sorgente a LED con diffusore opalino.

Table lamp Ø16 H.38 cm. Satin-finish gold steel base and stem. Two coloured methacrylate lampshades in Ruby finish, LED source with opaline diffuser.

21. LUCENTE SMALL
Lampada da tavolo Ø16 H.38 cm. Base e stelo in acciaio oro satinato. Paralume in metacrilato colorato in finitura Sapphire, sorgente a LED con diffusore opalino.

Table lamp Ø16 H.38 cm. Satin-finish gold steel base and stem. One coloured methacrylate lampshades in Sapphire finish, LED source with opaline diffuser.

22. ABBEY
Applique Ø30 H.8 cm. Diffusore in marmo Cameo Crystal con finitura "hard-rock" e supporto in plexiglass. Struttura in acciaio oro satinato.

Wall lamp Ø30 H.8 cm. Cameo Crystal marble diffuser with hard-rock finish and plexiglass support. Satinfinish gold steel structure.

23. FANCY OUTDOOR
Cache-pot Ø45 H.70 cm. Rivestimento in Laguna 3003/01 Plata. Zoccolo e profilatura verticale in acciaio inox AISI 316 siena satinato.

Cache-pot Ø 45 H.70 cm. Upholstered in Laguna 3003/01 Plata and AISI 316 stainless steel with satinized siena finishing.

24. BURGUNDY
Tappeto 300x400 cm con placca metallica e logo.
Carpet 300x400 cm with metal plaquet and logo.

ART GALLERY

MOON FEATHERS
77x74x5 cm. Pietra naturale e marmo con ottone.
77x74x5 cm. Natural stone and marble with brass.

AMULETS
80x80x5 cm. Pietra naturale e marmo con ottone.
80x80x5 cm. Natural stone and marble with brass.

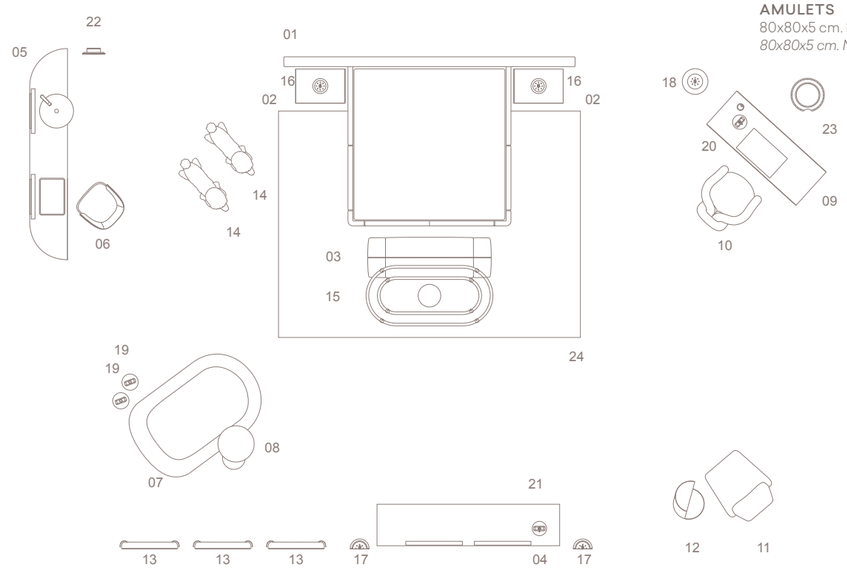

BELOVED ART
Bedroom

Il letto Beloved è caratterizzato da una boiserie contenente un vano a nicchia orizzontale decorato dall'artista Michele Astolfi. La nicchia ha una duplice funzione: decorativa e contenitiva con illuminazione di cortesia integrata e sezioni separate in metallo e vetro gros grain che favoriscono un effetto di riflessione ottica. Il letto e la testiera sono arricchiti da inserti in acciaio spazzolato a tema "Mondrian". La scelta di aggiungere dettagli in metallo dona luce alla struttura, riempiendo il disegno di viva personalità. Il sommier riprende lo stile della testiera con lavorazioni in pelle e inserti in metallo.

The Beloved bed is characterized by a boiserie containing a horizontal niche compartment decorated by the artist Michele Astolfi. The niche has a dual function: decorative but also useful for storage with built-in courtesy lighting and separate sections in metal and grosgrain glass that trigger an optical reflection effect. The bed and the headboard are enhanced by brushed steel inserts with a "Mondrian" theme. The choice of adding metal details brings light to the structure, filling the pattern with vivid personality. The sommier replicates the style of the headboard with leatherwork and metal inserts.

Beloved Art
letto
bed

Polaris
abat-jour
abat-jour

Beloved
comodino
bedside table

Aracea
lampada cielo-terra
floor to ceiling lamp

Belisario
tappeto
carpet

Beloved Art
letto
bed

Beloved
comodino
bedside table

Polaris
abat-jour
abat-jour

Adore
set lenzuola
sheet set

Beloved Art
letto
bed

Beloved
comodino
bedside table

Polaris
abat-jour
abat-jour

Blazing
chaise-longue
chaise-longue

Hamilton
cassettiera
chest of drawers

Mira
poltrona
armchair

Minstrel
tavolo basso
low table

Polaris
lampadario
chandelier

Polaris
applique
wall lamp

Antilope Oryx
opera
art work

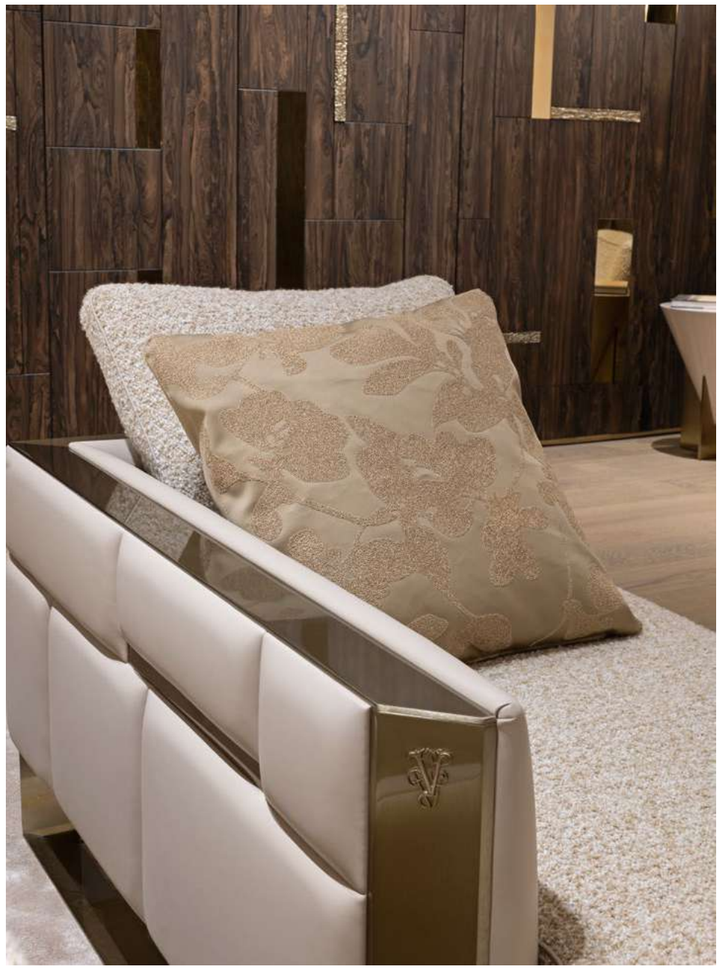

Blazing
chaise-longue
chaise-longue

Gold
cuscino
loose cushion

Hamilton
cassettiera
chest of drawers

Polaris
applique
wall lamp

Equilibri Verde
vasi
vases

Antilope Oryx
opera
art work

Hamilton
cassettiera
chest of drawers

Minstrel
tavolo basso
low table

Mira
poltrona
armchair

Polaris
applique
wall lamp

Antilope Oryx
opera
art work

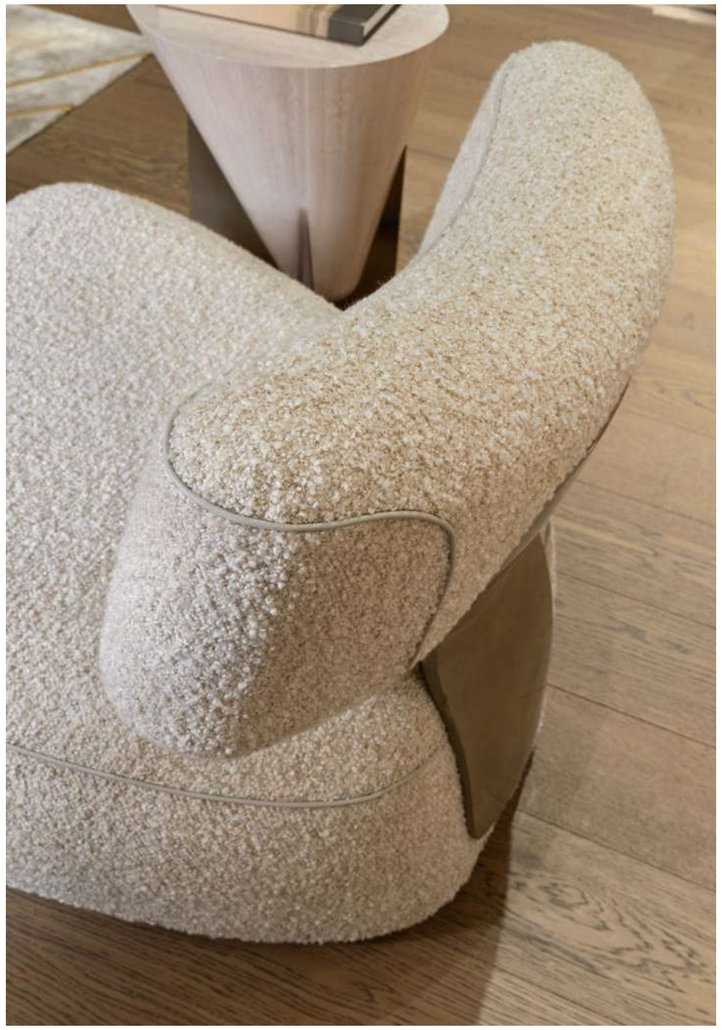

Mira
poltrona
armchair

Lafitte
mobile trucco
make-up unit

Adele
sedia
chair

Areca Palm
scultura
sculpture

Lafitte
mobile trucco
make-up unit

Adele
sedia
chair

Beloved Art
letto
bed

Beloved
comodino
bedside table

Blazing
chaise-longue
chaise-longue

Polaris
lampadario
chandelier

Duncan
parete apribile
opening wall

Belisario
tappeto
carpet

Mira
poltrona
armchair

Hamilton
cassettiera
chest of drawers

Minstrel
tavolo basso
low table

Polaris
applique
wall lamp

Antilope Oryx
opera
art work

Duncan
parete apribile
opening wall

Bartok
specchi
mirrors

Ekos
panca
bench

Argante
tappeto
carpet

Bartok
specchi
mirrors

Ekos
panca
bench

Argante
tappeto
carpet

Eidos
armadio
closet

Totem 3
vaso
vase

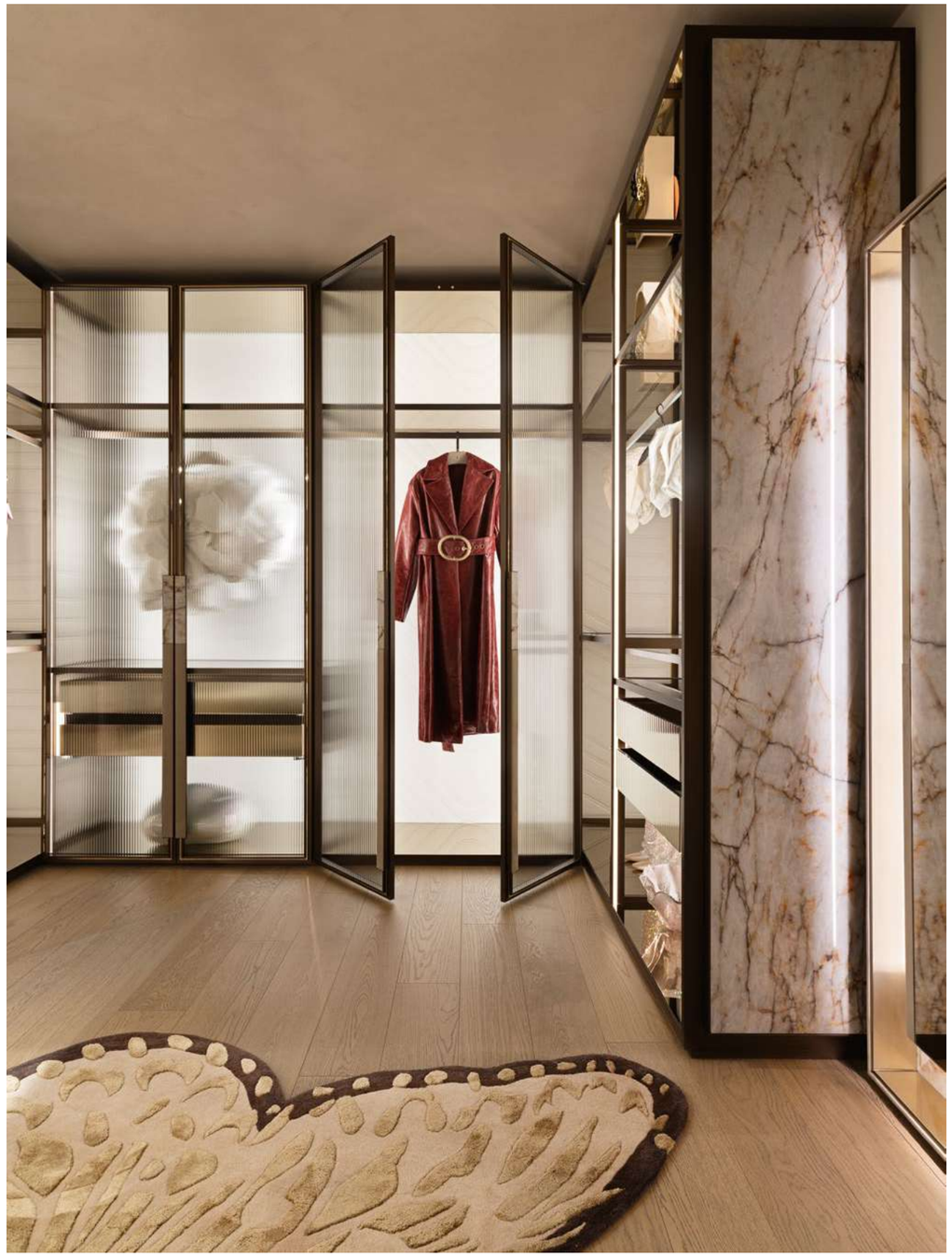

Eidos
armadio
closet

Eidos
armadio
closet

01. BELOVED ART
Letto 377x240 H.205 per materasso 200x200 cm. Rivestimento in Pray 5002/23 Chalk. Inserto artistico "Dune" by Michele Astolfi. Specchi in finitura bronzo sui lati, divisori in vetro trasparente. Parti metalliche laccate in finitura oro satinato.

Bed 377x240 H.205 for mattress 200x200 cm. Upholsteryin Pray 5002/23 Chalk. Artistic insert by Michele Astolfi "Dune". Bronzed mirrors on the sides, transparent glass dividers. Metal parts lacquered in satinized golden finishing.

ORTHOPEDIC M3
Materasso ortopedico 200x200 H.20 cm.
Orthopedic mattress 200x200 H.20 cm.

RM/01
Doghe in legno 200x200 cm.
Wooden slats 200x200 cm.

PILLOWS
Cuscino 80x50 cm in piuma.
Pillow 80x50 cm in feather.

ADORE
Set lenzuola (4 pezzi) in raso avena 100% cotone con ricami oro chiaro. Cuscino 85x45 cm in pregiato tessuto platino. Cuscino 50x30 cm in 100% cashmere intrecciato colore bianco naturale. Copriletto trapuntato con bordi arrotondati 280x260 cm in pregiato tessuto platino e sottofodera di puro cotone 100% in tono. Plaid 210x140 cm 100% cashmere intrecciato colore bianco naturale.

Set of sheet (4 pieces) in oat avena 100% cotton satin with light gold embroidery. Cushion 85x45 cm in precious platinum fabric. Cushion 50x30 cm in 100% interwoven cashmere natural white colour.Quilted bedcover with rounded edges 280x260 cm in precious platinum fabric and 100% pure cotton under lining on tone. Plaid 210x140 cm 100% interwoven cashmere natural white colour.

02. BELOVED
Comodino 65x45 H.50 cm (destro e sinistro). Rivestito in Pray 5002/23 Chalk. Interni in legno laccato opaco NCS S 2005 Y 40R. Parti metalliche laccate in finitura oro satinato. Luce di cortesia inclusa.

Bedside table 65x45 H.50 cm (right and left). Upholstered in Pray 5002/23 Chalk. Inside in matte laquered wood NCS S 2005 Y 40R. Metal parts lacquered in satinized golden finishing. Courtesy light included.

03. BLAZING
Chaise-longue sinistra 180x80 H.60 cm. Rivestita in Pray 5002/23 Chalk. Pannello in marmo Quarzite Michelangelo. Seduta in Circe 24357/72 Miele. Parti metalliche in acciaio laccato oro satinato. Cuscino volante 60x60 cm e 40x40 cm in Circe 24357/72 Miele.

Left chaise-longue 180x80 H.60 cm. Upholstered in Pray 5002/23 Chalk. Panel in Quarzite Michelangelo marble. Seat cushion in Circe 24357/72 Miele. Metal parts in satinized gold lacquered steel. Loose cushion 60x60 cm and 40x40 cm in Circe 24357/72 Miele.

04. HAMILTON
Cassettiera 250x50 H.75 cm. Struttura in legno impiallacciato lucidato C.507 Eucalipto Frisé. Schienale e interno in legno laccato opaco NCS S 2005 Y40 R. Fondo dei cassetti in microfibra tono su tono. Parti metalliche in finitura oro lucido.

Chest of drawers 250x50 H.75 cm. Structure in polished veneered wood C.507 Eucalipto Frisee. Back and inside in matte lacquered wood inside NCS S 2005 Y40 R. Bottom of the drawers in microfiber tone on tone colour. Polished golden metal finishing.

05. LAFITTE
Mobile trucco 160x55 H.118 cm. Top in marmo Quarzite Michelangelo. Rivestimento in Pray 5002/23 Chalk. Cassetti internamente laccati opachi in NCS S 2005 Y 40R con fondo in microfibra tono su tono. Parti metalliche in finitura oro satinato.

Make-up unit 160x55 H.118 cm. Top in Quarzite Michelangelo marble. Upholstered in Pray 5002/23 Chalk. Drawers internally lacquered in matte NCS S 2005 Y 40R with microfiber tone on tone. Metal parts in satinized gold finishing.

06. ADELE
Sedia 60x63 H.81 cm. Sedile e schienale rivestiti in Neive 5004/03 Seppia. Retro, piping e gambe rivestiti in Pray 5002/23 Chalk con ricamo a "ventaglio". Puntali metallici in finitura oro satinato.

Chair 60x58 H.81 cm. Seat and back upholstered in Neive 5004/03 Seppia. Backside, pipings and legs upholstered in Pray 5002/23 Chalk with "fan" embroidering. Gold satinized metal tips.

07. MIRA
Poltroncina 87x89 H.71 cm. Rivestita in Circe 24357/71 Avorio. Profili in Pray 5002/23 Chalk. Struttura in metallo oro satinato.

Armchair 87x89 H.71 cm. Upholstered in Circe 24357/71 Avorio. Pipings in Pray 5002/23 Chalk. Structure in satin gold finishing.

08. MINSTREL
Tavolino 42x39 H.53 cm. Corpo centrale in legno impiallacciato lucido C.507 Eucalipto Frisé. Base in acciaio oro satinato.

Coffee table 42x39 H.53 cm. Central body in polished veneered wood C.507 Eucalipto Frisé. Base in satinized gold lacquered steel.

09. POLARIS
Lampadario con 14 diffusori Ø99 H.40 cm. Elementi curvati in alluminio con finitura oro lucido. Diffusori in Quarzite Patagonia retroilluminati con bordi "a spacco grezzo". Sistema di illuminazione LED COB. Altezza regolabile.

Chandelier with 14 diffusers Ø99 H.40 cm. Curved aluminium elements with polished gold finish. Backlit Patagonia Quarzite diffusers with "rough split" edges. COB LED lighting system. Adjustable height.

10. POLARIS ABAT-JOUR
Abat-jour 15x10 H.35 cm. Diffusore in marmo Patagonia retroilluminato con bordi a taglio vivo. Elemento curvo in alluminio con finitura oro lucida.

Abat-jour 15x10 H.35 cm. Backlit Patagonia marble diffusers with "raw split" edges. Curved alumimium elements with polished gold finishing.

11. POLARIS
Applique grande 15x10 H.90 cm. Diffusore in marmo Patagonia retroilluminato con bordi a taglio vivo. Elemento curvo in alluminio con finitura oro lucida.

Big wall lamp 15x10 H.90 cm. Backlit Patagonia marble diffusers with "raw split" edges. Curved alumimium elements with polished gold finishing.

12. ARACEA
Lampada cielo-terra con 7 foglie 85x76 H.264 cm. Stelo in metallo oro satinato. Paralume a forma di foglia orientabile in acciaio oro lucido (lato inferiore satinato). Sorgente a LED lineare.

Floor to ceiling 7 leaves lamp 85x76 H.264 cm. Stem in satin-finish gold metal. Adjustable "leaf" lights in polished gold stainless steel (satin bottom side). Linear LED source.

13. BELISARIO
Tappeto 300x400 cm.
Carpet 300x300 cm.

14. DUNCAN
Parete divisoria apribile 667 H.265 cm in legno impiallacciato Ziricote opaco e inserti in metallo oro lucido ed in metallo oro con effetto "corteccia". Fianchi laterali in specchio bronzo con rivestimento Envious 24220/71 Avorio.

Opening wall 667 H.265 cm in matt Ziricote venereed wood and polished gold metal insert with "bark" effect on metal cast inserts. Lateral sides in bronzed mirror with Envious 24220/71 Avorio upholstery.

15. EIDOS
Cabina armadio 220x360x190 cm composta da:
n.1 modulo aperto da 60 cm con ripiani e porta scarpe
n.2 moduli aperti da 120 cm con 2 appendiabiti e 1 ripiano
n.1 modulo con ante con ripiani, appendiabiti e cassetti
n.1 modulo con ante con ripiani e appendiabiti
n.1 modulo aperto da 100 cm con ripiani, appendiabiti e cassetti
Struttura in alluminio verniciato a polvere Bronze Sablé con barre LED verticali e profili in metallo oro lucido. Retro in Envious 24220/71 Avorio con ricamo "Cà Foscari". Base e top in vetro specchiato bronzo. Cassetti con frontale in vetro specchiato bronzo e base rivestita in Faber 24229/66 Beige. Ante in vetro rigato con profilo in alluminio e decorazione oro lucido. Maniglia in marmo Crystal Roots.

Walk-in wardrobe 220x360x190 cm composed by:
n.1 open module 60 cm with shelves and shoe rack
n.2 open module 120 cm with 2 hangers and 1 shelf
n.1 module with doors with shelves, hanger ad drawers
n.1 module with doors with shelves, hanger
n.1 open module 100 cm with shelves, hanger and drawers.
Structure in Bronze Sablé powder-coated aluminium, with vertical LED bars and polished gold metal profiles. Back in Envious 24220/71 Avorio with "Cà Foscari" embroidery. Base and top in bronze mirror glass. Drawers with front in bronze mirror glass and base upholstered in Faber 24229/66 Beige. Doors in ribbed glass with aluminium profile and polished gold decoration. Handle in Crystal Roots marble.

16. BARTOK
Specchio contenitore 68x17 H.201 cm con vano interno (sinistro e destro). Metalli in oro satinato. Inserto in marmo Crystal Roots con illuminazione a LED. Parti rivestite in Faber 24229/66 Beige.

Mirror container 68x17 H.201 cm with internal compartment (left and right). Frame in satinized gold metal. Crystal Roots marble insert with LED lighting. Upholstery in Faber 24229/66 Beige.

Specchio contenitore 68x17 H.201 cm (centrale). Metalli in oro satinato. Inserto in marmo Crystal Roots con illuminazione a LED. Parti rivestite in Faber 24229/66 Beige.

Mirror container 68x17 H.201 cm (central). Frame in satinized gold metal. Crystal Roots marble insert with LED lighting. Upholstery in Faber 24229/66 Beige.

17. EKOS
Panca 150x42 H.50 cm. Rivestita in Pray 5002/23 Chalk con ricamo "Ca Foscari". Struttura in acciaio oro lucido.

Bench 150x42 H.50 cm. Upholstery in Pray 5002/23 Chalk with "Ca Foscari" embroidery. Structure in polished gold lacquered steel.

18. ARGANTE
Tappeto 300x180 cm con placca metallica con logo.
Carpet 300x180 cm with metal plaquet with logo.

ART GALLERY

ANTILOPE ORYX
175x140 cm. Base in plexiglass con inserti in vetro e cristalli Swarovski, struttura in acciaio inox oro lucido.
175x140 cm. Plexiglass base with glass inserts and Swarovski crystals, polished gold stainless steel frame.

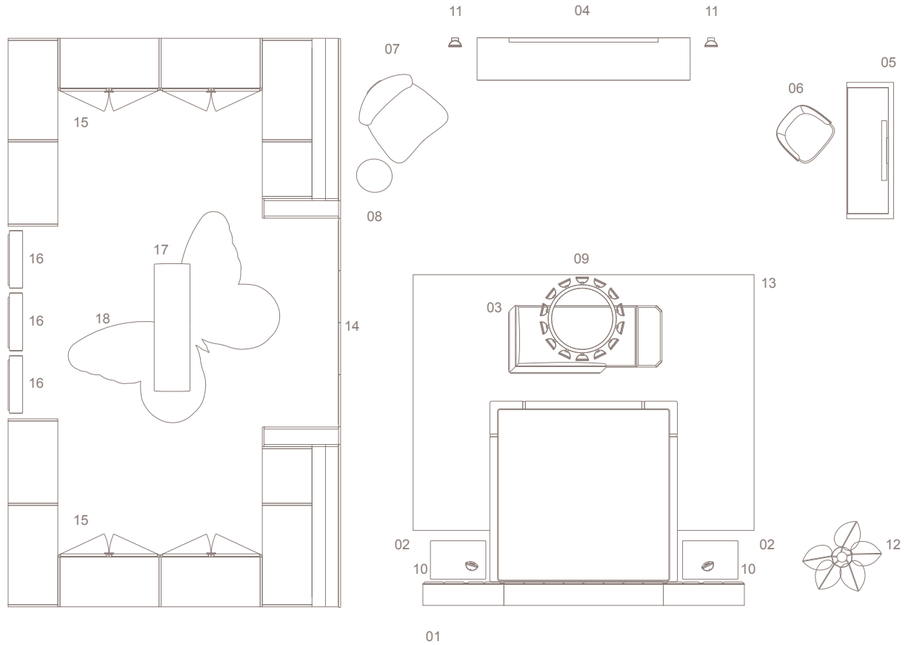

EMBRACE
Bedroom

Nella camera da letto Embrace si fondono armoniosamente relax, benessere e fitness. Realizzato da Fabio Bonfà, il letto Embrace rappresenta una sintesi di lusso e del comfort, consolidando lo spazio con il suo design raffinato. Completata da una serie di accessori per il fitness, tra cui pesi in marmo e un letto wellness, questa collezione offre una perfetta integrazione del benessere nel cuore della camera da letto.

Within the Embrace Bedroom a harmonious fusion of relaxation, wellness, and fitness takes place. Crafted by Fabio Bonfà, the Embrace bed stands as the epitome of luxury and comfort, anchoring the space with its refined design. Complemented by an array of fitness accessories, including marble weights and a wellness bed, this collection offers a seamless integration of well-being into the sanctuary of the bedroom.

Embrace Radica
letto
bed

Embrace Radica
comodino
bedside table

Embrace
panca
bench

Akira abat-jour
lampada da tavolo
table lamp

Adele Radica
poltrona
armchair

Adele
pouf
pouffe

Button
tavolo basso
low table

Sputnik
lampadario
chandelier

Sputnik
applique
wall lamp

Fancy
cache-pot
cache-pot

Sablé
tappeto
carpet

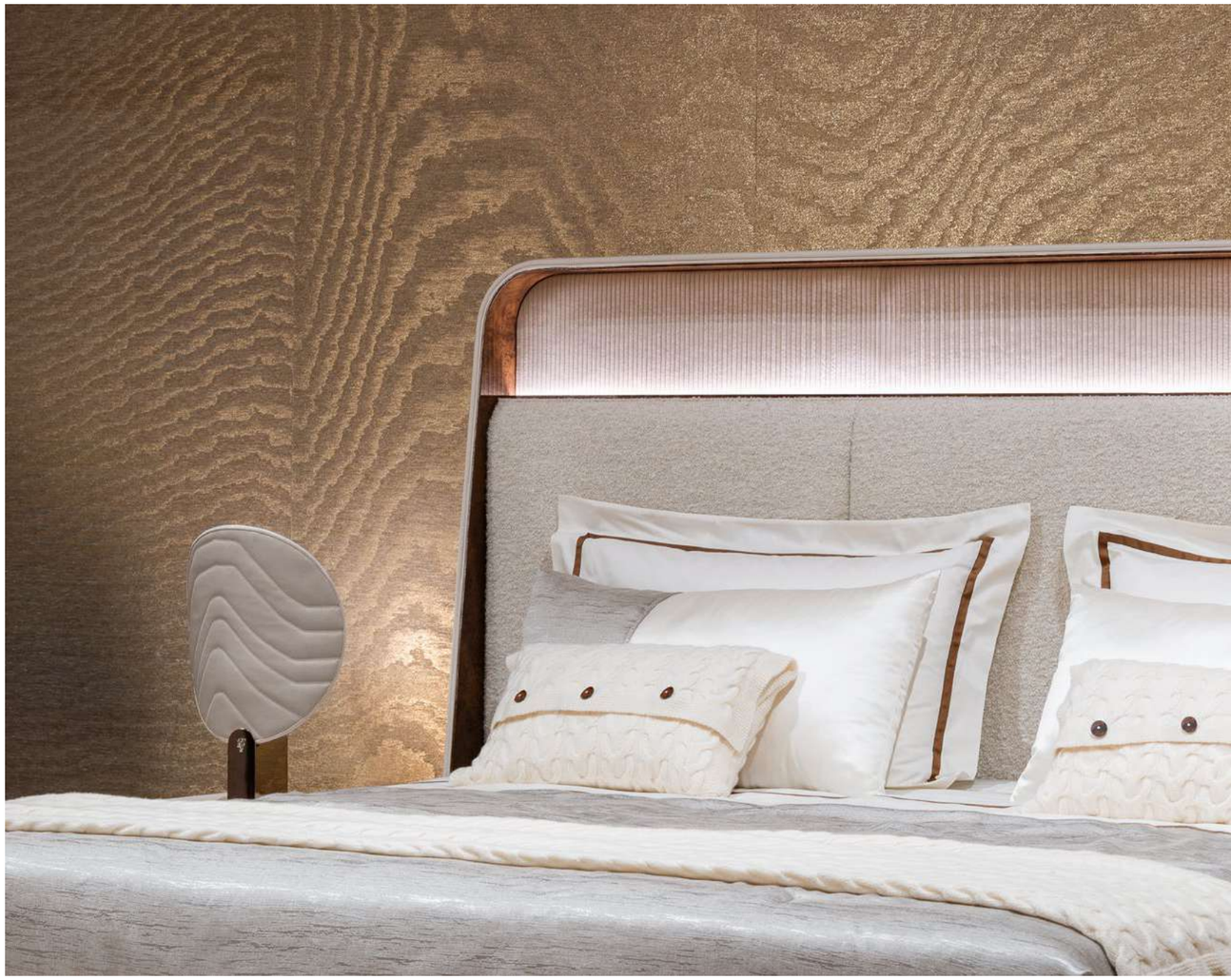

Embrace
panca
bench

Essence
set lenzuola
sheet set

Akira abat-jour
lampada da tavolo
table lamp

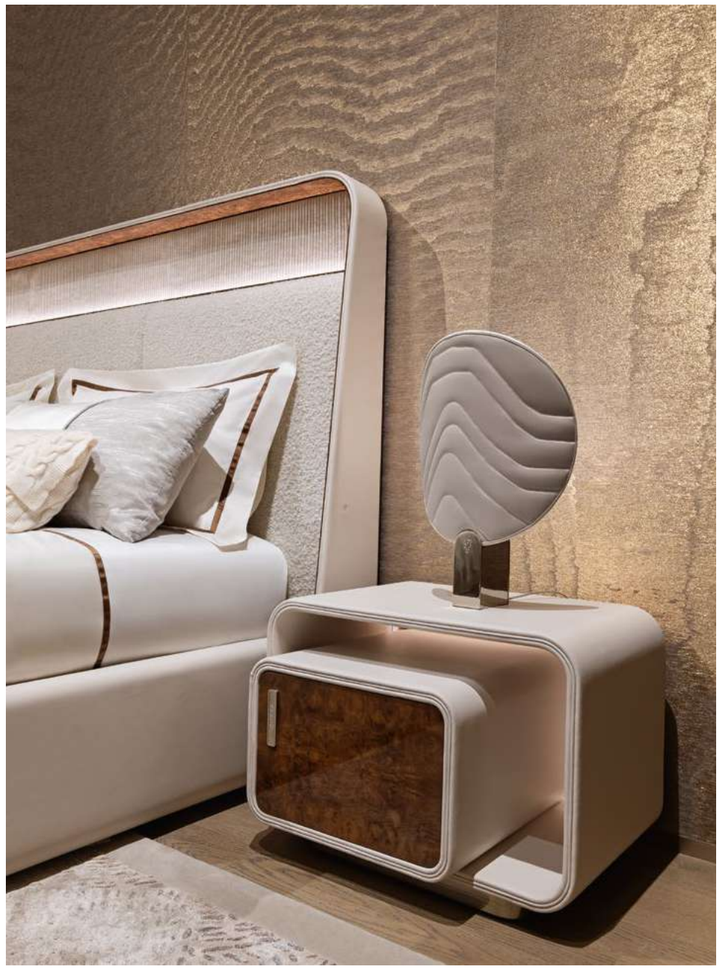

Embrace Radica
letto
bed

Embrace Radica
comodino
bedside table

Akira abat-jour
lampada da tavolo
table lamp

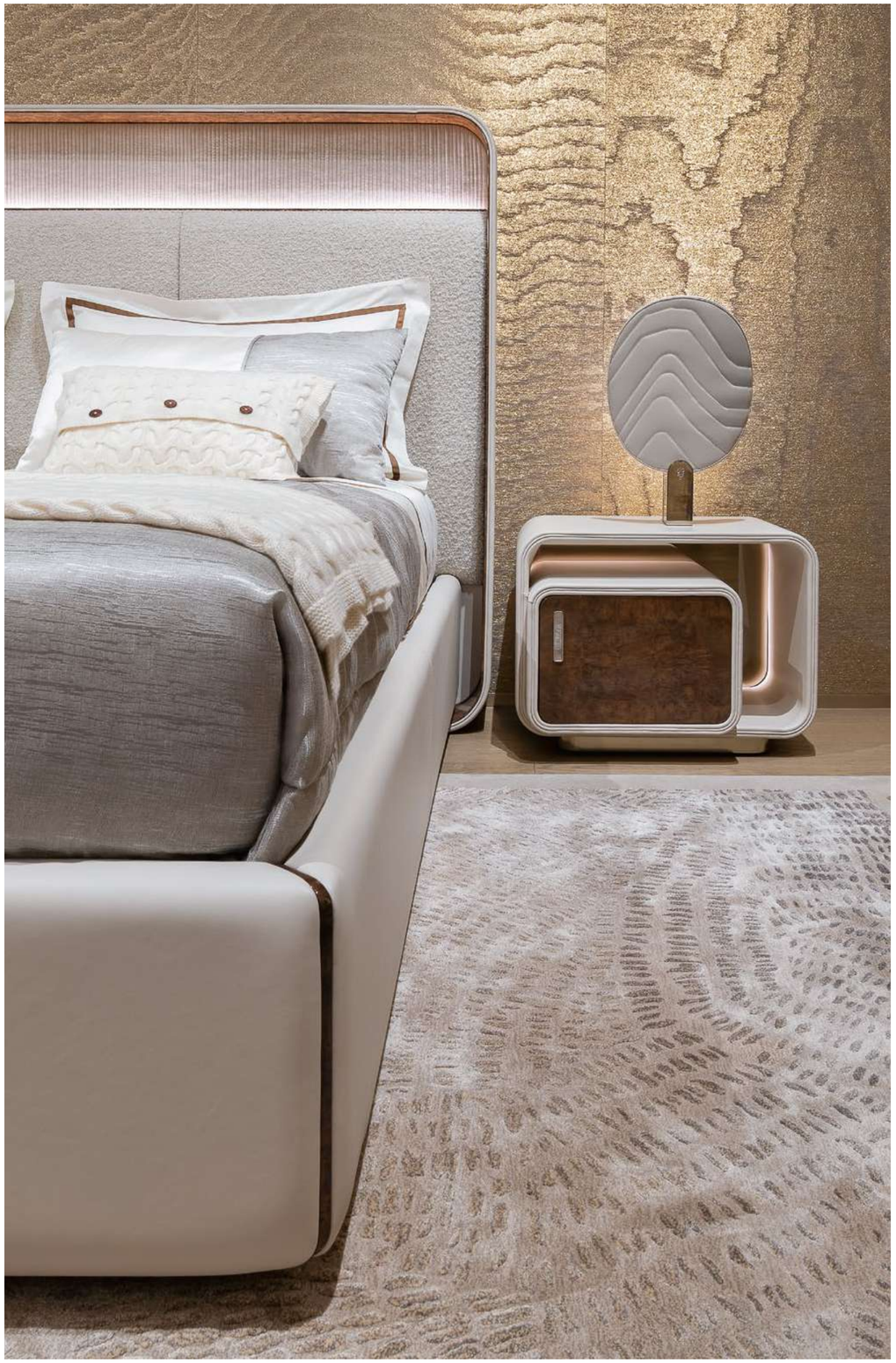

Embrace Radica
letto
bed

Embrace
panca
bench

Embrace Radica
comodino
bedside table

Akira abat-jour
lampada da tavolo
table lamp

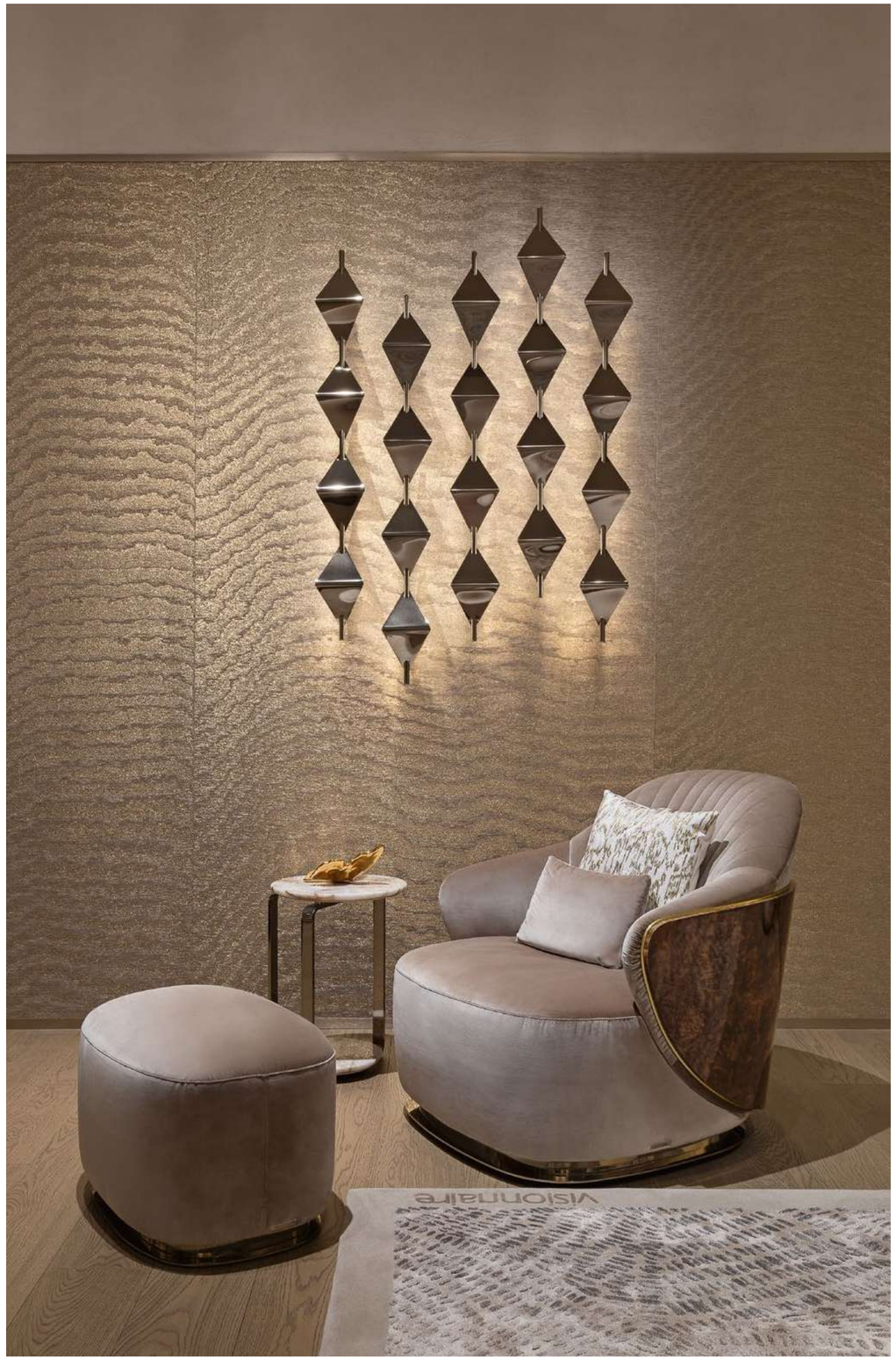

Adele Radica
poltrona
armchair

Button
tavolo basso
low table

Adele
pouf
pouffe

Sputnik
applique
wall lamp

Vanessa
accessorio
accessory

Embrace Radica
cassettiera
chest of drawers

Seeds
vasi
vases

Ogiva
vassoio
tray

Taurus
opera
art work

Embrace Radica
cassettiera
chest of drawers

Seeds
vasi
vases

Ogiva
vassoio
tray

Taurus
opera
art work

Kloster
panca fitness
fitness bench

Kloster
panca
bench

Kloster
sacco da box
punching bag

Kloster
palla fitness
gym ball

Kloster
guantoni da box
boxing gloves

Kloster
pesi da palestra
gym weight kit

Kloster
corda
jumping rope

Kloster
porta tappetino yoga
yoga mat holder

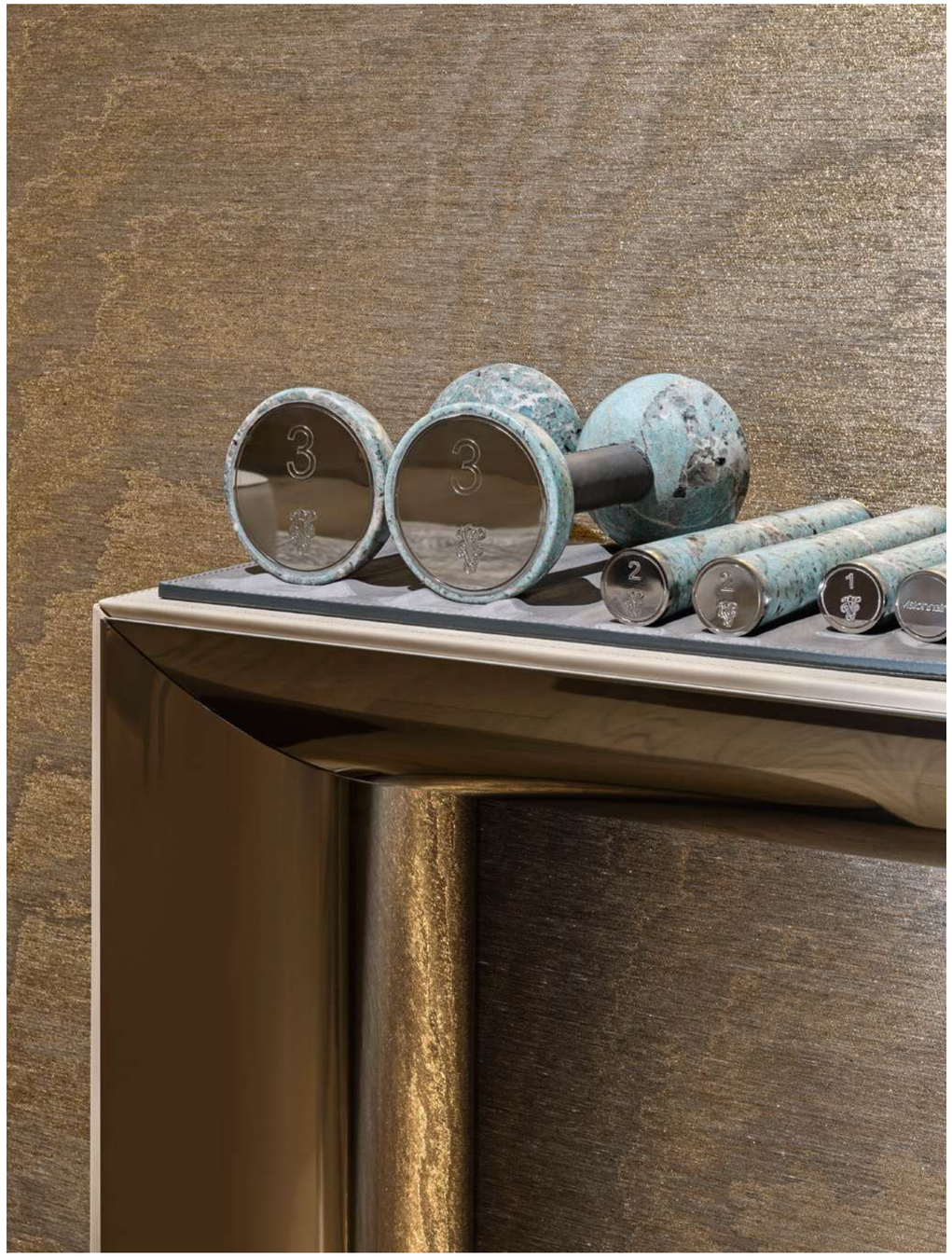

Kloster
panca fitness
fitness bench

Kloster
panca
bench

Kloster
pesi da palestra
gym weight kit

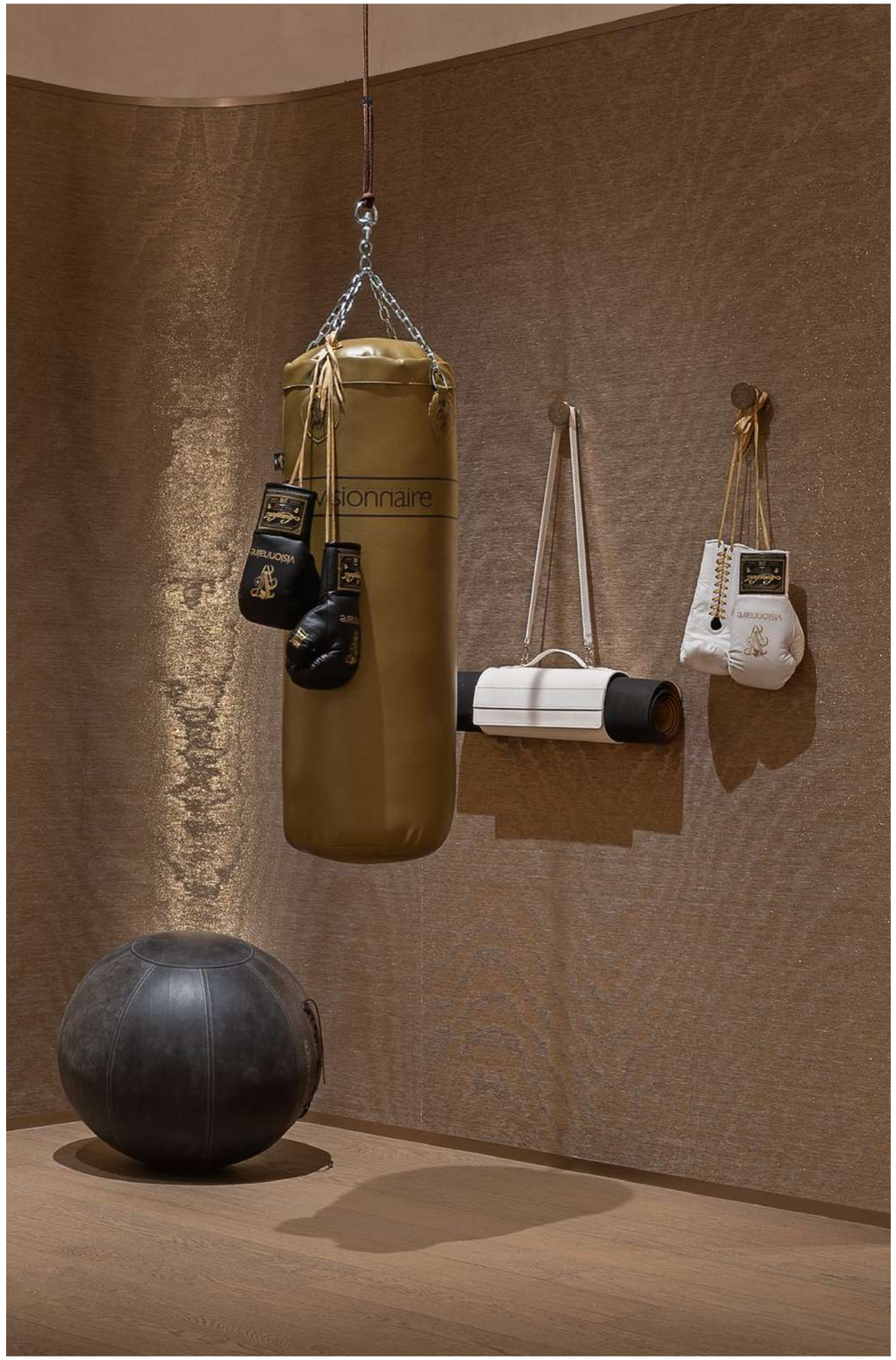

Kloster
panca fitness
fitness bench

Kloster
sacco da box
punching bag

Kloster
guantoni da box
boxing gloves

Kloster
corda
jumping rope

Kloster
panca
bench

Kloster
palla fitness
gym ball

Kloster
pesi da palestra
gym weight kit

Kloster
porta tappetino yoga
yoga mat holder

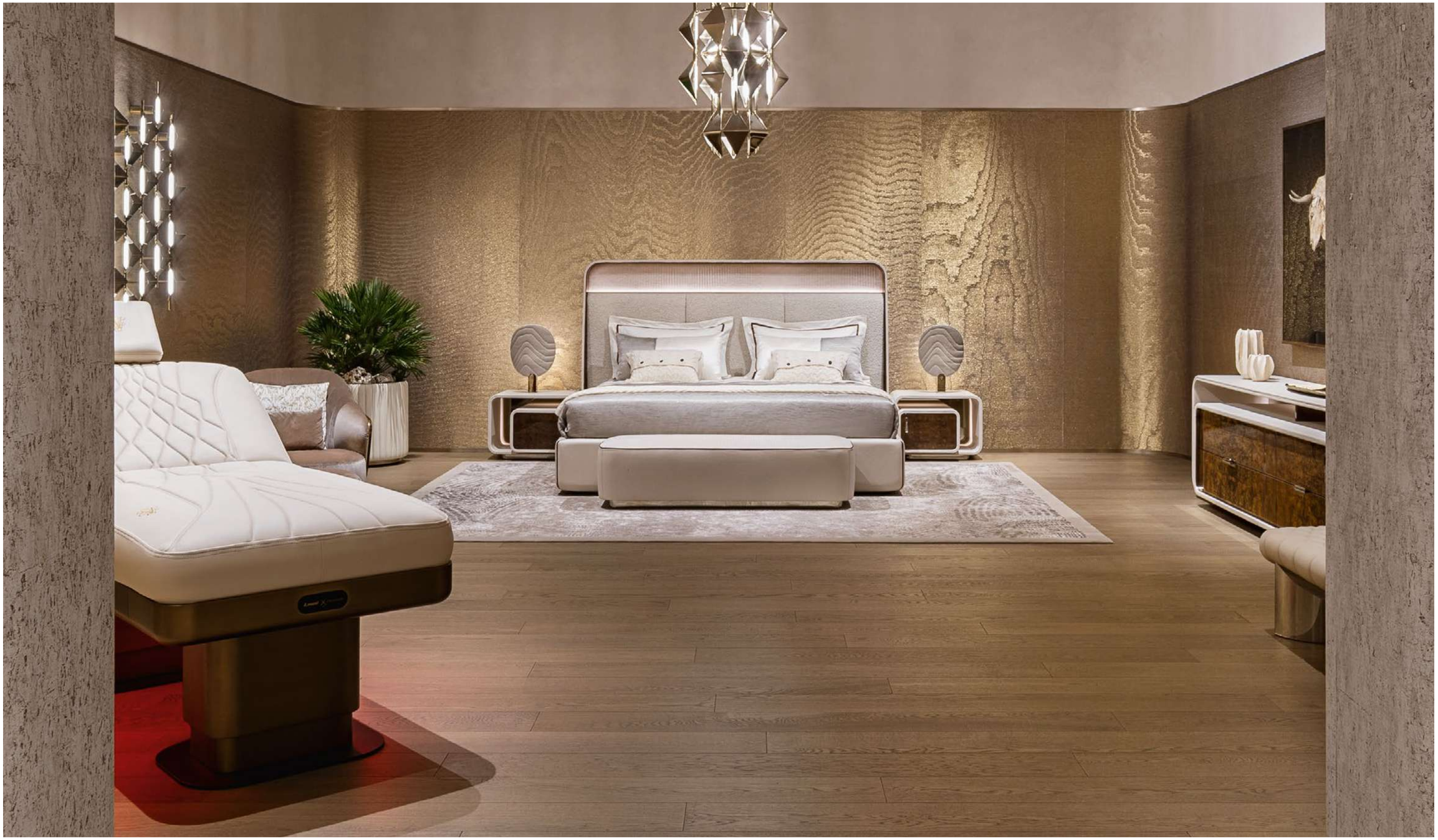

Embrace Radica
letto
bed

Embrace
panca
bench

Sputnik
lampadario
chandelier

Embrace Radica
comodino
bedside table

Akira abat-jour
lampada da tavolo
table lamp

Wellbeing
lettino massaggi
massage bed

Sablé
tappeto
carpet

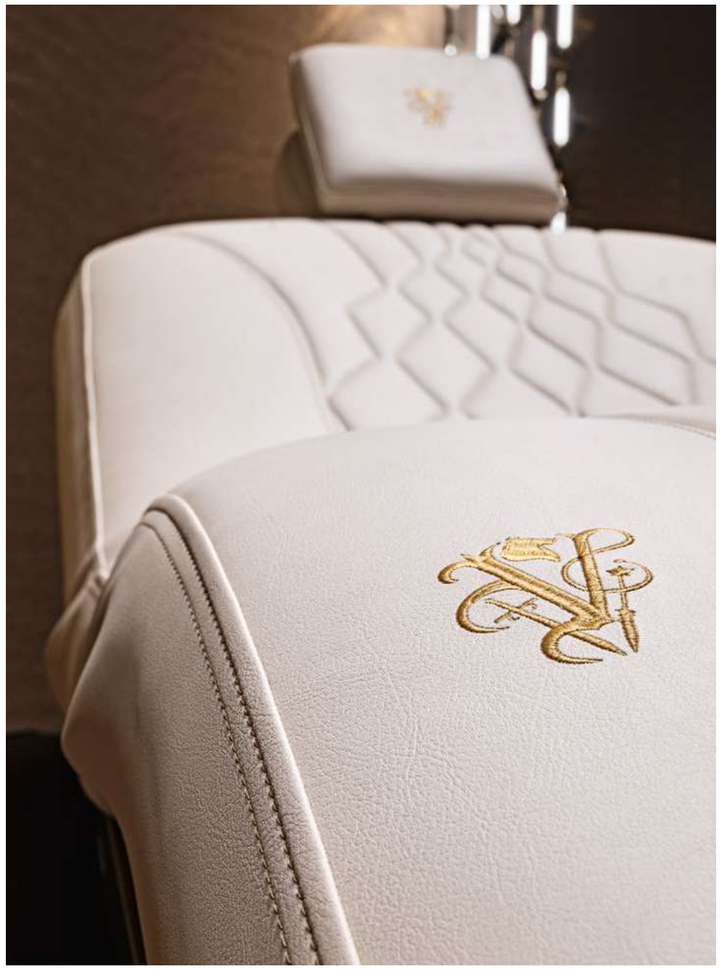

Wellbeing
lettino massaggi
massage bed

Wellness Time
accappatoio
bathrobe

Kloster
panca fitness
fitness bench

The Magician
opera
art work

Dreamer
opera
art work

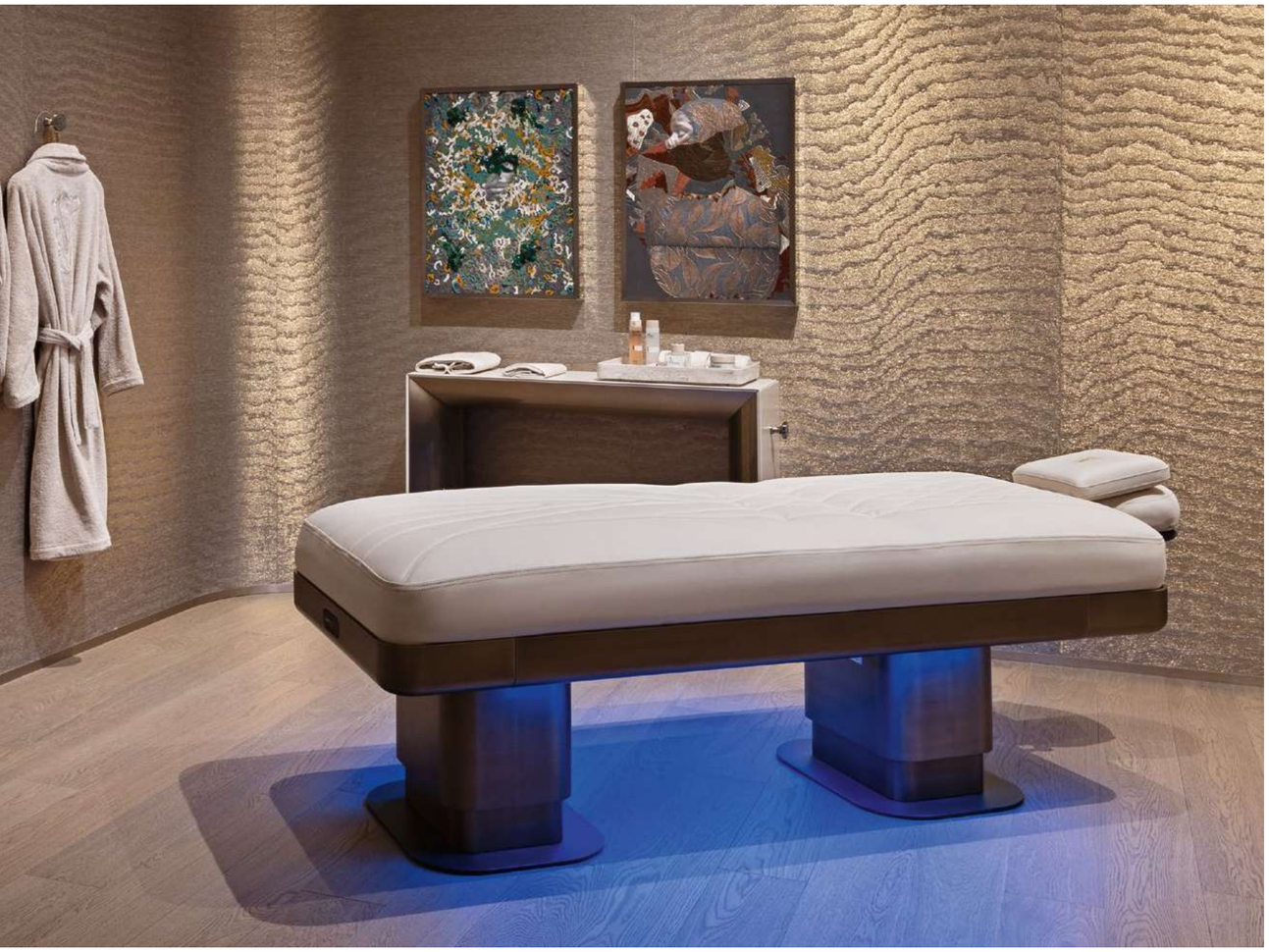

Wellbeing
lettino massaggi
massage bed

Wellness Time
accappatoio
bathrobe

Kloster
panca fitness
fitness bench

The Magician
opera
art work

Dreamer
opera
art work

Wellness Time
accappatoio
bathrobe

Kloster
panca fitness
fitness bench

Wellness Time
set asciugamani
towels set

The Magician
opera
art work

Dreamer
opera
art work

01. EMBRACE RADICA
Letto 208x220 H.150 cm per materasso 200x200 cm. Testata trapuntata a righe verticali rivestita in City Velvet CA7832/74 Avorio. Parte centrale rivestita in Circe 24357/70 Panna. Sommier e cornice testata in pelle Derby Leather 24352/04 Latte. Profilo interno testata in radica di noce R.001, finitura 100 gloss. Illuminazione perimetrale a LED.

Bed 229x220 H.150 cm for mattress 200x200 cm. Quilted headboard with vertical stripes covered in City Velvet CA7832/74 Avorio. Central part upholstered in Circe 24357/70 Panna. Sommier and headboard frame in Derby Leather 24352/04 Latte. Headboard internal profile in walnut burl R.001, 100-gloss finish. LED perimeter lighting.

ORTHOPEDIC M3
Materasso ortopedico 200x200 H.20 cm.
Orthopedic mattress 200x200 H.20 cm.

RM/01
Doghe in legno 200x200 cm.
Wooden slats 200x200 cm.

PILLOWS
Cuscino 80x50 cm in piuma.
Pillow 80x50 cm in feather.

ESSENCE
Set lenzuola (4 pezzi). Bianco satinato con profili marroni. Cuscino 85x45 cm in raso bianco con fascia laterale color beige. Copriletto 280x260 cm in colore beige, con sottofodera in puro cotone 100% tono su tono. Cuscino 30x50 cm in 100% cashmere intrecciato colore bianco naturale + bottoni in legno noce. Plaid 220x120 cm. In 100% cashmere intrecciato colore bianco naturale.

Set of sheets (4 pieces). Satin white with brown piping. Cushion 85x45 cm in white satin with beige-coloured side band. Bedcover 280x260 cm in beige with 100% pure cotton tone-on-tone underlining. Pillow 30x50 cm in 100% natural white woven cashmere + walnut wood buttons. Plaid 220x120 cm. In 100% natural white woven cashmere.

02. EMBRACE RADICA
Comodino con cassetto 66x51 H.49 cm (destro e sinistro). Rivestimento in pelle Derby leather 24352/04 Latte. Frontale cassetto in radica di noce R.001, finitura 100 gloss. Schienale del vano a giorno in specchio bronzo. Cassetto interno in legno laccato opaco NCS S 2005 Y 40R. Illuminazione perimetrale a LED. Base e placchetta in finitura champagne lucida.

Bedside table with drawer 66x51 H.49 cm (right and left). Upholstery in Derby leather 24352/04 Latte. Drawer front in walnut burl R.001, 100 gloss finish. Open compartment back in bronze mirror. Inner drawer in matt lacquered wood NCS S 2005 Y 40R. LED perimeter lighting. Base and plaquet in polished champagne finishing.

03. EMBRACE
Panca 156x54 H.40 cm. Rivestimento in City Velvet CA7832/74 Avorio con motivo trapuntato. Parte inferiore in Derby Leather 24352/04 Latte, profili in Soft Leather 1135 Cioccolato. Base in finitura champagne lucida.

Bench 156x54 H.40 cm. Upper part in striped quilted City Velvet CA7832/74 Avorio. Lower part in Derby Leather 24352/04 Latte, pipings in Soft Leather 1135 Cioccolato. Base in polished champagne finishing.

04. EMBRACE RADICA
Cassettiera 255x58 H.76 cm. Struttura e schienale rivestita in pelle Derby 24352/04 Latte. Frontale cassetto in radica di noce R.001, finitura 100 gloss. Schienale del vano a giorno in specchio bronzo. Cassetto interno in legno laccato opaco NCS S 2005 Y40R. Fondo cassetti in microfibra tono su tono. Base e placchetta in finitura champagne lucido. Illuminazione perimetrale a LED.

Chest of drawers 255x58 H.76 cm. Structure upholstered in Derby Leather 24352/04 Latte, including rearback. Front drawer in burl walnut root R.001, 100 gloss finish. Back of the open compartment in bronze mirror. Inside drawer in matt lacquered wood NCS S 2005 Y40R. Bottom of the drawers in microfiber tone on tone colour. Base and plaquet in polished champagne finishing. LED perimeter lighting.

05. ADELE RADICA
Poltrona 88x93 H.82 cm. Retro schienale in radica di noce lucida R.001, 100 gloss. Rivestimento in Fedora 24349/21 Caramello con profili oro. Base girevole champagne lucido. Cuscino volante 40x28 cm in Fedora 24349/21 Caramello.

Armchair 88x93 H.82 cm. Rear back in glossy burl walnut root R.001, 100 gloss. Upholstery in Fedora 24349/21 Caramello with gold profiles. Loose cushion 40x28 cm in Fedora 24349/21 Caramello.

06. ADELE
Pouf 63x43 H.40 cm. Rivestimento in Fedora 24349/21 Cammello. Base champagne lucida.

Pouffe 63x43 H.40 cm. Upholstery in Fedora 24349/21 Cammello. Polished champagne base.

07. BUTTON
Tavolo basso Ø40 H.51 cm. Doppio top in marmo Crystal Roots. Struttura principale in finitura laccata champagne lucido.

Low table Ø40 H.51 cm. Double top in Crystal Roots marble. Main structure in polished champagne lacquered finishing.

08. KLOSTER
Consolle fitness 122x35 H.91 cm. Rivestimento in Classic 24263/34 Panna. Struttura in acciaio oro satinato. Pomolo portaoggetti in acciaio oro satinato su un fianco.

Fitness console 122x35 H.91 cm. Upholstery in Classic 24263/34 Panna. Satinized gold steel structure. Satinized gold steel storage knob on one side.

THARIS
Vassoio 58x30 H.6 cm in marmo Travertino.
Tray 58x30 H.6 cm in Travertine marble.

09. KLOSTER
Appendiabiti da parete in acciaio inox satinato champagne.
Wall hanger in satin champagne stainless steel.

10. WELLBEING
Lettino per massaggi 84x197 H.77/114 cm. Rivestimento in Ecopelle beige. Sistema di riscaldamento, doppio movimento testa/piedi e doppio motore telescopico. Struttura in metallo finitura oro satinato.

Massage bed 84x197 H.77/114 cm. Upholstery in Eco Leather beige. Heating system, double head/foot movement and double telescopic engine. Structure in satinized gold metal finishing.

WELLNESS TIME
Accappatoio con collo sciallato, colore beige.
Shawl collar bathrobe, beige colour.

Telo doccia 91x 142 cm, colore beige.
Shower towel 91x 142 cm, beige colour.

Set asciugamano grande 58x106 cm e asciugamano piccolo 39x58 cm, colore beige.

Set of big towel 58x106 cm and small towel 39x58 cm, beige colour.

Lavette 25x25 cm (4 pezzi), colore beige.
Lavette 25x25 cm (4 pieces), beige colour.

11. KLOSTER
Consolle fitness 122x35 H.91 cm. Rivestimento in Classic 24263/34 Panna. Struttura in acciaio oro satinato. Pomolo portaoggetti in acciaio oro satinato su un fianco.

Fitness console 122x35 H.91 cm. Upholstery in Classic 24263/34 Panna. Satinized gold steel structure. Satinized gold steel storage knob on one side.

12. KLOSTER
Panca fitness 120x42 H.40 cm. Rivestimento in pelle Pray 5002/03 Farina. Struttura in acciaio AISI 316 lucido.

Fitness bench 120x42 H.40 cm. Upholstery in Pray leather 5002/03 Flour. Polished AISI 316 steel structure.

13. KLOSTER
Set di coppie di pesi da 1 e 2 kg in marmo Amazonite e dettagli in acciaio lucido. Coppia di pesi da 3 kg in marmo Amazonite ed impugnatura in Cordoba 24279/80 Salvia. Pad porta pesi da palestra in cuoio Cordoba 24279/80 Salvia.

Set of pairs of 1 and 2 kg weights in Amazonite marble and polished steel details. Pair of 3 kg weights in Amazonite marble and Cordoba 24279/80 Salvia leather handle. Cordoba 24279/80 Salvia leather gym weight set.

14. KLOSTER
Sacco da boxe 30 kg - Leone per Visionnaire in pelle colore oro.

Punching bag 30 kg - Leone for Visionnaire in vintage golden leather.

15. KLOSTER
Palla fitness Ø55 cm. Rivestimento in Prime Leather 24351/86 Antracite.

Fitness ball Ø55 cm. Upholstery in Prime Leather 24351/86 Antracite.

16. KLOSTER
Guantoni da boxe da donna - Leone per Visionnaire in pelle bianca e lacci dorati.

Woman boxing gloves - Leone for Visionnaire in white leather and golden strings.

17. KLOSTER
Guantoni da boxe da uomo - Leone per Visionnaire in pelle nera e lacci dorati.

Man boxing gloves - Leone for Visionnaire in black leather and golden strings.

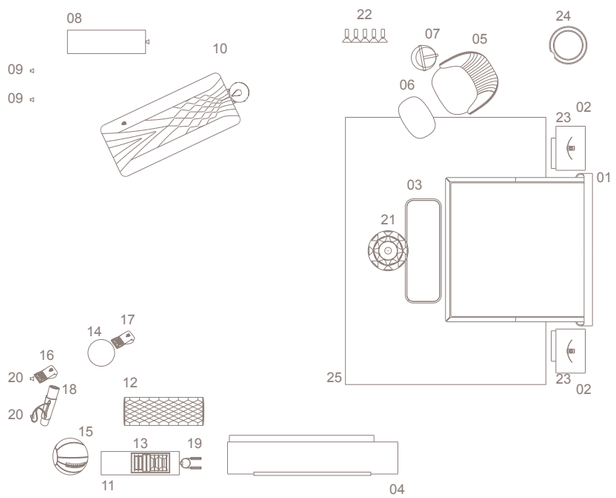

18. KLOSTER
Porta tappetino da yoga in Kenya 24164/01 Bianco con cinghia regolabile.

Yoga mat holder in Kenya 24164/01 Bianco with adjustable strap.

19. KLOSTER
Corda da salto in pelle. Maniglie in Cordoba 24279/80 Salvia con dettagli e logo in alluminio lucido.

Jumping rope in leather. Handles in Cordoba 24279/80 Salvia with polished aluminium details and logo.

20. KLOSTER
Appendiabiti da parete in acciaio inox satinato oro.
Wall hanger in satinized gold stainless steel.

21. SPUTNIK
Lampadario Ø 60 H.142 cm. Struttura a 16 tubi, 48 rombi e 24 luci a LED, finitura champagne lucido.

Ceiling lamp Ø 60 H.142 cm. Structure with 16 tubes, 48 rhombuses and 24 LED lights with polished champagne-lacquered finish.

22. SPUTNIK
Applique 13x20 H.110 cm. Struttura a 4 elementi romboidali a LED, finitura champagne lucido.

Wall lamp 13x20 H.110 cm. Structure with 4 rhombuses shaped diffusers with LED lights finished with polished champagne lacquer.

23. AKIRA ABAT-JOUR
Lampada da tavolo 33x11 H.51 cm. Paralume in Envious 24220/72 Salvia con ricamo "Cà Foscari". Base in ottone in finitura champagne lucido. Portalampade in ottone tornito con diffusore in vetro satinato.

Table lamp 33x11 H.51 cm. Lampshade in Envious 24220/72 Salvia with "Cà Foscari" embroidery. Brass base in glossy champagne finish. Lampholder in turned brass with satin glass diffuser.

24. FANCY OUTDOOR
Cache-pot Ø57 H.61 cm. Struttura cannetè in Laguna 3003/07 Panna. Parti metalliche in finitura AISI 316 champagne lucido.

Cache-pot Ø57 H.61 cm. Ribbed structure in Laguna 3003/07 Cream. Metal parts in polished champagne 316 AISI finishing.

25. SABLÉ
Tappeto 300x400 cm.
Carpet 300x400 cm.

ART GALLERY

TAURUS
190x130x6 cm. Struttura in acciaio inox in finitura bronzo satinato.
190x130x6 cm. Frame in satinized bronze stainless steel.

THE MAGICIAN
60x80x5 cm. Stampa digitale su raso con ricami fatti a mano.
60x80x5 cm. Digital print on satin with handmade embroidery.

DREAMER
60x80x5 cm. Stampa digitale su raso con ricami fatti a mano.
60x80x5 cm. Digital print on satin with handmade embroidery.

Il mobile bar Duke, disegnato da Alessandro La Spada, è contraddistinto dalla superficie in mdf stratificato in stampo e lavorato in 3d con cannettatura verticale. Altra caratteristica è la curvatura dell'elemento metallico, che sottrae idealmente parte della struttura centrale. Il top ovale realizzato in marmo Patagonia completa in modo scultoreo il progetto.

The Duke bar unit, by Alessandro La Spada, is characterized by the molded layered mdf surface worked in 3d with vertical ribbing. Another feature is the curvature of the metal element, which ideally subtracts part of the central structure. The oval top made of Patagonia marble completes the project in a sculptural way.

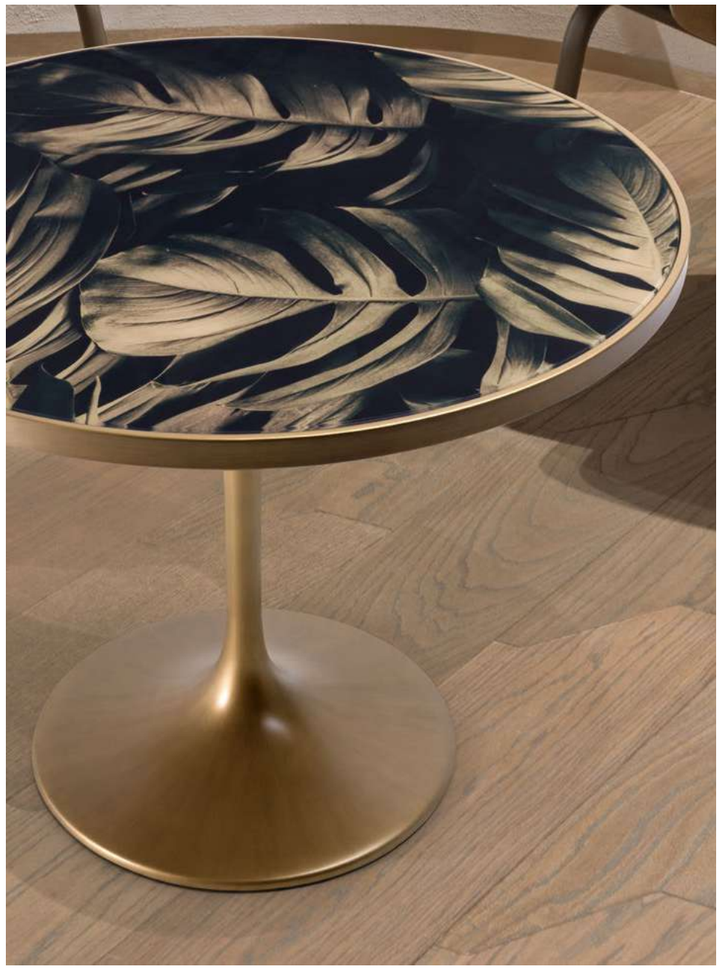

Kairos
tavolo da pranzo
dining table

Kylo Padded Dehors
sedia
chair

Voluptas
sgabello
stool

Duke
mobile bar
bar unit

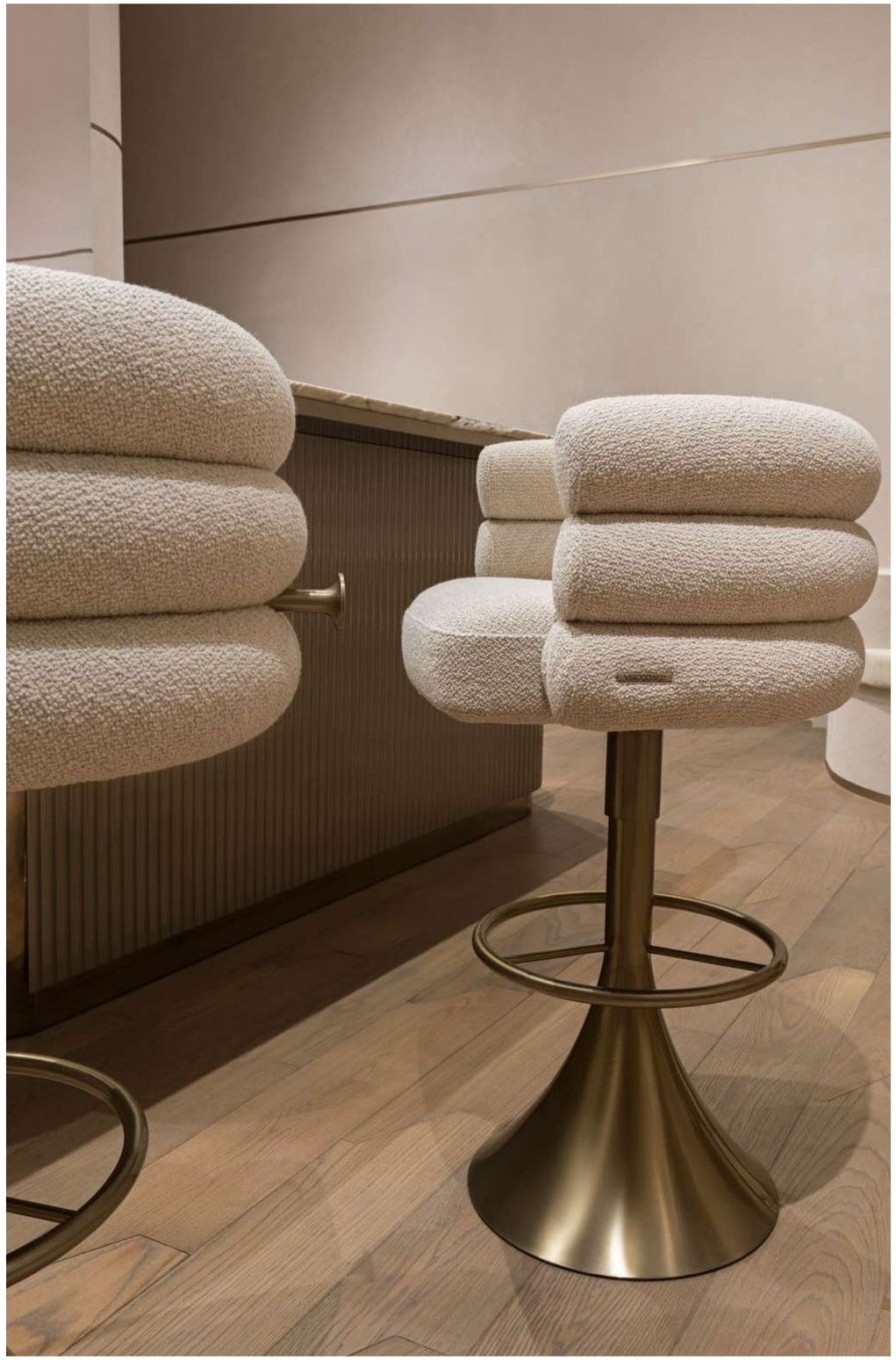

Voluptas
sgabello
stool

Voluptas
pomello appendiabiti
knob

Duke
mobile bar
bar unit

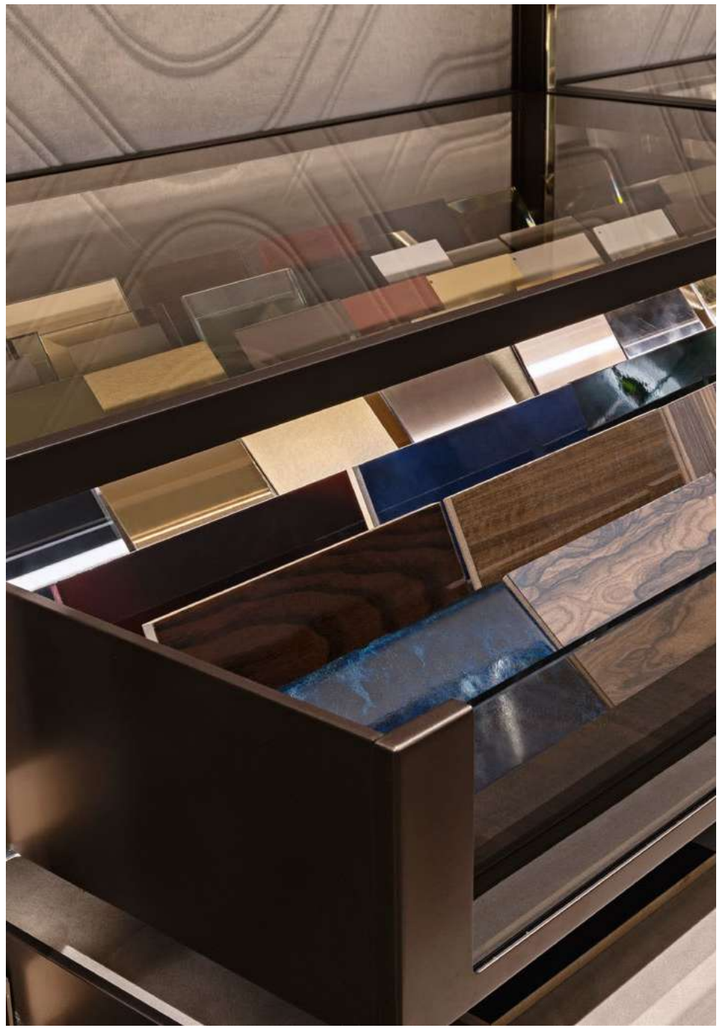

Kairos
tavolo da pranzo
dining table

Kylo Padded Dehors
sedia
chair

Anthology
libreria porta campioni
sample rack bookshelf

Anthology
libreria porta campioni
sample rack bookshelf

Anthology
libreria porta campioni
sample rack bookshelf

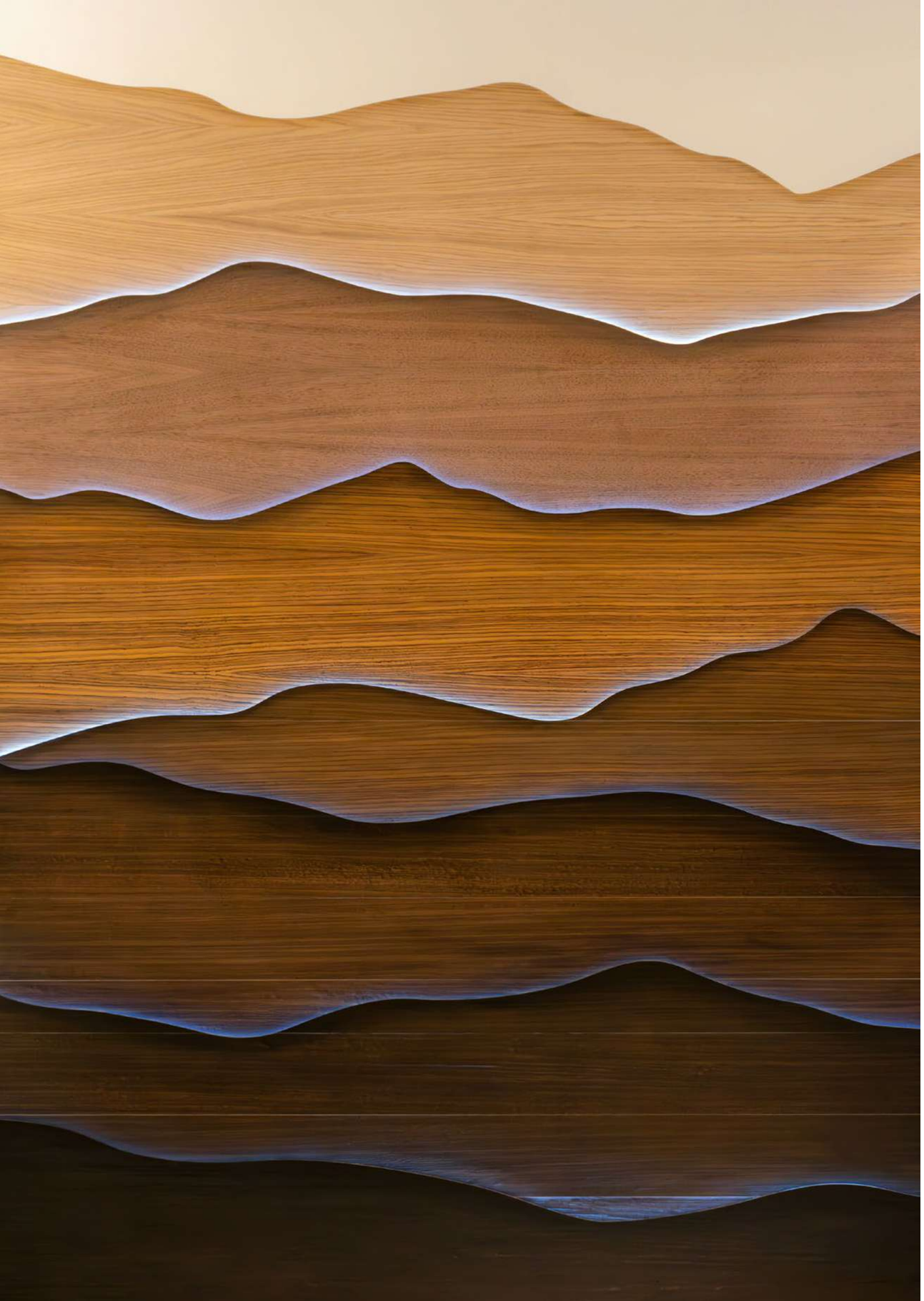

01. DUKE
Mobile bar 280x94 H.110 cm. Top superiore in marmo Patagonia. Struttura in legno cannetè laccata RAL 1035 lucido. Zoccolo e metalli in finitura oro lucido. Piano di lavoro in acciaio inox con lavabo e rubinetteria integrati. Ante in legno laccato lucido EXX marron glacé. Interni in legno laccato opaco RAL 9005.

Bar unit 280x94 H.110 cm. Upper top in Patagonia marble. Cannetè wood structure in polished lacquered RAL 1035 pearl beige. Plinth and metals in lacquered gold finishing. Top of working area in stailness steel with integrated sink and taps. Plain doors in polished lacquered wood EXX marron glacé. Inside in matt lacquered wood RAL 9005.

02. VOLUPTAS
Sgabello 65x54 H.98-107 cm. Rivestimento in Orsetto Stretch 24332/02 Ecrù. Metalli oro satinato.

Stool 65x54 H.98-107 cm. Upholstery in Orsetto Stretch 24332/02 Ecrù. Gold satinized metals.

03. KAIROS
Tavolo da pranzo Ø90 H.71 cm. Top in vetro retrostampato. Base in alluminio verniciato a polveri.

Dining table Ø90 H.71 cm. Top back-printed etched glass. Powder-coated aluminum base.

04. KYLO PADDED DEHORS
Sedia 60x61 H.81 cm. Struttura in alluminio in finitura Y2317F oro yuma con puntali in finitura oro satinato. Rivestimento in Augusta 3045/70 Noce.

Chair 60x61 H.81 cm. Aluminum structure in Y2317F oro yuma finish with satinized gold finish tips. Upholstery in Augusta 3045/70 Noce.

05. ANTHOLOGY
Libreria porta campioni 339x58 H.230 cm. Struttura con moduli aperti in alluminio bronzo verniciato a polvere e vetro bronzo con ripiani, appendini, cassetti e vassoio estraibile. Lati e retro rivestiti in tessuto trapuntato con ricamo "Cà Foscari". Barre luminose nei profili anteriori. Sample rack bookshelf 339x58 H.230 cm.

Sample rack bookshelf 339x58 H.230 cm. Open unit modules in powder coated bronze aluminum and bronze glass with shelves, hangers, drawers and retractable tray. Sides and back in quilted fabric with "Cà Foscari" embroidery. Light bars in the front uprights.

ART GALLERY

DUNE
175x250 cm. Base ed inserti in legno a diversi strati sovrapposti con sfumatura cromatica ed illuminazione interna a LED. Cornice in plexiglass nero lucido.
175x250 cm. Wooden base and inserts in several layers with colour gradient and LED interior lighting. Glossy black plexiglass frame.

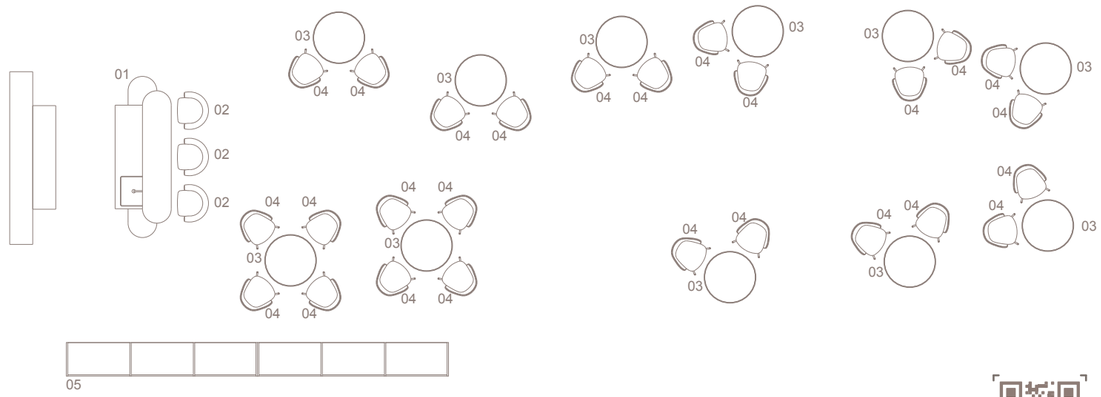

TECHNICAL BOOK

ABBEY

Applique
Wall lamp

Design
Marco Piva

Applique in marmo, struttura portante in metallo e plexiglass con diffusore costituito da un piatto a spessore ridotto in onice o quarzite fissato alla struttura tramite staffe trasparenti. Cornice e disco centrale in acciaio inox satinato. Disponibile in quarzite con finitura superficiale "hard rock" realizzata per scolpitura profonda. Diffusore laterale in plexiglass opalino. Sorgente luminosa a LED COB integrato a tensione di rete. Staffa a parete in metallo. Potenza max 17 W LED. Peso 15 kg. Le parti metalliche sono disponibili nella selezione finiture metalliche.

Wall lamp in marble. Supporting structure in metal and plexiglass, with a diffuser consisting of a reduced thickness plate in onyx or quartzite fixed to the structure through transparent brackets. Round frame and central disk in stainless steel brushed. The quartzite is available also in "hard rock" finishing, consisting in a heavy deep carving. The lateral diffuser is made of opaline plexiglass. The light source is a mains voltage built-in LED COB. Wall bracket made of metal. Maximum power of 17 W LED. Weight 15 kg. Metal parts available in the metal finishing selection.

ADELE

Pouf
Pouf

Design
Marco Piva

Pouf rivestito in pelle o tessuto, struttura in multistrato curvato e legno massello dotato di cinghie elastiche a molle, imbottitura in poliuretano espanso a quote differenziate e fibra acrilica. Base in acciaio inox disponibile con finitura cromo lucido, oro, champagne e nichel nero satinato.

Pouf upholstered in leather or fabric, structure in curved plywood and solid wood equipped with elastic spring belts, padding in polyurethane foam with different densities and acrylic fibre. Base in stainless steel available with polished chrome, gold, champagne and satin black nickel finish.

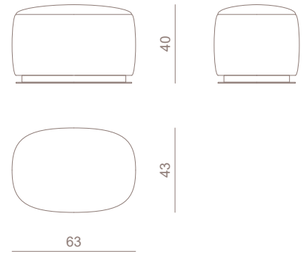

ADELE

Sedia
Chair

Design
Marco Piva

Sedia tappezzata in pelle o tessuto, struttura in legno multistrato curvato e massello dotata di molleggio a cinghie elastiche, imbottitura in poliuretano espanso a densità differenziate e fibra acrilica, tappezzeria con cuciture trapuntate, scocca esterna in pelle o tessuto con ricamo in allover, seduta e schienale in pelle o tessuto, con filetto di separazione in pelle, gambe in legno rivestite in pelle. Puntali in metallo disponibili nella selezione finiture metalliche.

Chair upholstered in leather or fabric, structure in curved plywood and solid wood equipped with elastic spring belts, padding in polyurethane foam with different densities and acrylic fibre. Upholstery with quilted decoration, external structure covered in leather or fabric with allover embroidery, seat and backrest in leather or fabric with dividing profile in leather. Legs in leather with tips in metal available in the metal finishing selection.

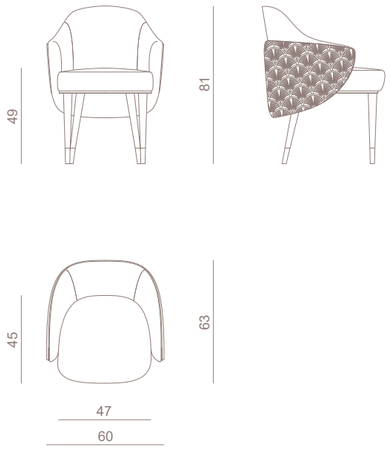

ADELE

Poltrona
Armchair

Design
Marco Piva

Poltrona tappezzata in pelle o tessuto, struttura in legno multistrato curvato e massello dotata di molleggio a cinghie elastiche, imbottitura in poliuretano espanso a densità differenziate e fibra acrilica, tappezzeria con cuciture trapuntate, scocca esterna in pelle o tessuto con ricamo in allover, seduta e schienale in pelle o tessuto, con profilo di separazione in alluminio cromo lucido, oro lucido o nichel nero satinato. Base in acciaio inox disponibile nei colori cromo, oro, champagne lucidi e nichel nero satinato. Disponibile nella versione ADELE RADICA, con scocca esterna dello schienale in radica con finitura lucida 100 gloss. Disponibile pouf abbinato, tappezzato in pelle o tessuto, con base in acciaio inox disponibile nei colori cromo, oro, champagne lucidi e nichel nero satinato.

Armchair upholstered in leather or fabric, structure in curved plywood and solid wood equipped with elastic spring belts, padding in polyurethane foam with different densities and acrylic fibre. Upholstery with quilted decoration, external structure covered in leather or fabric with allover embroidery, seat and backrest in leather or fabric with dividing profile aluminium with polished chrome, or polished gold, or satin black nickel finish. Base in stainless steel available with polished chrome, gold, champagne and satin black nickel finish. Available in the ADELE RADICA version, with external backrest shell in burr wal-nut with 100 gloss finish. Available matching pouf, upholstered in leather or fabric, with stainless steel base available with polished chrome, gold, champagne and satin black nickel finish.

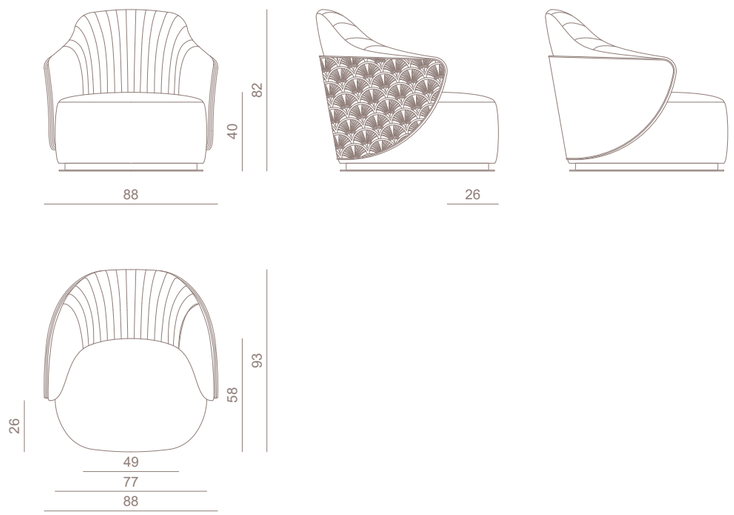

ADELE

Pouf con schienale
Pouf with backrest

Design
Marco Piva

Poltroncina tappezzata in pelle o tessuto, struttura in legno multistrato curvato e massello dotata di molleggio a cinghie elastiche, imbottitura in poliuretano espanso a densità differenziate e fibra acrilica, tappezzeria con cuciture trapuntate, scocca esterna in pelle o tessuto con ricamo in allover, seduta e schienale in pelle o tessuto. Base in acciaio inox disponibile nella selezione finiture metalliche e con opzione basculante.

Armchair upholstered in leather or fabric, structure in curved plywood and solid wood equipped with elastic spring belts, padding in polyurethane foam with different densities and acrylic fiber. Upholstery with quilted decoration, external structure covered in leather or fabric with allover embroidery, seat and backrest in leather or fabric. Base in stainless steel available in the metal finishing selection and with the swivel option.

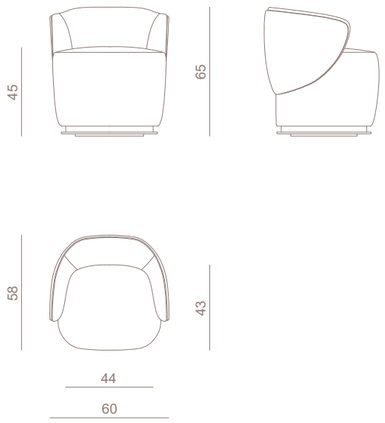

AKIRA ABAT-JOUR

Lampada da tavolo
Table lamp

Design
Alessandro La Spada

Lampada da tavolo a una luce con base di appoggio in metallo lucidato o satinato, con paralume verticale concavo "a ventaglio" in tessuto o pelle (disponibile con ricamo 'Ca' Foscari' o 'Ultrasound'). Portalampada in ottone tornito e luce G9 40W - 6W LED cad. con diffusore in vetro. Le parti in metallo sono disponibili nella selezione finiture metalliche.

One light table lamp with polished or satin metal base, with concave fan shaped vertical lampshade in fabric or leather (available also with 'Ca' Foscari' or 'Ultrasound' embroidery). Lampholder in turned brass and G9 40W - 6W LED bulb with glass diffuser. Metal parts available in the metal finishing selection.

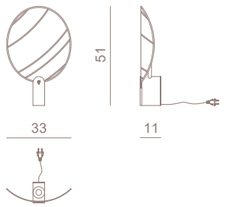

AKIRA

Applique
Wall lamp

Design
Alessandro La Spada

Applique a 4 luci, struttura tubolare e stelo, in metallo lucidato o satinato. Portalampade in ottone tornito e luci G9 40W - 6W LED cad. con diffusore in vetro satinato. Paralumi concavi in tessuto con diffusore interno moiré avorio. Le parti in metallo sono disponibili nella selezione finiture metalliche. Peso 5 Kg.

4 lights wall lamp with polished or satin metal structure. Lampholders in turned brass and lights G9 40W - 6W LED each, with frosted glass diffuser. Concave lampshades in fabric with internal ivory moiré diffuser. Metal parts available in the metal finishing selection. Weight 5 Kg.

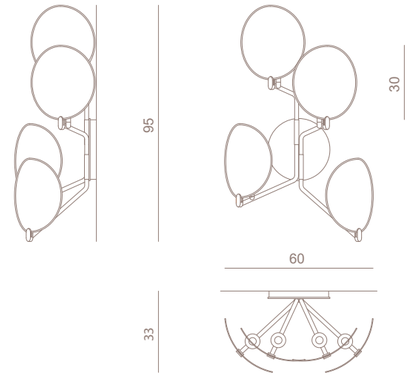

AKIRA

Piantana a una luce, struttura tubolare con stelo regolabile e basamento a tre piedi, in metallo lucidato o satinato. Portalampade in ottone tornito e luci G9 40W oppure 6W LED con diffusore in vetro satinato.
Piantana a 6 luci, struttura tubolare a tre piedi in metallo lucidato o satinato. Portalampade in ottone tornito e luci G9 40W oppure 6W LED cadauno con diffusore in vetro satinato. Paralumi concavi in tessuto con diffusore interno moiré avorio. Le parti in metallo sono disponibili nella selezione finiture metalliche.

Piantana
Floor lamp

Design
Alessandro La Spada

Floor lamp with 1 light, tubular structure with adjustable stem and threefoot base in polished or satin metal. Lamp holder in lathed brass and G9 40W or 6W LED lights with satin glass diffuser.
Floor lamp with 6 lights, tubular structure with three-foot base in polished or satin metal. Lamp holders in lathed brass and G9 40W or 6W LED lights with satin glass diffuser. Concave lampshades in fabric with internal diffuser in ivory "moiré" fabric. The metal parts are available in the metal finishes selection.

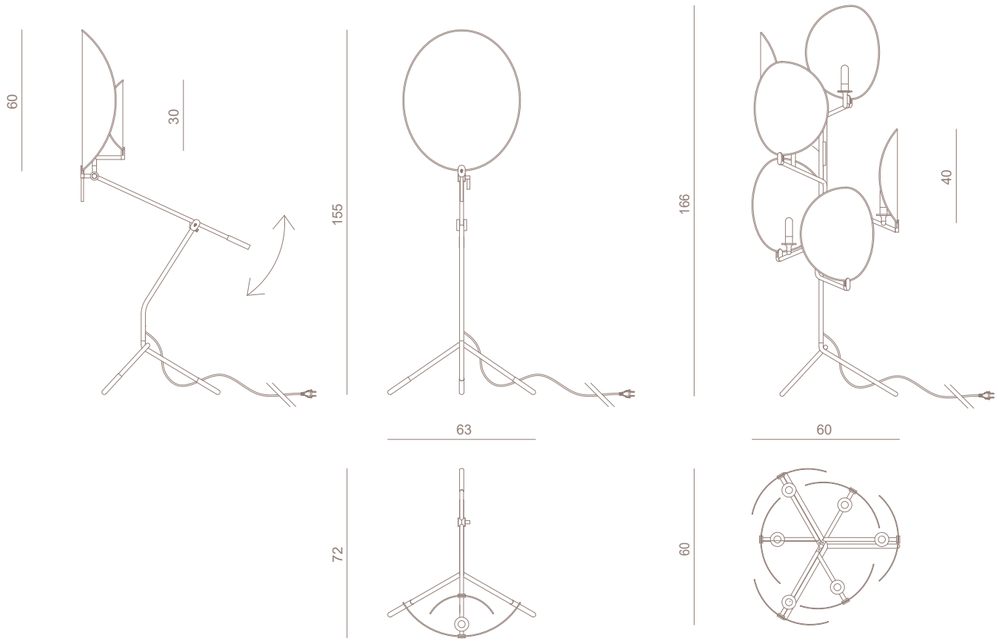

AKIRA

Lampadario a 12 oppure 16 luci con struttura in metallo lucidato o satinato, i bracci curvati sono fissati al fusto centrale tramite elementi in ottone massiccio. Portalampade in ottone tornito e luci G9 da 40W - 6W LED cad, con diffusore in vetro satinato. Paralumi concavi "a ventaglio" in tessuto stampa floreale o a campionario, con diffusore interno in moiré avorio. Le parti in metallo sono disponibili nella selezione finiture metalliche.

Lampadario
Chandelier

Design
Alessandro La Spada

Chandelier 12 or 16 lights with polished or satin metal structure, the curved arms are fixed to the central stem by solid brass elements. Lampholders in turned brass and G9 40W - 6W LED bulbs with frosted glass diffuser. Concave "fan-shaped" lampshades in printed floral fabric or by samples with internal moiré diffuser. Metal parts available in the metal finishing selection.

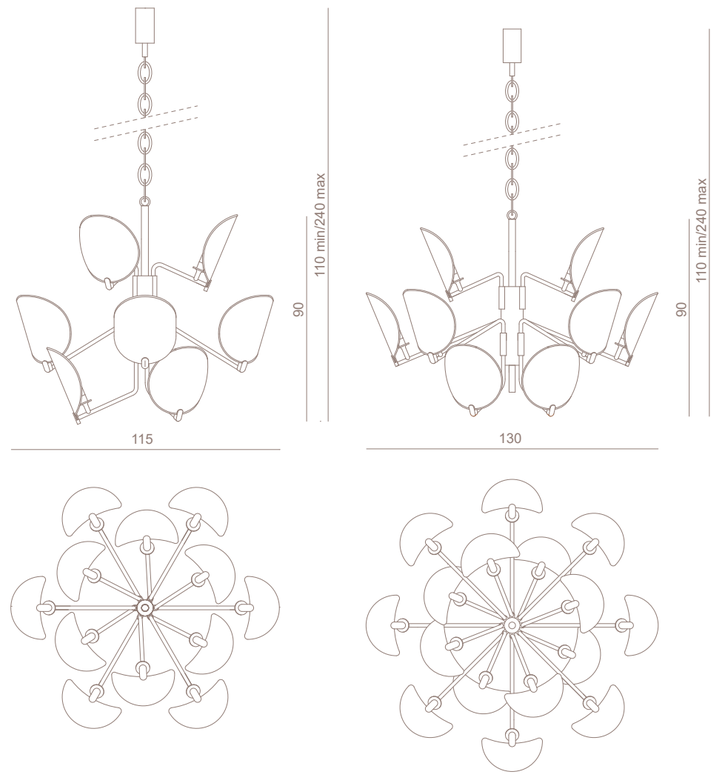

AMERIGO DEHORS

Poltrona
Armchair

Design
Alessandro La Spada

Poltrona da outdoor in legno massello e pelle o tessuto. Telaio in massello di frassino tinto con gambe coniche raccordate allo schienale curvo con sezione ellittica, levigato a mano. Accessori e puntali in metallo. Telaio disponibile nelle tonalità "MAS" in finitura lucida 100 gloss. Sedile e schienale in multistrati marino curvato e sagomato a forma ellittica imbottita in poliuretano espanso e falda acrilica rivestiti con guaina idrorepellente e tessuti o pelli della selezione Dehors Collection, con filetti in pelle. Le parti in metallo sono disponibili nella selezione finiture metalliche.

Outdoor armchair in solid wood and leather or fabric. Stained solid ash frame with conical legs connected to the curved backrest with elliptical section, smoothed by hand. Metal details and feet. Structure available in "MAS" shades in 100 gloss finish. Seat and backrest in curved, elliptically shaped marine plywood padded with polyurethane foam and acrylic fiber covered by a waterproof film and upholstered in fabrics or leathers from the Dehors Collection selection. Metal parts are available in the metal finishes selection.

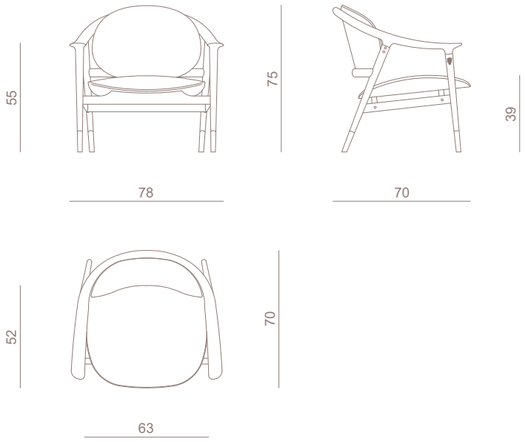

AMERIGO DEHORS

Pouf
Pouf

Design
Alessandro La Spada

Pouf da outdoor in legno massello e pelle o tessuto. Telaio in massello di frassino tinto con gambe coniche, levigato a mano. Accessori e puntali in metallo. Telaio disponibile nelle tonalità "MAS" in finitura lucida 100 gloss. Sedile in multistrati marino curvato e sagomato a forma ellittica imbottita in poliuretano espanso e falda acrilica rivestiti con guaina idrorepellente e tessuti o pelli della selezione Dehors Collection, con filetti in pelle. Le parti in metallo sono disponibili nella selezione finiture metalliche.

Outdoor pouf in solid wood and leather or fabric. Stained solid ash frame with conical legs, smoothed by hand. Metal details and feet. Structure available in "MAS" shades in 100 gloss finish. Seat in curved, elliptically shaped marine plywood padded with polyurethane foam and acrylic fiber covered by a waterproof film and upholstered in fabrics or leathers from the Dehors Collection selection. Metal parts are available in the metal finishes selection.

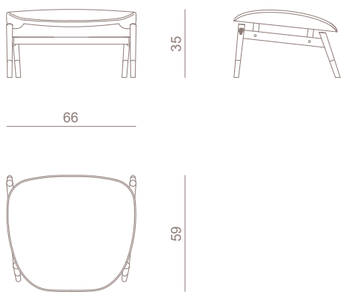

APPLE

Lampada da terra outdoor
Outdoor floor lamp

Design
m2atelier

Lampada da terra da esterno a LED, struttura principale in acciaio inox satinato con base in marmo Travertino, Botticino o Carrara. Il diffusore in metallo e policarbonato è orientabile tramite una maniglia rivestita in cordino di pelle. LED dimmerabile attraverso il comando on/off/dimmer sulla base. Grado di protezione IP44.

La piantana Apple designed by m2atelier vincitrice del Wallpaper* Design Awards 2022, categoria "Best Rock Stars".

Outdoor floor lamp with LED ligth. Main structure in satin stainless steel with marble base in Travertino, Botticino or Carrara. The orientation of the diffuser in metal and polycarbonate can be adjusted by means of an handle covered in leather rope. LED dimmable light can be controlled by an on/off/dimmer switcher positioned on the base. IP44 protection rating.

Apple floor lamp designed by m2atelier winner of 2022 Wallpaper Design Awards, "Best Rock Stars" category.*

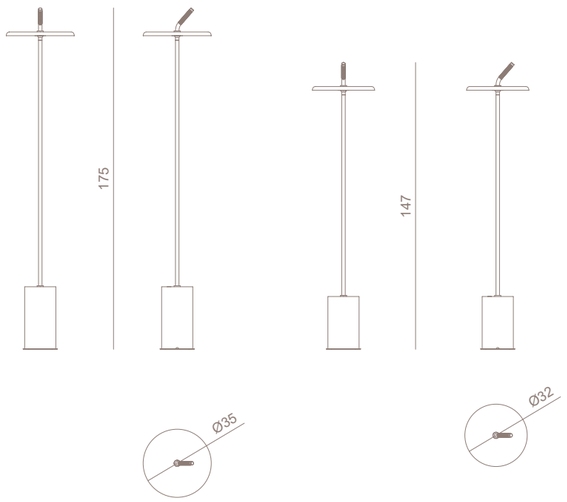

ARACEA

Piantana
Floor lamp

Design
Gupica

Struttura in ottone e alluminio satinato con quattro luci "a foglia" in acciaio inox. Sorgente luminosa lineare a LED. Tutte le "foglie" sono regolabili sia nell'inclinazione che nella rotazione. Disponibile nella selezione finiture metalliche, la faccia superiore della foglia in finitura lucida e quella inferiore satinata. Potenza assorbita 15W, peso 20 kg. Questo modello monta sorgenti luminose a LED a lunga durata integrate nella struttura della lampada, non sostituibili dall'utente.

Structure in brass and satin aluminium with four "leaf-shaped" lights in stainless steel. Linear LED light source. The rotation and the inclination of all the leaves can be adjusted. Available in any lacquer included in the metal finish selection, the upper face of the "leaf" in polished finish and the lower face in satin finish. Absorbtion power 15W, weight 20 kg. This model is equipped with long-life LED light sources integrated into the lamp structure, which cannot be replaced by the user.

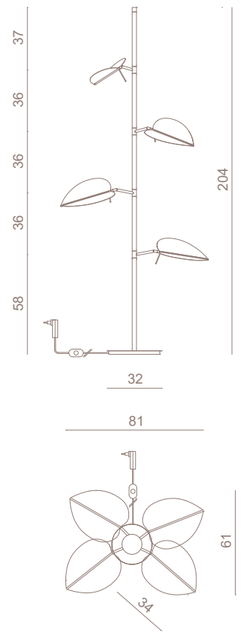

ARACEA

Lampada cielo-terra
Floor to ceiling lamp

Design
Gupica

Sospensione in ottone e alluminio satinato con quattro luci "a foglia" in acciaio inox. Sorgente luminosa lineare a LED. Tutte le "foglie" sono regolabili sia nell'inclinazione che nella rotazione. Disponibile nella selezione finiture metalliche, la faccia superiore della foglia in finitura lucida e quella inferiore satinata. Potenza assorbita 15W STRIP LED, peso 4 kg. Questo modello monta sorgenti luminose a LED a lunga durata integrate nella struttura della lampada, non sostituibili dall'utente.

Suspended lamp in brass and satin aluminium with four "leaf-shaped" lights in stainless steel. Linear LED light source. The rotation and the inclination of all the leaves can be adjusted. Available in any lacquer included in the metal finish selection, the upper face of the "leaf" in polished finish and the lower face in satin finish. Absorbtion power 15W STRIP LED, weight 4 kg. This model is equipped with long-life LED light sources integrated into the lamp structure, which cannot be replaced by the user.

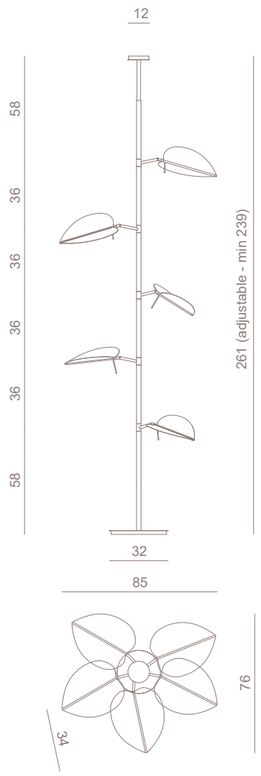

ARACEA

Applique
Wall lamp

Design
Gupica

Struttura in ottone e alluminio satinato con luci "a foglia" in acciaio inox. Sorgente luminosa lineare a LED. Tutte le "foglie" sono regolabili sia nell'inclinazione che nella rotazione Disponibile nella selezione finiture metalliche, la faccia superiore della foglia in finitura lucida e quella inferiore satinata. Disponibile in versione a due foglie (potenza assorbita 7W LED, peso 4 kg), a tre foglie (potenza 11W LED, peso 5 kg) ed a due foglie predisposta per fissaggio sula testata del letto (potenza 7W LED, peso 3 kg). Questo modello monta sorgenti luminose a LED a lunga durata integrate nella struttura della lampada, non sostituibili dall'utente.

Structure in brass and satin aluminium with four "leaf-shaped" lights in stainless steel. Linear LED light source. The rotation and the inclination of all the leaves can be adjusted. Base in satin metal. Available in any lacquer included in the metal finish selection, the upper face of the "leaf" in polished finish and the lower face in satin finish. Available in two leaves or three leaves version (absorbtion power 7W LED, weight 4 kg; power 11W LED, weight 5 kg) and two leaves version predisposed to fix to headboard bed (power 7W LED, weight 3 kg). This model is equipped with long-life LED light sources integrated into the lamp structure, which cannot be replaced by the user.

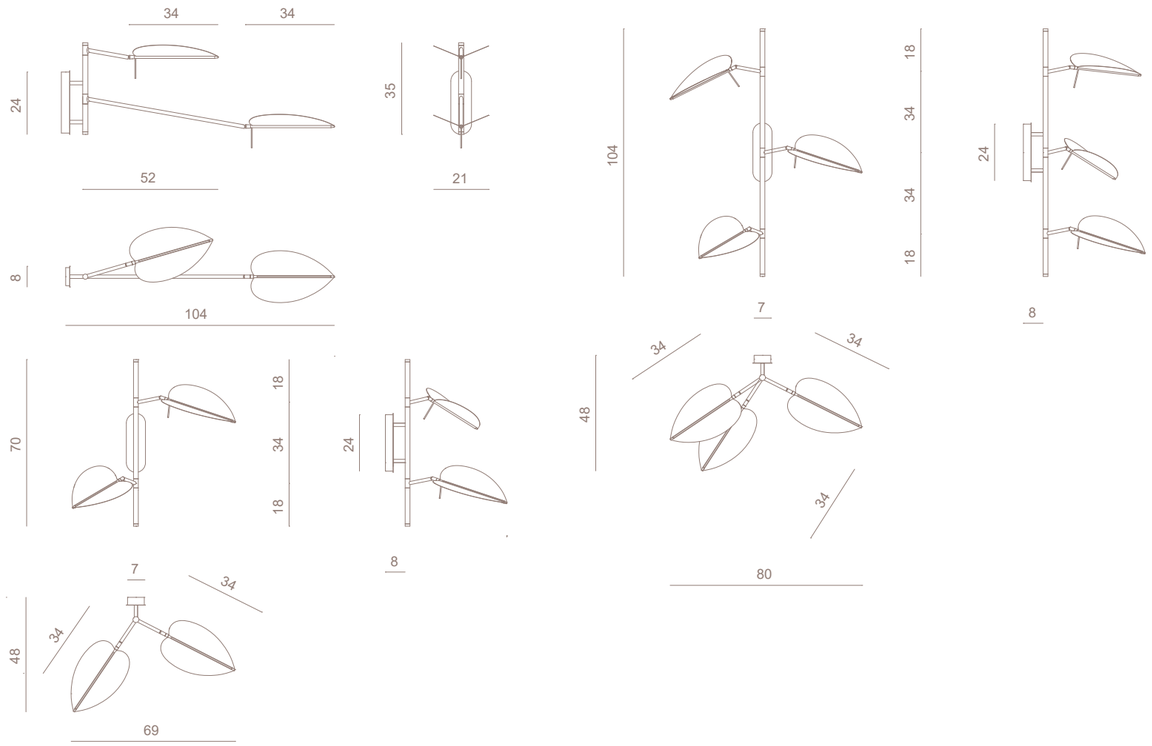

ARIES

Poltroncina
Armchair

Design
Draga&Aurel

Poltroncina tappezzata in pelle o tessuto. Fusto interno in legno multistrati imbottito in poliuretano a densità differenziate e rivestito in pelle o tessuto, basamento in metallo cromato e satinato di spessore 6 mm composto da due lamine piegate e unite tramite due borchie in ottone rifinite con due gemelli cilindrici in marmo e ottone cromato. Le parti in metallo sono disponibili nella selezione finiture metalliche.

Armchair upholstered in leather or fabric. Internal frame in multiply wood, padding in differentiated densities polyurethane, upholstery in leather or fabric. Base in satin chromed metal th. 6 mm made of two bent layers joined by two studs in brass, refined with two cufflinks in marble and chromed brass. The metal parts are available in the metal finishes selection.

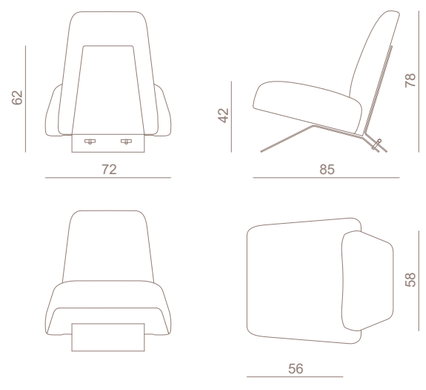

ARRAKIS

Scrivania
Writing desk

Design
La Conca

Scrivania in legno, acciaio e pelle o tessuto. Scocca in multistrati e MDF impiallacciato in essenza con finitura lucida 100 gloss, top curvato e sagomato. Sotto-top e cassettiera rivestiti in pelle o tessuto. La cassettiera ha i tre cassetti sagomati in curva con bordi in massello di frassino tinto a tono del top. Sottomano in pelle o tessuto con fondo in salpa e velluto, con logo ricamato. Gamba laterale in barra di acciaio inox lucidato a mano di spessore 10mm. Passacavo interno alla cassettiera per il passaggio di cavi e cablaggi. Gamba, zoccolo di appoggio e profili decorativi in acciaio inox satinato. Le parti metalliche sono disponibili nella selezione finiture metalliche satinate.

Writing desk in wood, steel and leather or fabric. Body in plywood and MDF veneered in wood with 100 gloss finish, curved and shaped top. Undertop and chest of drawers upholstered in leather or fabric. The chest of drawers has three curved drawers with solid ash edges stained to match the top. Desk pad in leather or fabric with velvet bottom, with embroidered logo. Side leg in 10mm thick hand-polished stainless steel bar. Cable gland inside the chest of drawers with opening on the top. Leg, support plinth and decorative profiles in satin stainless steel. The metal parts are available in the satin metallic finish selection.

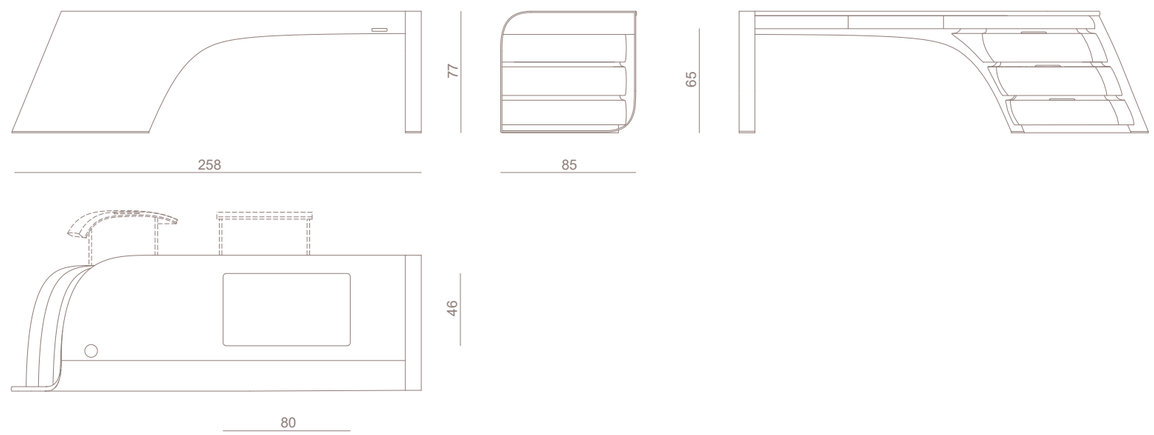

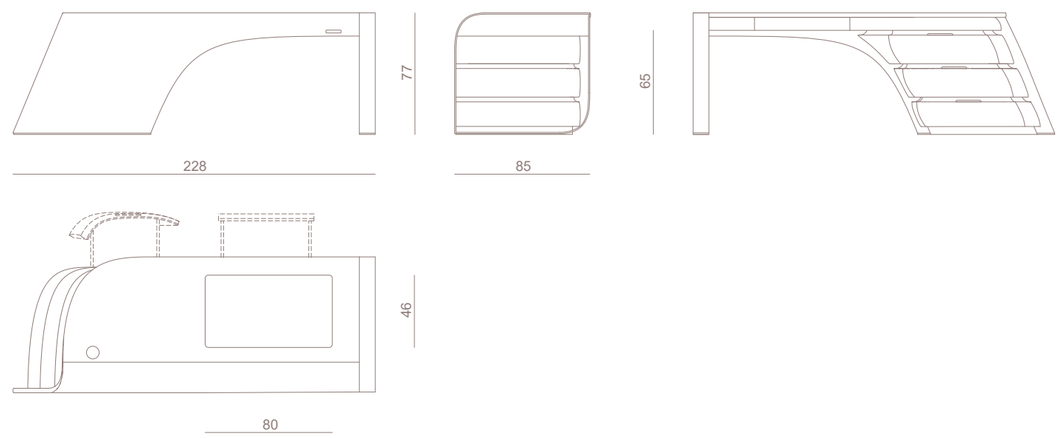

ASTRID

Sedia
Chair

Design
Alessandro La Spada

Sedia imbottita con scocca in legno curvato imbottita e rivestita in pelle o tessuto. Gambe in fusione di alluminio satinato disponibile nella selezione finiture metalliche. Lo schienale è disponibile anche nella versione "quilted" in pelle con ricamo con disegno foliage o ventagli, leggermente imbottito.

Padded chair with curved wood shell upholstered and covered in leather or fabric. Legs in aluminum cast available in the metal finishing selection. The back is also available in the "quilted" version in leather with embroidery with a slightly padded, foliage or fans design.

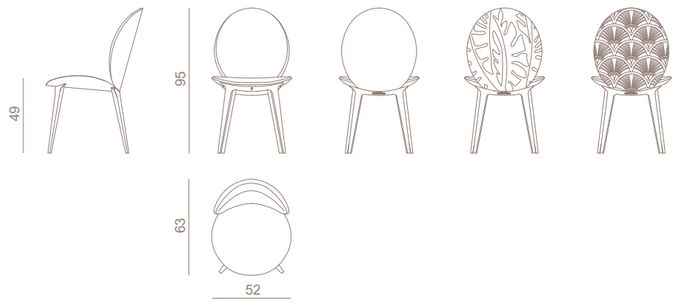

AUBADE

Letto
Bed

Design
Alessandro La Spada

Letto tappezzato in pelle o tessuto. Testata tappezzata con pannelli rettangolari in legno leggermente imbottiti rivestiti singolarmente, separati da inserti in acciaio inox. Cornice perimetrale con pannelli rivestiti in pelle o tessuto incassati, disponibili anche in marmo, con luce di cortesia a LED. Zoccolo e inserti in acciaio inox. Predisposizione per attacco a parete. Giroletto in multistrati imbottito in poliuretano a più elementi rivestiti. Base in acciaio inox. Predisposto per rete a doghe in legno, supporto rete costituito da quattro angolari più traversa centrale, regolabili in altezza, in acciaio verniciato. Le parti metalliche sono disponibili nella selezione finiture metalliche. Nella versione large il letto viene fornito con predisposizione di prese elettriche. Disponibile anche con opzione contenitore con sollevamento rete manuale o motorizzata.

Bed upholstered in leather or fabric. Headboard made of rectangular wooden panels slightly padded and upholstered individually, separated by inlays in stainless steel. Perimetral frame with built-in leather or fabric- covered panels, also available in marble, with LED courtesy light. Plinth and inserts in stainless steel. Predisposed for wall fixing. Bedframe in multiply wood padded in polyurethane and made of single upholstered elements. Stainless steel base. Predisposed for wooden slates, supported by four corner brackets and one central rod, with adjustable height. The metal parts are available in the metal finishes selection. Large version headboard is supplied with electrical sockets. Also available with container option with manual or motorized slat lift.

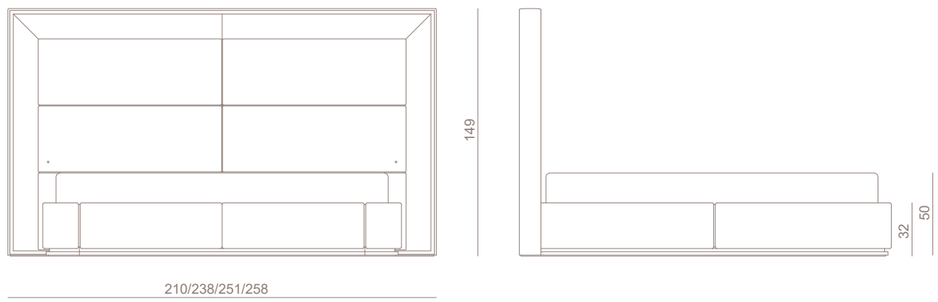

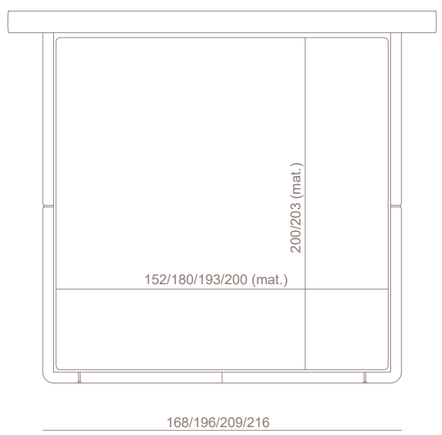

AUBADE REGULAR

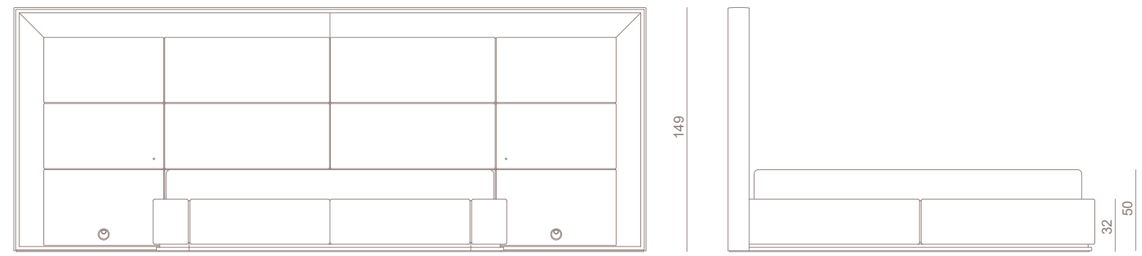

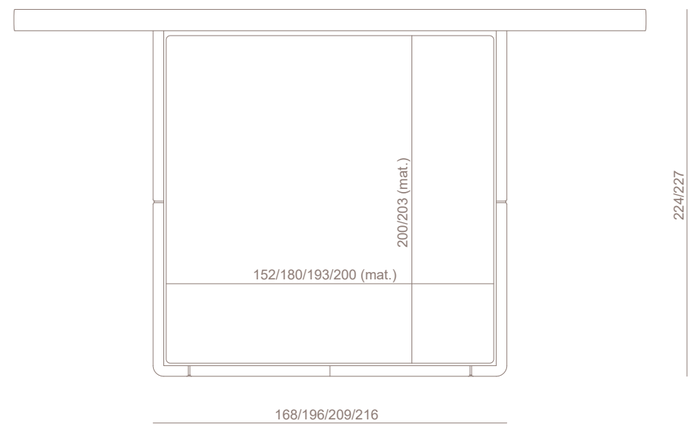

AUBADE LARGE

AUBADE

Comodino
Bedside table

Design
Alessandro La Spada

Comodino rivestito in pelle o tessuto. Struttura in multistrati, con cassetto indipendente e top in specchio fumé leggermente incassato, contenuto in un vano a giorno. Cornice e base in acciaio inox. Il vano a giorno è servito da luce di cortesia a LED. Lo schienale del vano a giorno è rivestito in pelle o tessuto, oppure in opzione con inserto in marmo. Le parti in metallo sono disponibili nella selezione finiture metalliche.

Bedside table upholstered in leather or fabric. Structure in multiply wood with separate drawer and top in smoked mirror glass slightly built in and contained in an open compartment. Frame and base in stainless steel. The open comparment is provided with a LED courtesy light. The back of the open compartment is upholstered in leather or fabric, or optionally with a marble insert. The metal parts are available in the metal finishes selection.

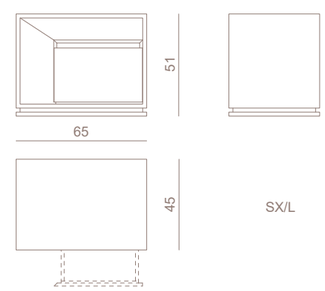

SX/L

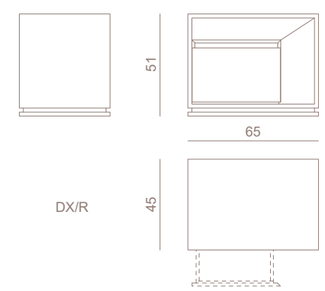

DX/R

AUBADE

Cassettiera
Chest of drawers

Design
Alessandro La Spada

Cassettiera a 6 cassetti interamente rivestita in pelle o tessuto. Struttura in MDF leggermente imbottita in poliuretano sp. 5 mm, interno laccato opaco. Cassetti rivestiti con pannelli leggermente imbottiti e rivestiti a formare motivo a quadri; interno cassetti in multistrati di betulla laccato opaco provvisti di pad in microfibra. Un cassetto dotato di separè porta gioielli. Guide smorzate. Fascia incassata in marmo illuminato da una barra LED con gole di apertura cassetti e inserti metallici in acciaio satinato. Zoccolo di base in multistrato di pioppo da 25 mm rivestito esternamente con lamina in acciaio. Le parti metalliche sono disponibili nella selezione finiture metalliche. Disponibile su richiesta con sblocco touch.

6-drawer chest of drawers fully upholstered in leather or fabric. MDF frame lightly padded with 5-mm-thick polyurethane, matt lacquered interior. Drawers with lightly padded and upholstered panels to form check pattern; drawer interior in matt lacquered birch plywood with microfiber pad. One drawer equipped with jewelry holder divider. Damped runners. Recessed marble band illuminated by LED bar with drawer opening grooves and satin-finish steel metal inserts. Base plinth of 25 mm poplar plywood externally covered with steel sheet. Metal parts are available in the finish selection metallic. Available with touch release on request.

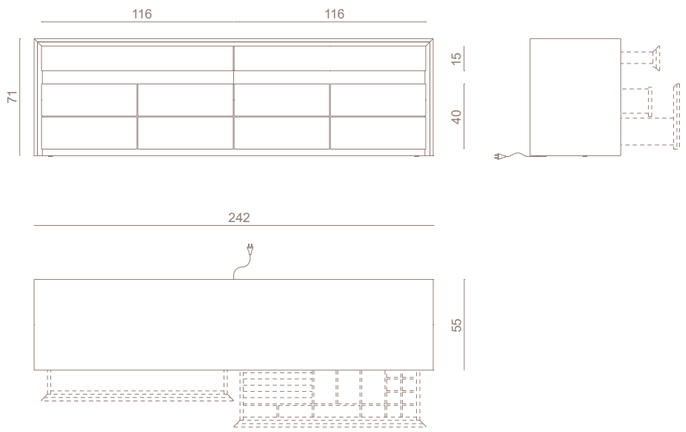

AUBADE

Panca
Bench

Design
Alessandro La Spada

Panca con struttura interna in legno massello e multistrati di abete, imbottitura in poliuretano a densità differenziate. Rivestimento in pelle o tessuto. Fettucce decorative ribattute in pelle o tessuto e filetti in pelle con fregi in alluminio satinato e acciaio inox.

Bench with internal structure in solid wood and fir plywood, density polyurethane padding differentiate. Upholstery in leather or fabric. Tapes decorative rivets in leather or fabric and leather piping with friezes in satin aluminum and stainless steel.

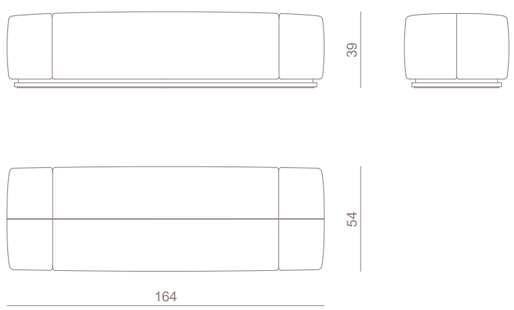

BABYLON RACK CIRCLE

Divano, elementi componibili, poltrona, chaise-longue, tavolino
Sofa, modular elements, armchair, chaise-longue, low table

Design
Alessandro La Spada

Divano e divano componibile curvi, struttura interna in legno massello e multistrati con molleggio a cinghie elastiche, imbottitura in poliuretano espanso. Schienale e braccioli tappezzati esternamente con pannelli leggermente imbottiti a formare un motivo geometrico astratto e inserti in acciaio satinato con logo. Schienali e braccioli possono essere concavi a formare dei vani libreria, con illuminazione diffusa a LED. Il piano superiore dello schienale può ospitare, in opzione, dei poggiatesta magnetici e un sistema di ricarica wireless (standard QI) per ricarica di tablet, smartphone e lampade ricaricabili senza filo della serie Barnaby. Le finiture metalliche sono in acciaio inox satinato con clips marchiate Visionnaire. Rivestimento in pelle o tessuto. Consolle curva retro schienale con gambe sagomate leggermente imbottite e rivestite in pelle o tessuto, top in marmo. Cuscini di seduta in poliuretano, strato superiore in Memory Foam® e piuma d'oca. Cuscini volanti in piuma d'oca. Le parti metalliche sono disponibili nella selezione finiture metalliche satinate.

Curved and modular sofa with structure in solid wood and plywood with elastic belts, padded in polyurethane foam. Backrests and armrests in externally covered with slightly padded panels, designing an abstract geometrical pattern, juxtaposed with inserts in satin steel decorated with logo. Backrests and armrests can have a concave structure, consisting of open compartments for book storage, equipped with diffuse LED lights. The upper part of the backrest can be optionally provided with magnetic headrests and a wireless (standard QI) integrated battery charger for tablet, smartphone and lamps of Barnaby series. Metal elements are available with satin finish only and they are decorated with clips with Visionnaire engraved logo. Upholstery in leather or fabric. Curved console table back with shaped legs lightly padded and upholstered in leather or fabric, marble top. Seat cushions padded in layer of polyurethane foam, Memory Foam® and goose feather. Loose cushions in goose feather. Metal elements available in any lacquer of the satin metal finish selection.

DIVANO
SOFA

EL. LATERALE SX
LEFT LATERAL EL.

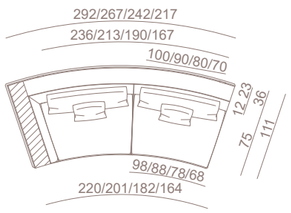

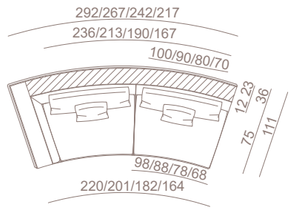

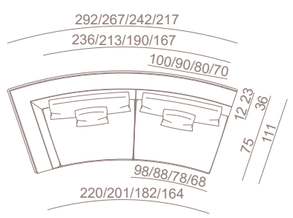

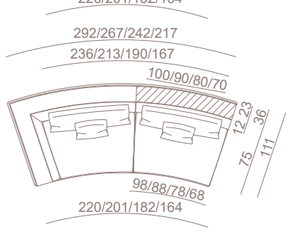

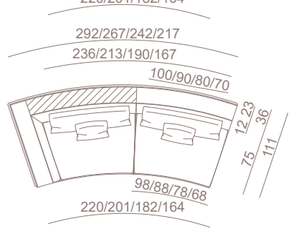

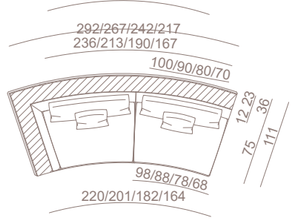

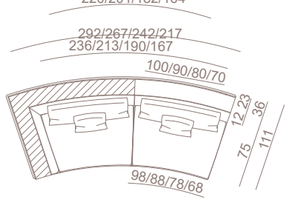

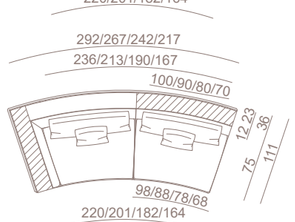

EL. LATERALE DX
RIGHT LATERAL EL.

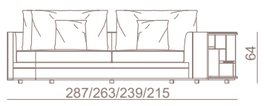

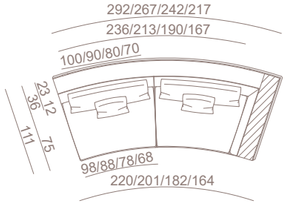

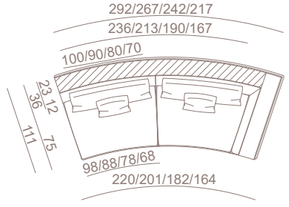

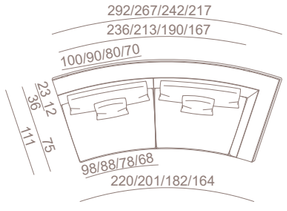

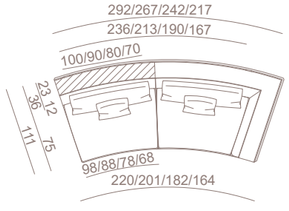

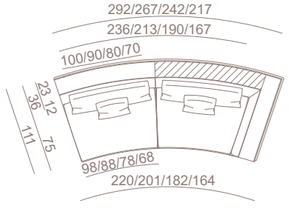

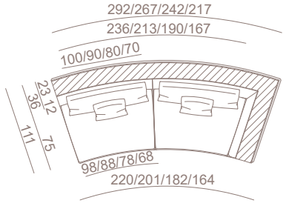

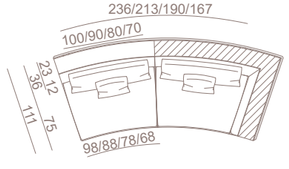

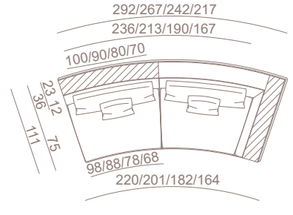

EL. CENTRALE
CENTRAL EL.

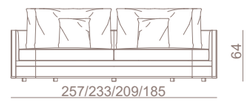

EL. CENTRALE (SEDUTA SINGOLA)
CENTRAL EL. (SINGLE SEAT)

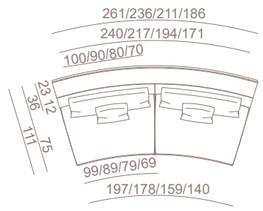

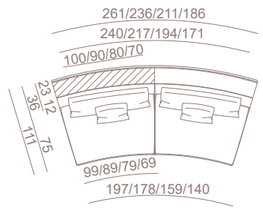

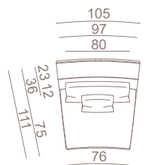

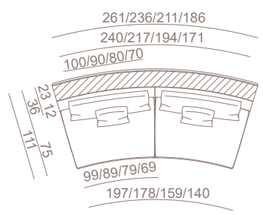

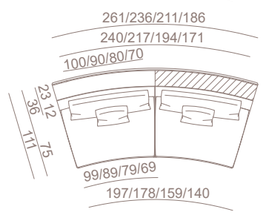

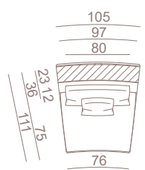

EL. CENTRALE CURVO
CURVED CENTRAL EL.

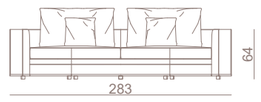

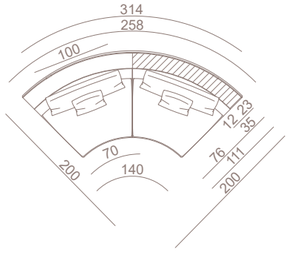

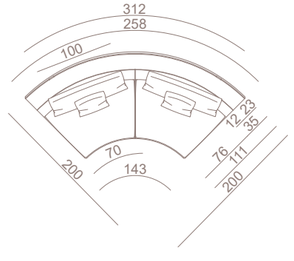

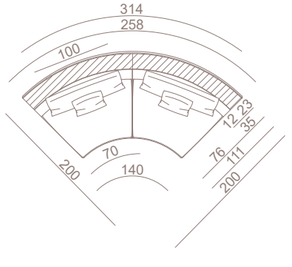

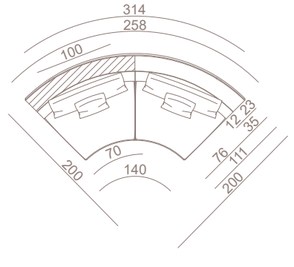

EL. SAGOMATO SX
LEFT SHAPED EL.

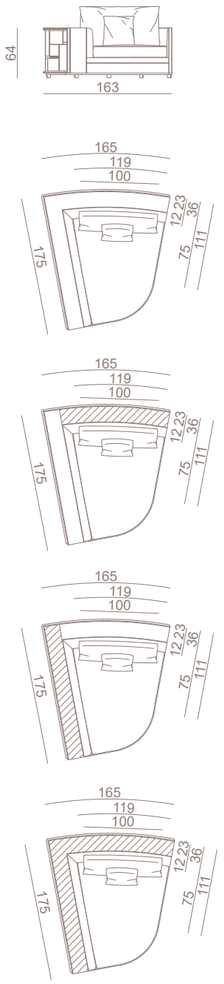

EL. SAGOMATO DX
RIGHT SHAPED EL.

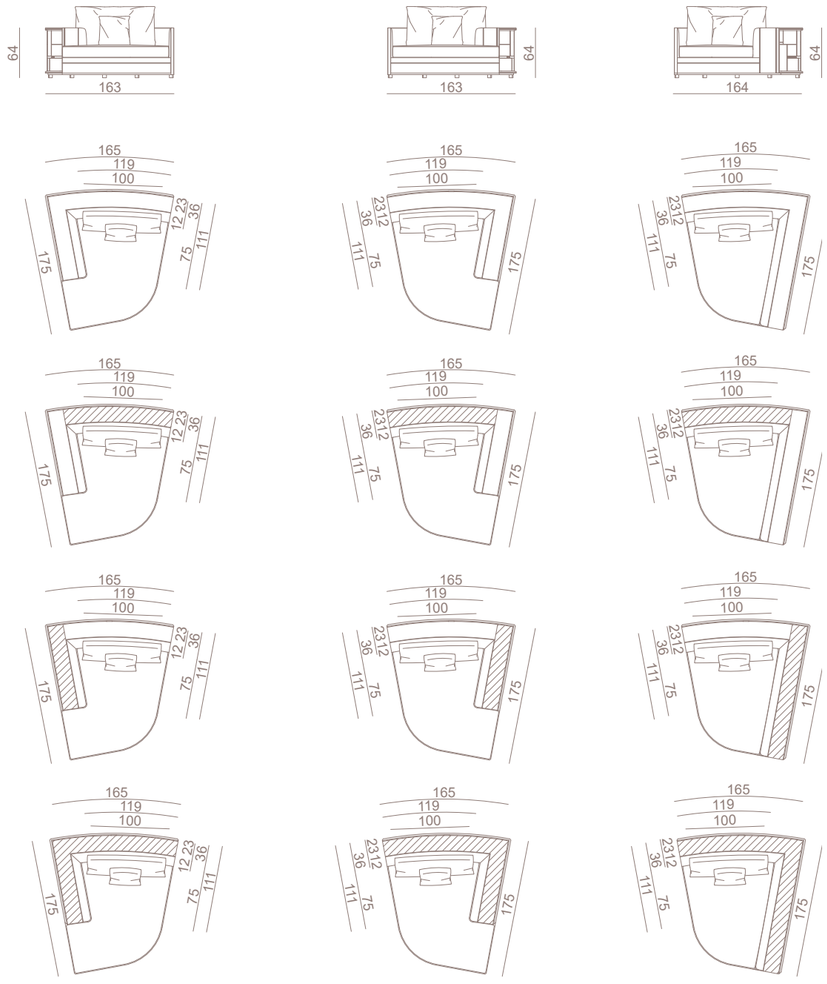

EL. PENISOLA A DOPPIA PROFONDITA' SX
LEFT DOUBLE DEPTH PENINSULA EL.

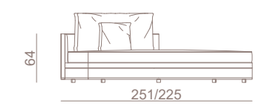

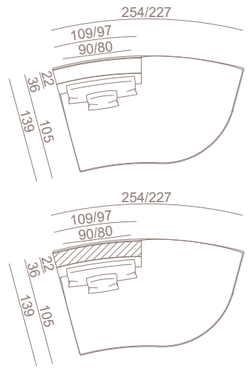

EL.PENISOLA A DOPPIA PROFONDITA' DX
RIGHT DOUBLE DEPHT PENINSULA EL.

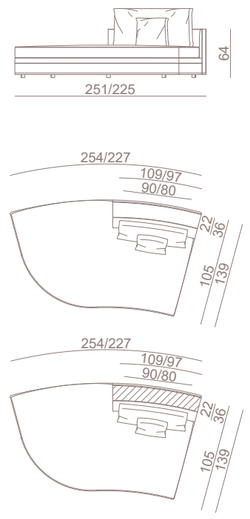

ELEMENTI PENISOLA SX
LEFT PENINSULA EL.

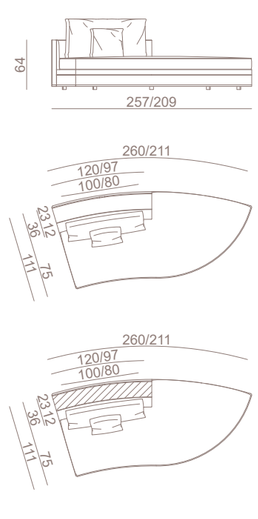

ELEMENTI PENISOLA DX
RIGHT PENINSULA EL.

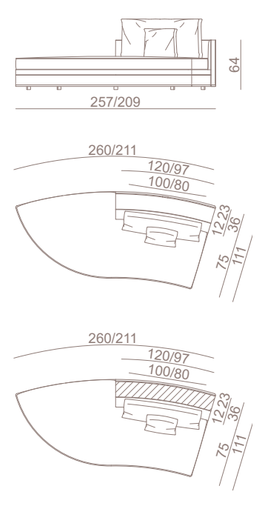

CHAISE-LONGUE SX
LEFT CHAISE-LONGUE

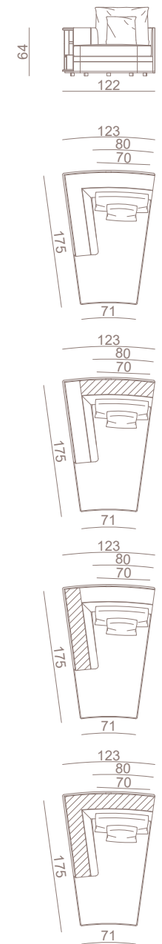

CHAISE-LONGUE DX
RIGHT CHAISE-LONGUE

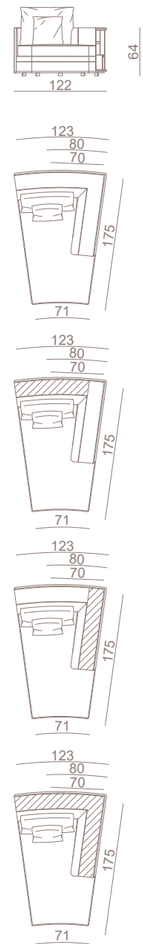

EL. SAGOMATI SENZA SCHIENALE
SHAPED EL. WITHOUT BACKREST

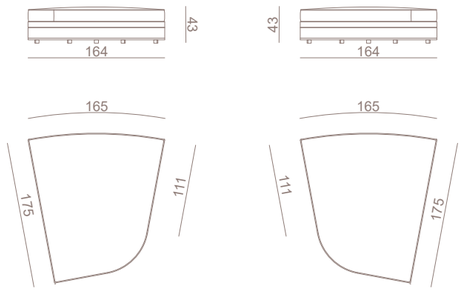

POUF

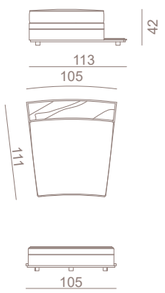

TAVOLINO
LOW TABLE

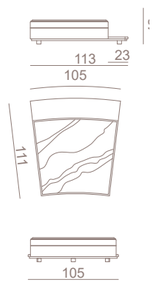

CONSOLLE RETRO-DIVANO
REAR BACK CONSOLE

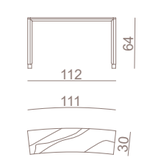

BALISET

Tavolo basso
Low table

Design
Alessandro La Spada

Set di tavoli bassi in acciaio e marmo composto da tre tavolini e un pouf. Strutture portanti in legno rivestite in acciaio inox satinato, composte da base e gamba. Lo zoccolo di base, i bordi della gamba e del top in marmo sono rivestiti in profilo di acciaio inox lucido. I top in marmo hanno bordi parzialmente sagomati a mezzo toro e sono posizionati ad altezze diverse. I piani in marmo sono supportati da mensole in metallo verniciato opaco RAL 3028 o RAL 1035, con bordo in RAL 1035, che si riflette nella base satinata. I bordi del basamento e delle gambe sono disponibili nella selezione finiture metalliche.

Set of low tables in steel and marble consisting of three coffee tables and a pouf. Wooden structures covered in satin stainless steel, consisting of base and leg. The base plinth, the edges of the leg and the marble top are covered in polished stainless steel profile. Marble tops have edges partially shaped like a half bullnose and are positioned at different heights. The marble tops are supported by matt painted metal shelves RAL 3028 or RAL 1035, with RAL 1035 edge, which is reflected in the satin base. The edges of the base and legs are available in the metal finish selection.

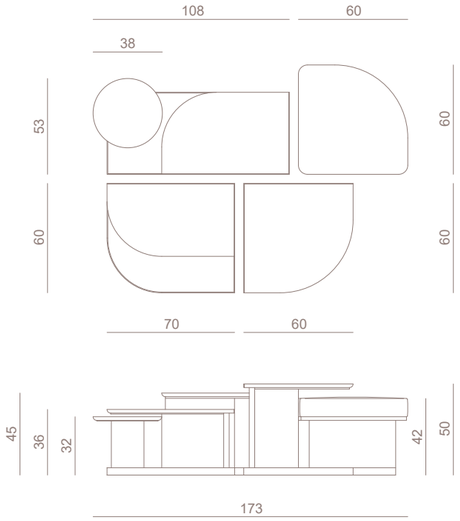

BARNABY ROUND

Lampada da tavolo
Table lamp

Design
Alessandro La Spada

Lampada da lettura ricaricabile. Base in marmo lucidato e metallo, stelo in ottone e diffusore a disco. Nella base sono contenuti una batteria e un sistema di ricarica wireless abbinabile al divano Babylon Rack (ricarica sullo schienale) o a dispositivi di ricarica standard QI. È possibile ricaricare la batteria anche tramite cavo USB-C (cavo incluso, caricatore non fornito). Le parti metalliche sono disponibili nella selezione finiture metalliche satinate.

Rechargeable table lamp. Base in polished marble and metal, stem in brass and circular diffuser. The base contains a battery and a wireless charging technology matching Babylon Rack charger (positioned on the backrest) or any wireless charging system with QI technology. It is also possible to charge the battery using a USB-C cable (cable provided, charger not included). Metal parts available with any lacquer of the satin metal finish selection.

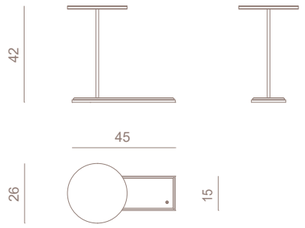

BARNABY STRAIGHT

Lampada da tavolo
Table lamp

Design
Alessandro La Spada

Lampada da lettura ricaricabile. Base in marmo lucidato e metallo, stelo in ottone e diffusore lineare regolabile. Nella base sono contenuti una batteria e un sistema di ricarica wireless abbinabile al divano Babylon Rack (ricarica sullo schienale) o a dispositivi di ricarica standard QI. E' possibile ricaricare la batteria anche tramite cavo USB-C (cavo incluso, caricatore non fornito). Le parti metalliche sono disponibili nella selezione finiture metalliche satinate.

Rechargeable table lamp. Base in polished marble and metal, stem in brass and adjustable linear diffuser. The base contains a battery and a wireless charging technology matching Babylon Rack charger (positioned on the backrest) or any wireless charging system with QI technology. It is also possible to charge the battery using a USB-C cable (cable provided, charger not included). Metal parts available with any lacquer of the satin metal finish selection.

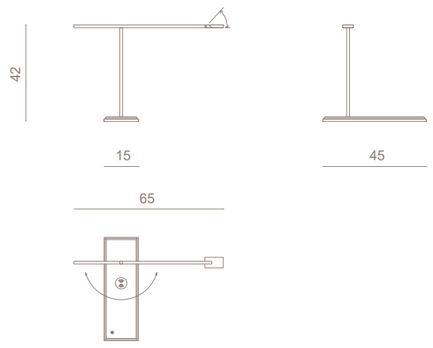

BARTOK

Specchiera
Mirror

Design
Alessandro La Spada

Specchiera a trittico formata da un elemento centrale fisso e due laterali orientabili, con anta a specchio che racchiude un vano di servizio. Struttura in legno rivestito in pelle o tessuto, con finiture in acciaio inox, la cornice è parzialmente rivestita in marmo, illuminato da una luce di cortesia dimmerabile, il trittico consente una visione a tre punti di vista. Il vano interno è dotato di mensole porta oggetti e ganci appendini. Le parti in metallo sono disponibili nella selezione finitrure metalliche. Vendibile anche separatamente.

A triptych dressing mirror consisting of a fixed central element and two adjustable lateral ones, with a mirrored door enclosing a storage compartment. The structure is made of wood covered in leather or fabric, with stainless steel finishes. The frame is partially covered in marble and is illuminated by a dimmable courtesy light. The triptych mirror allows for a three-point view. The interior compartment is equipped with shelves and hooks for hanging items. The metal parts are available in a selection of metallic finishes. The three elements are also available for separate sale.

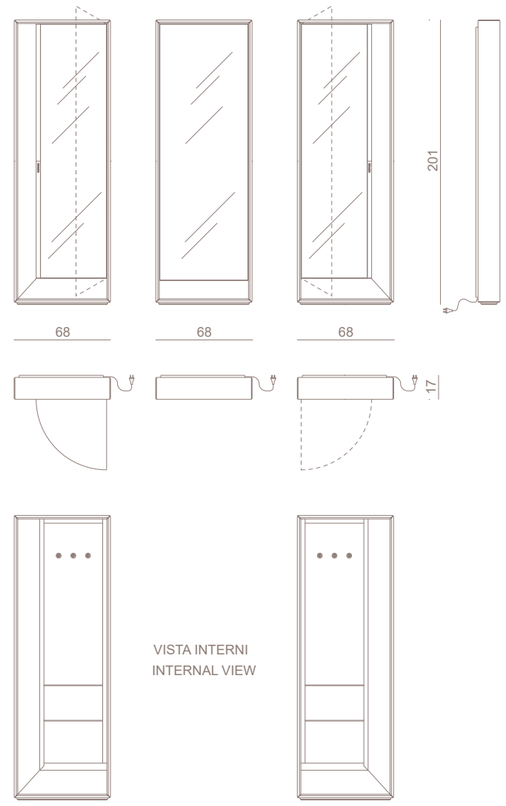

BELOVED ART

Letto
Bed

Design
Alessandro La Spada
Art work by Michele Astolfi

Letto tappezzato in pelle o tessuto. Testata tappezzata con trama geometrica, struttura in pannelli di multistrati e legno massello con pannelli leggermente imbottiti rivestiti singolarmente. Lo zoccolo e gli inserti decorativi nel sommier e nella testata sono in acciaio inox satinato. Nicchia portaoggetti con fondo rivestito da pannello artistico by Michele Astolfi in policarbonato stampato e decorato con inserti in vetro artistico e cristalli Swarovski. Illuminazione di cortesia a LED. La testata viene fornita smontata e predisposta per attacco a parete. Giroletto in multistrati imbottito in poliuretano a più elementi rivestiti singolarmente, decorati con quattro inserti e base in acciaio inox satinato. Predisposto per rete a doghe in legno, supporto rete costituito da quattro angolari più traversa centrale, regolabili in altezza, in acciaio verniciato. Le parti decorative in metallo sono disponibili nella selezione finiture metalliche.
Abbinabile a set lenzuola, cuscini e copriletto Cala Luna.

Bed upholstered in leather or fabric. Headboard padded as to design a geometric pattern; structure in plywood panels and solid wood with slightly padded tiles, upholstered one by one. Plinth and decorative elements inserted into bed base and headboard in stainless steel with satin finish. Storage compartment with back panel decorated with artistic artwork by Michele Astolfi made in printed polycarbonate and decorated with inserts in artistic glass and Swarovski crystals. LED courtesy lights. Headboard provided disassembled and designed to be installed on the wall. Bed base in plywood padded with polyurethane foam, consisting of several elements upholstered one by one and decorated with inserts and base in satin stainless steel. Predisposed for wooden slats, supported by four corner braces and one central rod in lacquered steel, adjustable in height. Decorative metal elements can be finished with any lacquer of the metal lacquer finish selection.
Shown with bed linings, pillows and bedcover Cala Luna.

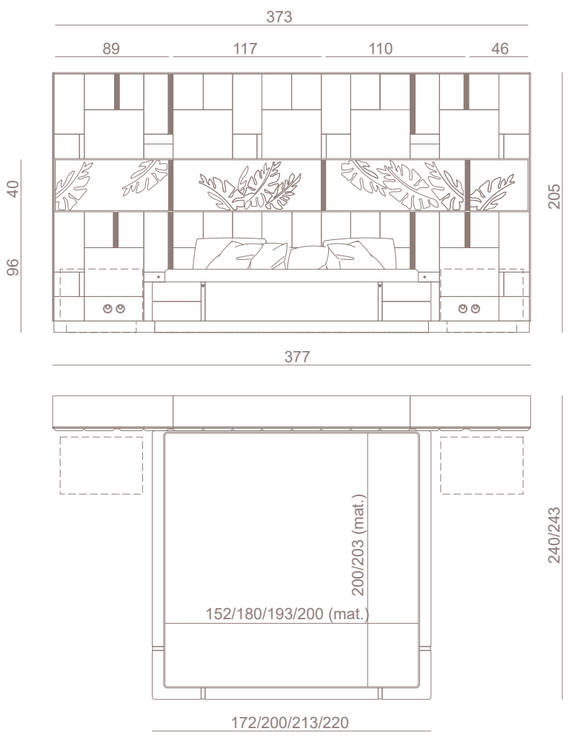

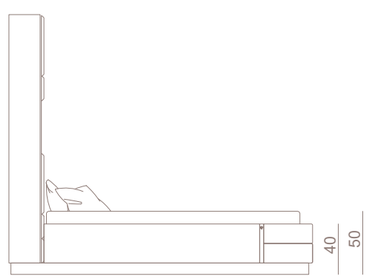

SOGGETTO ARTISTICO "PAVONE"
"PEACOCK" ARTISTIC ARTWORK

SOGGETTO ARTISTICO "DUNE"
"DUNE" ARTISTIC ARTWORK

BELOVED

Comodino
Bedside table

Design
Alessandro La Spada

Comodino tappezzato con trama geometrica. Struttura in multistrati, cassetto imbottito in poliuretano tappezzato con pannelli leggermente imbottiti rivestiti singolarmente in pelle o tessuto. Inserto in acciaio inox satinato con logo inciso. Vano a giorno servito da luce di cortesia a LED. Il bordo del vano è incorniciato da un telaio in acciaio inox. Zoccolo in acciaio inox satinato. Le parti in metallo sono disponibili nella selezione finiture metalliche.

Bedside table upholstered creating a geometrical pattern. Structure in plywood, drawer padded in polyurethane, finished in slightly padded panels individually upholstered in leather or fabric. Insert in satinized stainless steel with engraved logo. Open shelf with courtesy LED light; edge with frame in polished stainless steel. Plinth in satinized stainless steel. Metal parts available in the metal finishing selection.

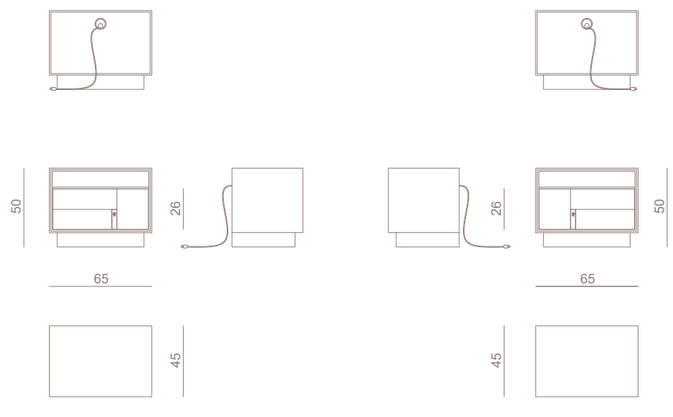

BLANCHE GIRL, BLANCHE SNAKE BLANCHE SUN AND MOON

Specchiera
Mirror

Design
Studiopepe

Specchiera da parete con cornice in legno rivestita in pelle, frange decorative in pelle Levante ripiegabili su due embrasse in acciaio satinato disposte ai lati dello specchio. Disponibile con specchio decorato con soggetto artistico "Snake", "Girl" o "Sun and moon" ottenuto per incisione manuale con sabbiatura ad aerografo e argentatura.

Wall mirror with wooden frame covered in leather, decorative foldable fringes in Levante leather on two rings in satin steel placed on the sides of the mirror. Available with mirror decorated with "Snake", "Girl" or "Sun ans moon" artistic subject obtained by manual engraving with airbrush sandblasting and silvering.

"GIRL" VERSION

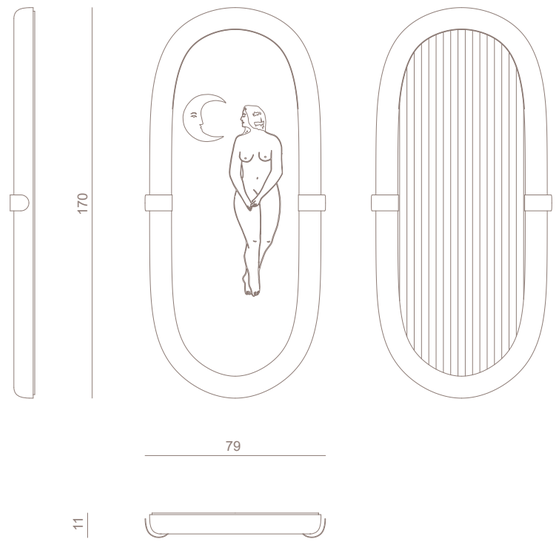

"SNAKE" VERSION

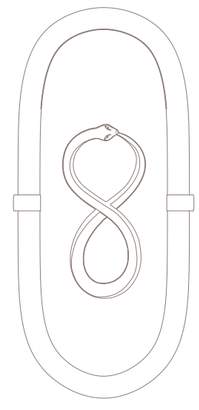

"SUN AND MOON" VERSION

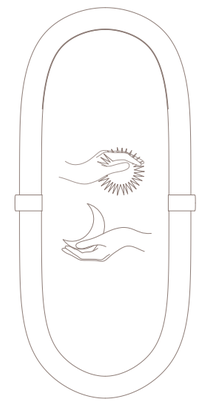

BLAZING

Chaise-longue
Chaise-longue

Design
Alessandro La Spada

Struttura mista in legno e metallo con molleggio a cinghie elastiche, imbottitura in poliuretano a densità differenziate. Cuscino di seduta in poliuretano, Memory Foam® e piuma. Cuscini volanti in piuma. Rivestimento in pelle o tessuto. Ripiano portaoggetti in marmo. Gambe e inserti in acciaio inox satinato disponibili nella selezione finiture metalliche.

Wooden and metal structure with spring system with straps; padding in polyurethane foam in different densities. Seat cushion in polyurethane, Memory Foam® and goose down. Loose cushions in feather. Upholstery in leather or fabric. Side shelf in marble. Legs and inserts in satinized stainless steel, available in the metal finishing selection.

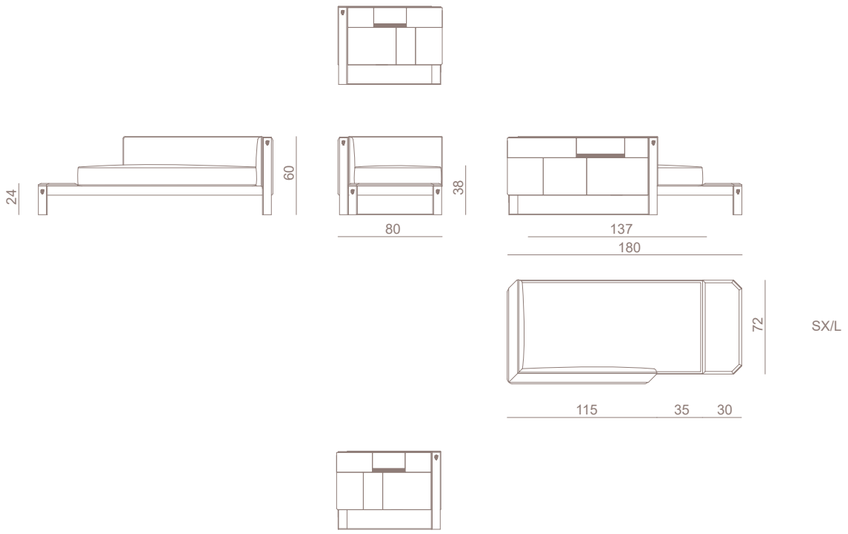

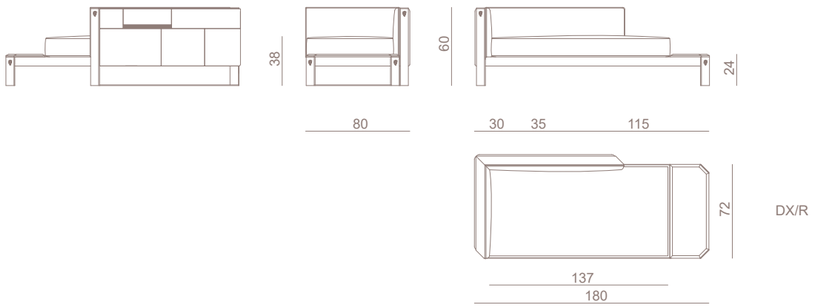

BOYD

Divano, elementi componibili, poltrona, chaise-longue
Sofa, modular elements, armchair, chaise-longue

Design
Fabio Bonfà

Divano tappezzato in pelle o tessuto, con base composta da un telaio in acciaio inox e legno. Fusto in multistrato e masselli di legno dotato di cinghie elastiche per il molleggio dei sedili. Braccioli e schienali bordati da un profilo in legno massello di frassino tinto a poro aperto con parti interne imbottite e rivestite nello stesso materiale dei cuscini. Cuscini di seduta fissi in poliuretano a diverse densità, Memory Foam® e piuma. Cuscini di schienale e interno bracciolo in poliuretano e falda acrilica. Cuscini volanti in poliuretano e piuma. Le basi in acciaio inox hanno un profilo bombato saldato negli angoli e raccordato ai profili in legno massello. Le parti in metallo sono disponibili nella selezione finiture metalliche. Versione componibile disponibile con elementi speciali e tavolini in massello di frassino tinto a poro aperto e top in marmo.

Sofa upholstered in leather or fabric, with base made of a stainless steel and wood frame. Frame in plywood and solid wood equipped with elastic straps for seat suspension. Armrests and backrests edged with an open pore stained solid ash wood profile with internal parts padded and covered in the same material as the cushions. Fixed seat cushions in polyurethane of different densities, Memory Foam® and feathers. Backrest cushions and internal armrest in polyurethane and acrylic layer. Polyurethane and loose feather pillows. The stainless steel bases have a rounded profile welded in the corners and connected to the solid wood profiles. Metal parts are available in the metallic finishes selection. Modular version available with special elements and tables in open pore stained solid ash and marble top.

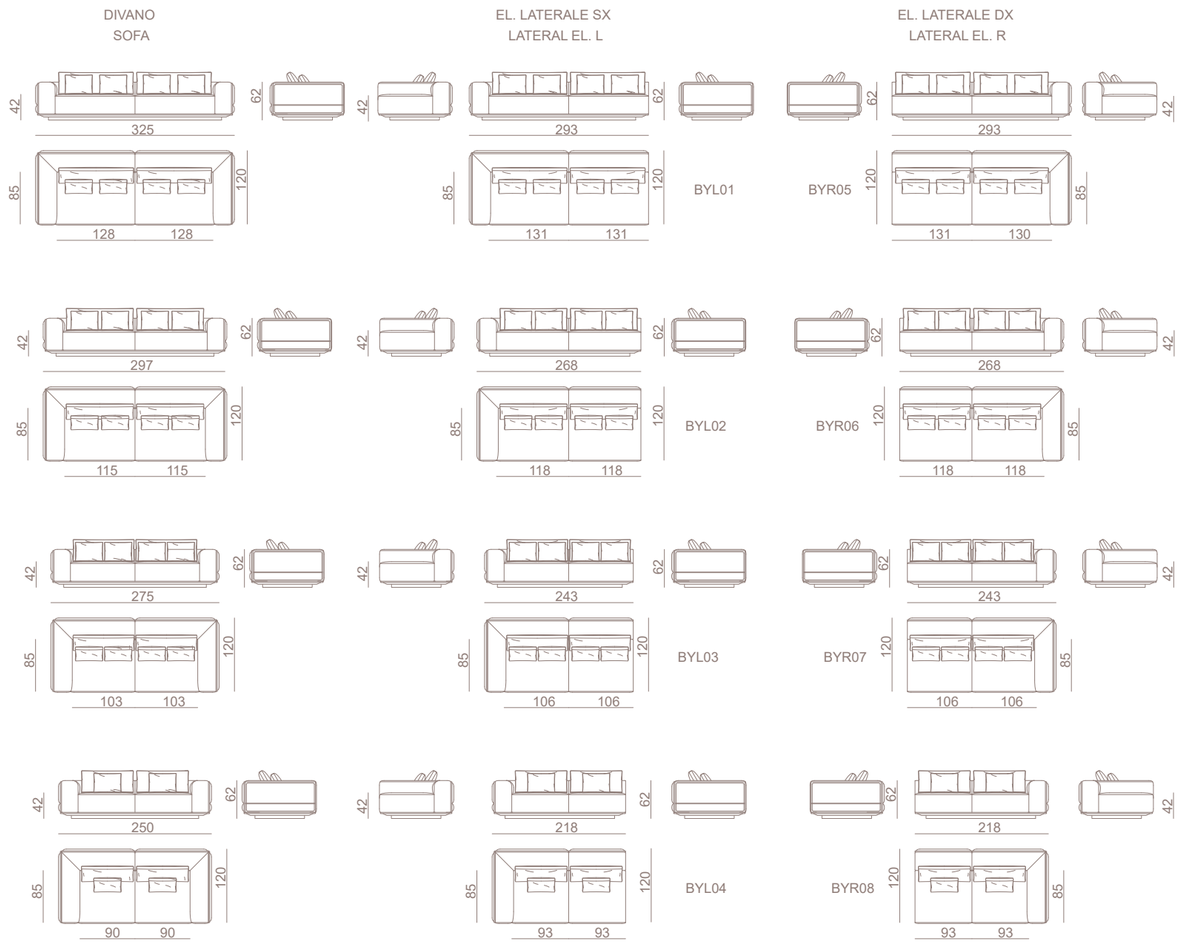

EL. CENTRALE
CENTRAL EL.

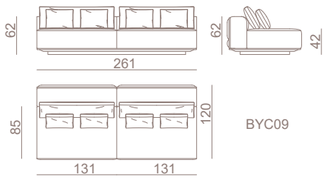

BYC09

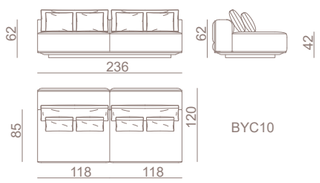

BYC10

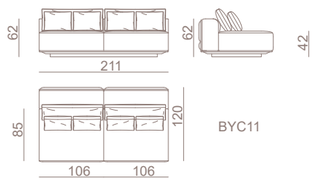

BYC11

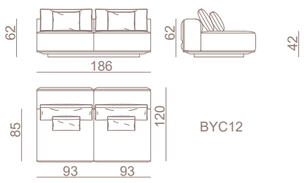

BYC12

EL. CENTRALE (SEDUTA SINGOLA)
CENTRAL EL. (SINGLE SEAT)

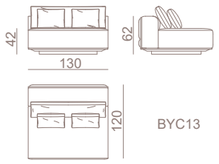

BYC13

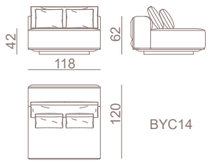

BYC14

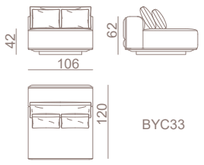

BYC33

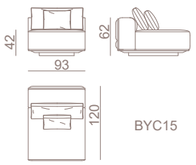

BYC15

CHAISE-LONGUE SX
CHAISE LONGUE L

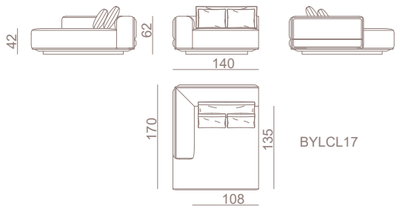

BYLCL17

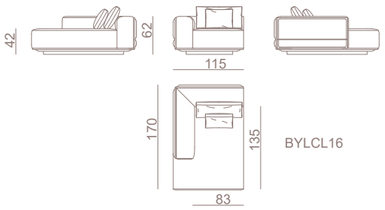

BYLCL16

CHAISE-LONGUE DX
CHAISE LONGUE R

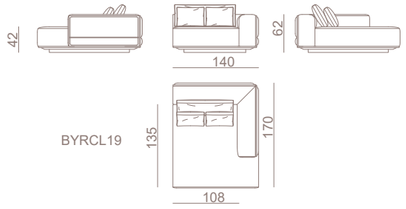

BYRCL19

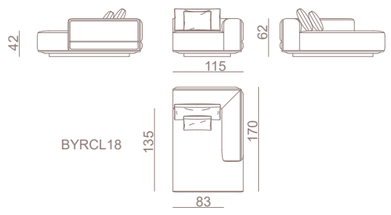

BYRCL18

EL. ANGOLARE
APERTO SAGOMATO SX

LEFT SHAPED
OPEN CORNER EL.

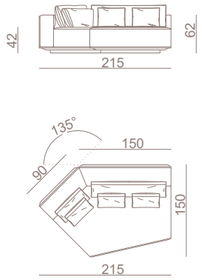

BYCOSL27

EL. ANGOLARE
APERTO SAGOMATO DX

RIGHT SHAPED
OPEN CORNER EL.

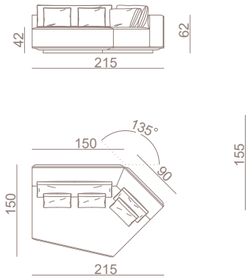

BYCOSR32

EL. ANGOLARE
SAGOMATO LUNGO SX

LEFT SHAPED
LONG CORNER EL.

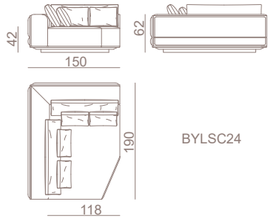

BYLSC24

EL. ANGOLARE
SAGOMATO LUNGO DX

RIGHT SHAPED
LONG CORNER EL.

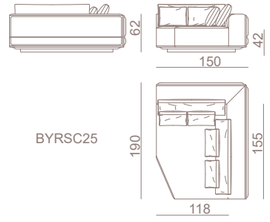

BYRSC25

EL. ANGOLARE
SAGOMATO

SHAPED
CORNER EL.

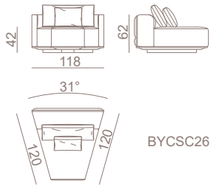

BYCSC26

POUF

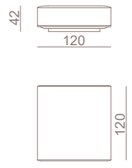

BYP28

EL. ANGOLARE SX
CORNER EL. L

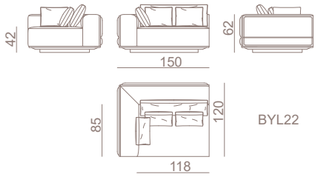

BYL22

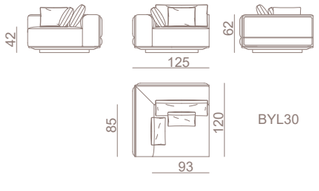

BYL30

EL. ANGOLARE DX
CORNER EL. R

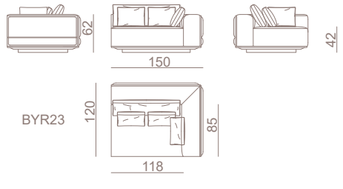

BYR23

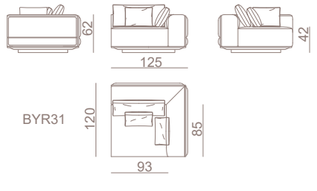

BYR31

EL. LATERALE ATTREZZATO SX
LATERAL EL. L EQUIPPED

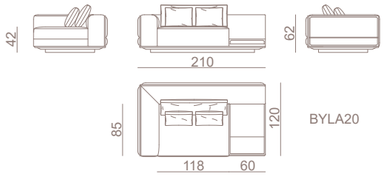

BYLA20

EL. LATERALE ATTREZZATO DX
LATERAL EL. R EQUIPPED

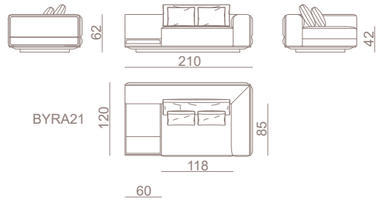

BYRA21

BUTTON

Tavolo basso
Low table

Design
Alessandro La Spada

Tavolino con doppio top in marmo, struttura metallica in acciaio lucido formata da tre elementi curvati a supporto dei piani in marmo lucidato a mano con bordo lavorato a mezzo toro inferiore. Le parti metalliche sono disponibili nella selezione finiture metalliche.

Low table with dual top in marble, structure in polish stainless steel consisting of 3 curved elements supporting the hand-polished marble tops with up-side-down half bullnose edge. Metal parts available in any lacquer of the metal finish selection.

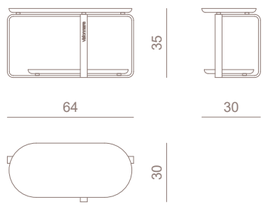

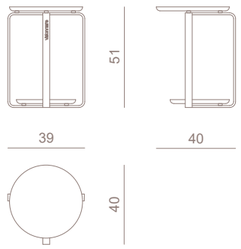

CALLIA

Piantana
Floor lamp

Design
Alessandro La Spada

Lampada in acciaio inox con paralume a forma di foglia, ottenuta da una sottile lamina deformata a freddo, con superficie lucida a effetto "metallo liquido", internamente satinata con superficie anti-abbagliamento. Stelo centrale con sorgente luminosa a LED DS da 12W. Base in metallo con zavorra ed elemento decorativo in marmo. Le parti metalliche sono disponibili nella selezione finiture metalliche. Questo modello monta sorgenti luminose a LED a lunga durata integrate nella struttura della lampada, non sostituibili dall'utente. Disponibile anche versione CALLIA DEHORS.

Lamp in stainless steel with leaf-shaped diffuser, obtained from a thin cold-finished layer, with shiny surface with "liquid metal" effect, internally satin with anti-glare surface. Central stem with LED DS light with 12W power. Base in metal with ballast and decorative element in marble. Metal parts can be lacquered in any colour included in the metal finish selection. This model is equipped with long-life LED light sources integrated into the lamp structure, which cannot be replaced by the user. Available in CALLIA DEHORS verison.

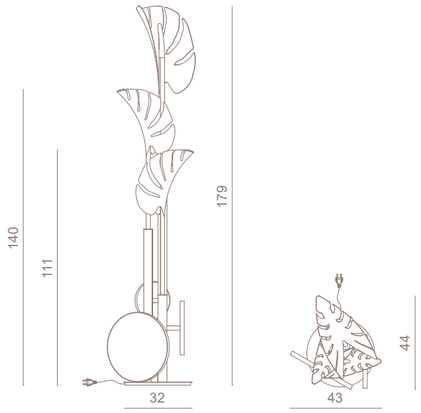

CAMERON STEEL

Tavolo da pranzo
Dining table

Design
Alessandro La Spada

Tavolo da pranzo, con top rotondo o ellittico. Basamento interamente in acciaio inox realizzato per curvatura di lamiera saldata a e lucidata a mano, di forma cilindrica scavata ad arco rovesciato. Finitura interna della volta in acciaio inox lucido, pareti esterne inox satinato. Telaio interno in metallo con base di appoggio in feltro. Sotto-top in legno lavorato con bordo inclinato, laccato colori RAL/NCS in finitura 10 gloss, top in marmo sp. 2 cm con bordo a mezzo toro e piano lucido. Il basamento in acciaio inox è disponibile con una selezione di finiture metalliche.

Dining table with round or elliptical top. Base completely made of stainless steel, made by welded and hand polished curved sheet metal, in a cylindrical shape with a reversed arch cutout. Internal finish of the vault in polished stainless steel, external finish in satin stainless steel. Internal metal frame with felt support base. Undertop in wood with inclined edge, lacquered in RAL/NCS colors with 10 gloss finish, top in 2 cm thick marble with half-bullnose edge and polished surface. The stainless steel base is available in the metal finish selection.

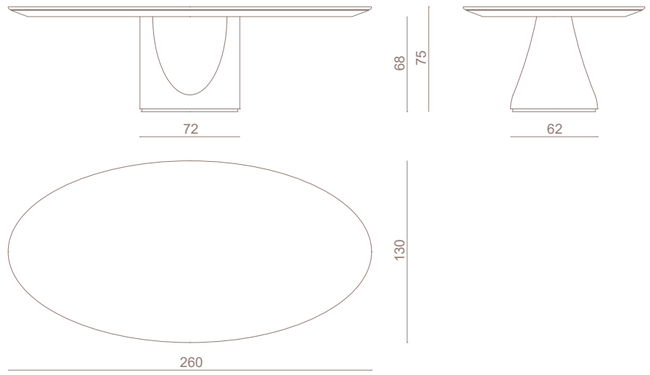

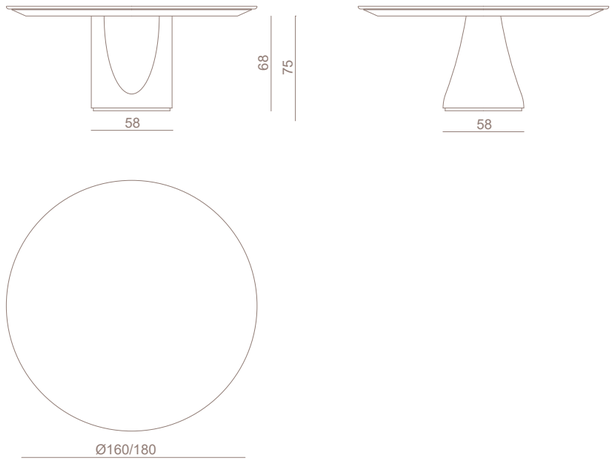

CYBORG

Tavolo basso
Low table

Design
Alessandro La Spada

Struttura in legno a pianta sfalsata con rivestimento esterno sagomato in acciaio inox satinato, base in acciaio inox satinato, top a doppia altezza in marmo o essenza nelle finiture selezione essenze, logo Visionnaire in acciaio applicato sul bordo verticale.
Disponibile nelle varianti con top in legno e fianchi in acciaio satinato oppure pelle, o con top in marmo e fianchi in pelle. Le parti metalliche sono disponibili nella selezione finiture metalliche satinate.

Disponibile nella versione CYBORG LARGE RADICA con top rivestito in pelle e scocca esterna in radica con finitura lucida 100 gloss.

Structure in wood with staggered base with external shaped cover in satinized stainless steel, base in satinized stainless steel, top with double height in marble or in veneered wood (available in the finishes included in the veneer selection), Visionnaire logo in steel applied on vertical profile. Available with top in wood and laterals in satinized steel. Metal parts available in the satinized metal finishing selection.

Available in CYBORG LARGE RADICA version with upholstered in leather top and burr walnut outer shell with 100 gloss finish.

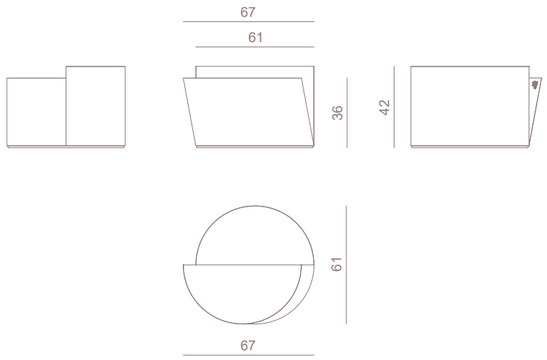

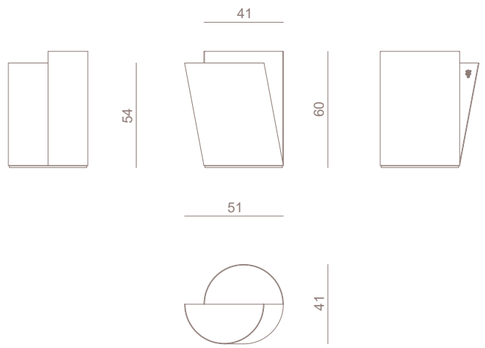

DUKE

Mobile bar
Bar cabinet

Design
Alessandro La Spada

Mobile bar. Top in marmo sagomato e ante curve, struttura in legno composta da uno zoccolo, un profilo sotto-top e un montante rivestiti in acciaio inox lucido curvato in porzioni concave e convesse. Fronte e fianchi in legno scolpiti con lavorazione superficiale 'canneté' in bassorilievo sono disponibili con verniciatura lucida (colori RAL/NCS), oppure in colori metallizzati a campionario. Zona di servizio con banco da lavoro a tre ante con top e alzate in acciaio inox satinato, predisposto per lavello e miscelatore saliscendi, frigo sottopiano da incasso, presa elettrica e un vano dispensa. I profili decorativi in acciaio inox curvato sono disponibili nella selezione finiture metalliche. Top in appoggio in marmo lucidato con profilo inferiore bisellato e inserti decorativi in acciaio inox.

Bar cabinet. Shaped marble top and curved doors, wooden structure consisting of a plinth, a sub-top profile, and a post covered in polished stainless steel curved in concave and convex portions. Front and sides are in carved wood with a surface treatment in low relief 'canneté' and are available in a glossy paint finish (RAL/NCS colors) or metallic colors as per selection available. The service area has a working space with three doors, top and splash backs in satin-finished stainless steel, predisposition for a sink and mixer tap, a built-in under-counter fridge, electric socket and a pantry compartment. The decorative curved stainless steel profiles are available in a selection of metallic finishes. Top in polished marble with a bevelled lower profile and decorative stainless steel inserts.

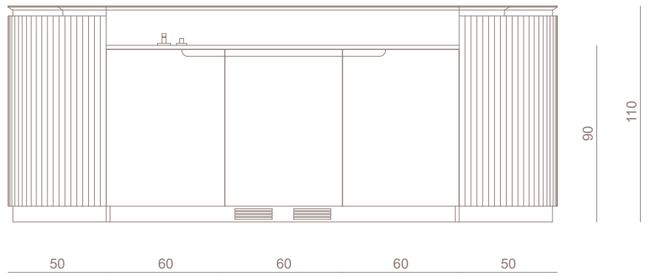

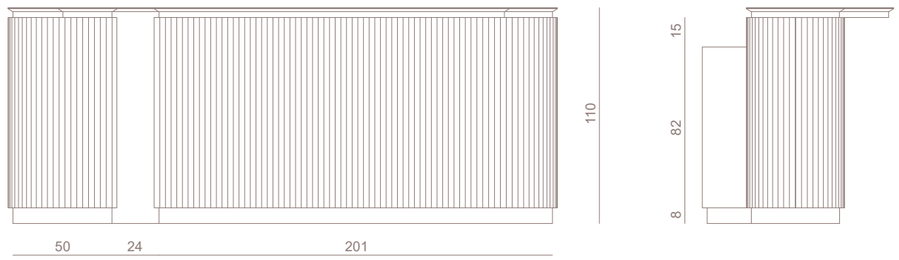

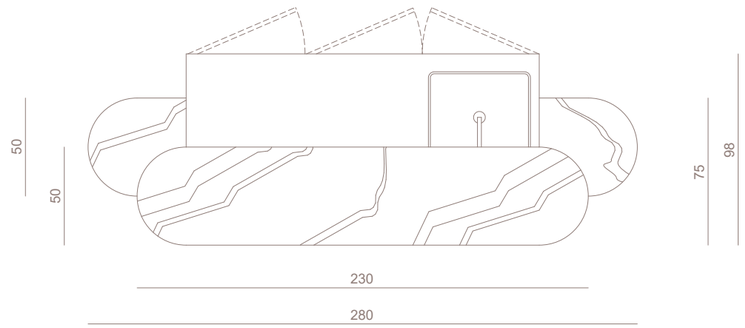

DOLMEN

Mobile reception
Desk

Design
Studiopepe

Mobile reception in travertino classico a poro aperto con superficie levigata, scatolato e scolpito a mano con effetto "blocco grezzo". Scaffale interno a mensole in legno laccato e top in vetro.

Reception desk in classic open pore Travertine with polished surface, box-shaped and hand-sculpted with a "raw block" effect. Internal unit with shelves in lacquered wood and glass top.

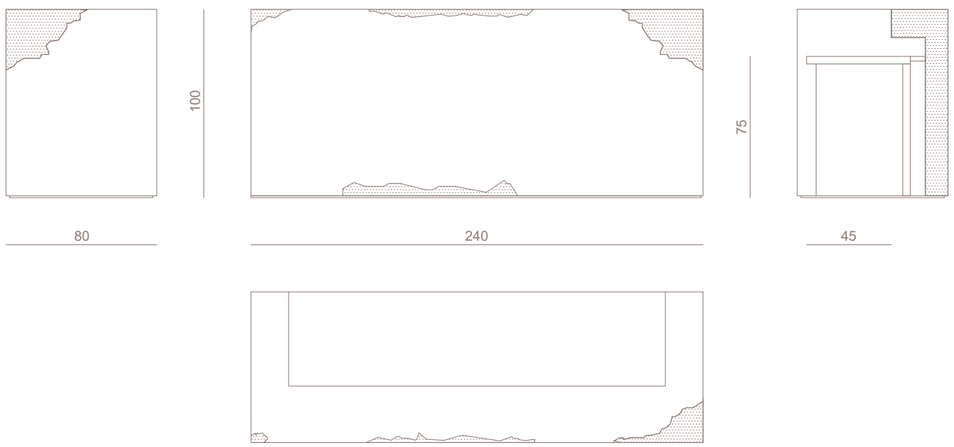

DUNCAN

Cucina
Foodroom

Design
Alessandro La Sapada

Cucina in legno e marmo. Disponibile in abbinamento a Duncan parete a scomparsa. Moduli a parete: colonne attrezzate con ripiani o predisposte per elettrodomestici da refrigerazione o cottura (frigoriferi, congelatori, forni, abbattitori, macchine per il caffe, ecc...), apertura ante push-pull disponibili con apertura servo-assistita, ante frigo a trascinamento, ante forno a scomparsa. Le ante sono in legno lavorato con motivo inciso in bassorilievo e laccato (colori RAL/NCS) e nelle vernici metallescenti a campionario, in finitura 100 gloss. Disponibili anche con inserti decorativi in fusione di alluminio con texture "corteccia" a pieno spessore, sabbiata e lucidata a mano. Zona lavoro con top e alzata in marmo sp. 20 mm predisposto per lavello a incasso sotto-top e fornelli a induzione/gas. Apertura ante e cestoni sottopiano tramite gola in acciaio satinato. Vani interni illuminati. Zoccoli, profili e dettagli in acciaio satinato disponibili nella selezione finiture metalliche. I mobili sono realizzati in pannelli di particelle di legno e multistrati rivestiti internamente in laminato antigraffio ad alta resistenza. Predisposta per accogliere elettrodomestici, contenitori, zona acqua, zona cottura e cappa a scomparsa. Cestoni disponibili con apertura servo-assistita.

Parete a scomparsa Duncan. Pannelli di particelle di legno e multistrati di legno rivestiti in metallo con patchwork di lamine in acciaio inox con finiture alternate lucido e anticato. Inserti decorativi nelle ante in fusione di alluminio con texture "corteccia" a pieno spessore, sabbiata e lucidata a mano. Le ante rientranti possono aprirsi e svelare un vano interno (larghezza max cm 240) con movimento automatico motorizzato, e si nascondono in due alloggiamenti laterali, invisibili sia in modalità aperta che chiusa. Nel caso di abbinamento con mobili da cucina le ante "colonna forno" potranno essere anch'esse a scomparsa e quelle "colonna frigo" apribili a trascinamento. Luci decorative a led verticali incluse. Misure a progetto.

Wood and marble kitchen. Available in combination with the Duncan recessed wall. Wall units: columns equipped with shelves or prediposed for refrigeration or cooking appliances (refrigerators, freezers, ovens, blast chillers, coffee machines, etc.), push-pull opening doors available with servo-assisted opening, refrigerator doors with dragging opening, recessed oven doors. The doors are made of wood worked with an engraved bas-relief pattern and lacquered (RAL/NCS colors) and in metallic paints from the sample book, in 100 gloss finish. They are also available with decorative inserts in full-thickness aluminum casting with "bark" texture, sandblasted and hand-polished. Work area with a 20mm thick marble top and splashback, designed for under-mount sink and induction/gas cookers. Doors and drawers opening through a satin steel groove. Interior compartments illuminated. Plinths, profiles, and details in satin steel available in the metallic finishes selection. The furniture is made of particleboard and plywood panels internally covered with scratch-resistant high-resistance laminate. Designed to accommodate appliances, containers, water area, cooking area, and retractable hood. Drawers available with servo-assisted opening.

Duncan recessed wall. Wood particle panels and plywood covered in metal with a patchwork of stainless steel laminates with alternate glossy and antiqued finishes. Decorative inserts in the doors in full-thickness aluminum casting with "bark" texture, sandblasted and hand-polished. The retractable doors can open and reveal an internal compartment (maximum width 240cm) with automatic motorized movement and hide in two side compartments, invisible both in open and closed modes. In case of combination with kitchen furniture, the "oven column" doors can also be retractable and the "fridge column" doors can be opened by dragging. Vertical LED decorative lights included. Made to measure.

WALL DIVIDER + KITCHEN

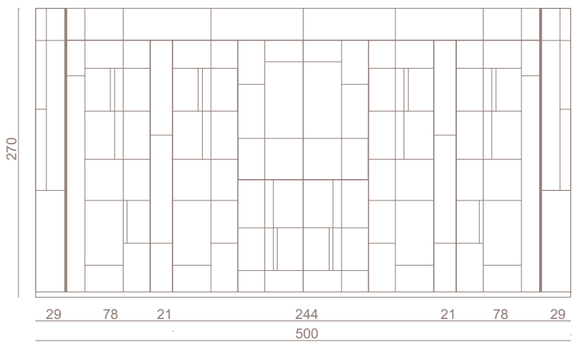

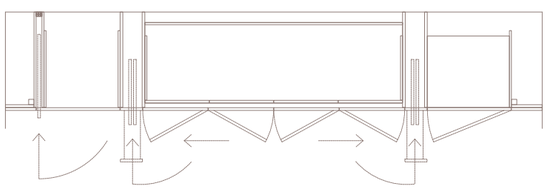

WALL DIVIDER + KITCHEN (SHOWN OPEN)

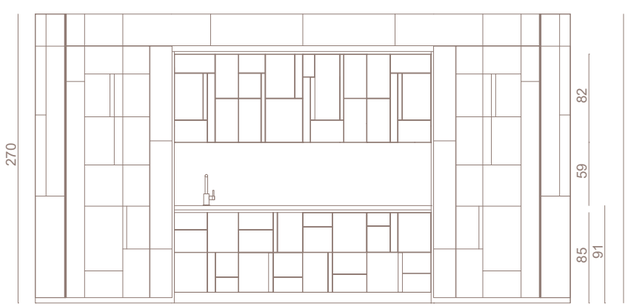

KITCHEN

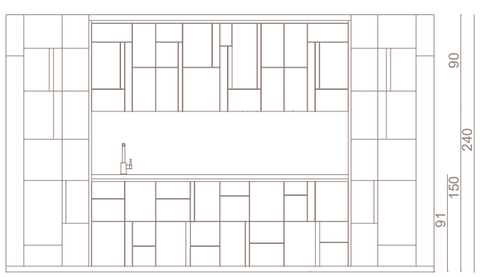

APPLIANCES EXAMPLE

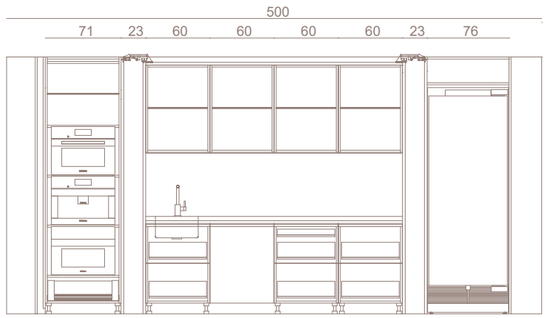

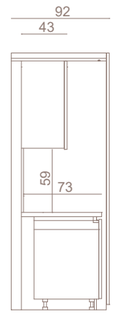

DUNCAN

Parete apribile
Opening wall

Design
Alessandro La Spada

Parete a scomparsa. Pannelli di particelle di legno e multistrati di legno rivestiti in metallo con patchwork di lamine in acciaio inox con finiture alternate lucido e anticato. Inserti decorativi nelle ante in fusione di alluminio con texture "corteccia" a pieno spessore, sabbiata e lucidata a mano. Disponibile anche con lavorazione parzialmente impiallacciata con essenze in legno. Le ante rientranti possono aprirsi e svelare un vano interno o il passaggio in altra stanza (larghezza max cm 240) con movimento automatico motorizzato, e si nascondono in due alloggiamenti laterali, invisibili sia in modalità aperta che chiusa. Nel caso di abbinamento con mobili da cucina le ante "colonna forno" potranno essere anch'esse a scomparsa e quelle "colonna frigo" apribili a trascinamento. Luci decorative a LED verticali incluse. Misure a progetto.

Recessed wall. Wood particle panels and plywood covered in metal with a patchwork of stainless steel laminates with alternate glossy and antiqued finishes. Decorative inserts in the doors in full-thickness aluminum casting with "bark" texture, sandblasted and hand-polished. Also available with partially veneered finish with wood essences. The retractable doors can open and reveal an internal compartment or the passage to another room maximum width 240cm) with automatic motorized movement and hide in two side compartments, invisible both in open and closed modes. In case of combination with kitchen furniture, the "oven column" doors can also be retractable and the "fridge column" doors can be opened by dragging. Vertical LED decorative lights included. Made to measure.

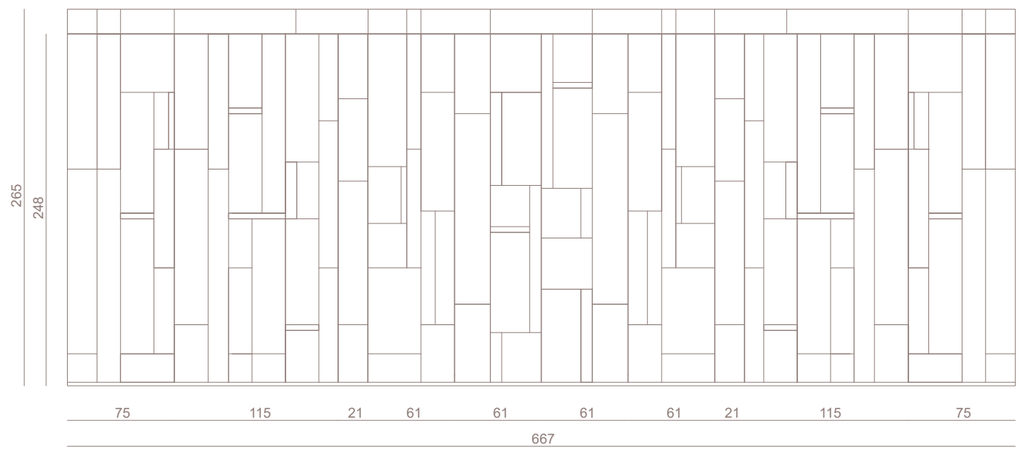

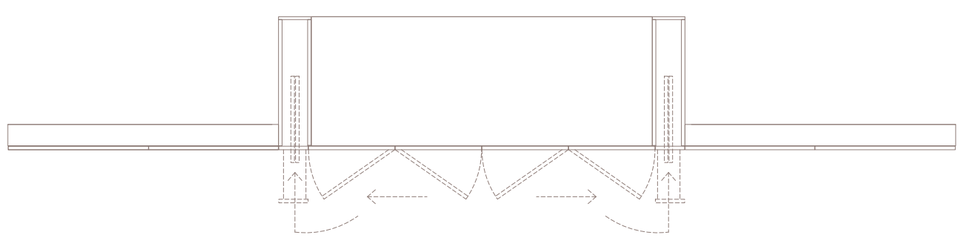

EGMONT

Tavolo basso
Low table

Design
Alessandro La Spada

Struttura in metallo e marmo, tre gambe in acciaio curvo con superficie interna lucida ed esterna satinata. Top in marmo parzialmente incassato con tre impronte in corrispondenza delle gambe. Opzione: top in marmo disponibile con finitura superficiale in micro-rilievo incisorio decorativo tipo Galuchat su marmo Black&Gold, lavorazione manuale curata da Diego Crestani.

Structure in metal and marble, three legs in curved steel with polish internal surface and satin external surface. Top in marble partially recessed in the three legs. When top is in Black&Gold marble, it can be finished with Galuchat micro-relief engraving, with manual processing by Diego Crestani.

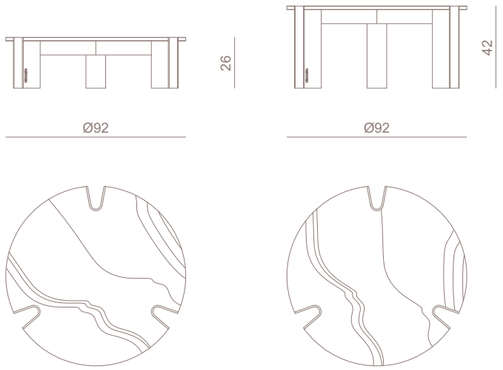

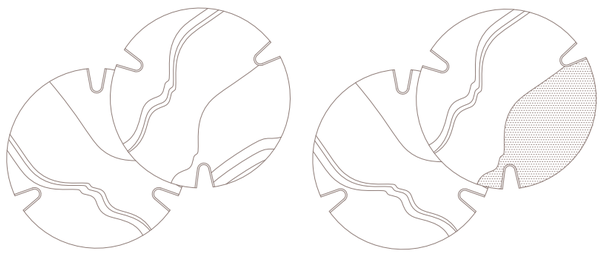

EIDOS

Guardaroba
Walk-in closet

Design
Fabio Bonfà

Sistema componibile per cabina armadio in alluminio e vetro. Disponibile in versione:
- "CABINA ARMADIO A GIORNO" con moduli aperti con schienale, senza spalle laterali, base e cappello in specchio bronzo
- "ARMADIO" con moduli chiusi da ante in alluminio e vetro cannettato e maniglie in alluminio rivestite in pelle o tessuto e decorate con inserto in marmo, con spalle laterali incluse in ogni modulo, base e cappello in specchio bronzo. Per tutte le versioni la struttura principale è in alluminio verniciato a polveri (bronze sablè, manganese e pearl cream), completa di barre led verticali nei montanti anteriori. Fianchi interni e schiene sono disponibili nelle finiture: rivestito in pelle o tessuto, con o senza ricamo trapuntato, impiallacciato in legno o laminato, specchio o vetro retrolaccato. Base e cappello sono disponibili nelle finiture: specchio bronzo o fumé, rivestiti in pelle o tessuto, impiallacciato in legno o laminato. Le ante sono disponibili: con telaio metallico verniciato a polveri e profili decorativi lucidi da 10 mm, pannello in vetro liscio o cannettato. Le maniglie standard prevedono un inserto in marmo inserito un corpo imbottito rivestito in pelle o tessuto. Per l'allestimento interno sono previsti ripiani e cassettiere montabili a varie altezze su cremagliera invisibile:
- Ripiani con telaio in metallo e pannello in vetro bronzo o fumé, oppure in legno;
- Ripiani con telaio in metallo e pannello in vetro bronzo o fumé, oppure in legno dotati di barra porta abiti;
- Ripiani con scarpiera predisposta per due file di scarpe con supporti inclinati in vetro e alluminio;
- Cassettiere di diverse misure e numero di cassetti, con telaio in alluminio verniciato a polveri, fondo in vetro o tappezzato in pelle o tessuto e frontalino in specchio bronzo o fumé, oppure in legno impiallacciato o rivestito in pelle o tessuto;
- Accessori interno cassetti con divisori per gioielli, orologi, cinture, ecc. in pelle e tessuto.

I moduli standard prevedono misure di 60, 100 e 120 cm, senza elementi angolari, personalizzabili su richiesta. Le parti in metallo lucido sono disponibili nella selezione finiture metalliche. Le parti in alluminio verniciato a polveri bronze sablè, manganese e pearl cream. Le parti in legno sono disponibili nei colori RAL/NCS e nella selezione essenze. Impianto di illuminazione a LED da collegare a rete domestica a comando remoto oppure su richiesta ad accensione comandata all'apertura delle ante (se presenti), gli alimentatori di ogni modulo sono posizionati sopra i cappelli.

REGOLE BASE DI CONFIGURAZIONE:
- Disponibile solo con progetto tecnico preliminare;
- Profondità fissa (non personalizzabile);
- Altezza massima: 290 cm per modulo;
- Larghezza massima: 120 cm per modulo;
- Tutte le composizioni necessitano del 'kit fianchi terminali.

Modular system for walk-in wardrobe in aluminium and glass. Available in version:
- "OPEN WALK-IN CLOSET" with open modules with back, without side panels, base and top in bronze mirror
- "WARDROBE" with modules closed by aluminium and ribbed glass doors and aluminium handles covered in leather or fabric and decorated with a marble insert, with side panels included in each module, base and top in bronze mirror. For all versions the main structure is in powder-coated aluminium (sable bronze, manganese and pearl cream finishing), complete with vertical LED bars in the front uprights. Internal sides and backs are available in the finishes: covered in leather or fabric, with or without quilted embroidery, wood veneer or laminate, mirror or back-lacquered glass. Base and cap are available in the finishes: bronze or smoked mirror, covered in leather or fabric, wood veneer or laminate. The doors are available: with powder-coated metal frame and 10 mm glossy decorative profiles, smooth or ribbed glass panel. The standard handles include a marble insert inserted into a padded body covered in leather. For the internal setup there are shelves and drawers that can be mounted at various heights on an invisible rack:
- Shelves with metal frame and bronze or smoked glass panel, or in wood;
- Shelves with metal frame and bronze or smoked glass panel, or in wood equipped with clothes rail;
- Shelves with shoe rack designed for two rows of shoes with inclined glass and aluminium supports;
- Chests of drawers of different sizes and number of drawers, with powder-coated aluminium frame, glass bottom or upholstered in leather or fabric and front in bronze or smoked mirror, or in veneered wood or covered in leather or fabric;
- Internal accessories drawers with dividers for jewellery, watches, belts, etc. in fabric and leather.
The standard modules include sizes of 60, 100 and 120 cm, without corner elements, customizable on request. Polished metal parts are available in the metallic finishes selection. The aluminium parts painted with bronze sablè, manganese and pearl cream powders. The wooden parts are available in RAL/NCS colours and in the essence selection. LED lighting system to be connected to the home network with remote control or on request with doors switches (if present), the power supplies for each module are positioned above the tops.

BASIC CONFIGURATION RULES:
- Available only with preliminary technical design;
- Fixed depth (not customizable);
- Maximum height: 290 cm per module;
- Maximum width: 120 cm per module;
- All compositions require the 'end side kit.

ESEMPI DI COMPOSIZIONE CABINA ARMADIO
EXAMPLES OF WALK-IN CLOSET COMPOSITION

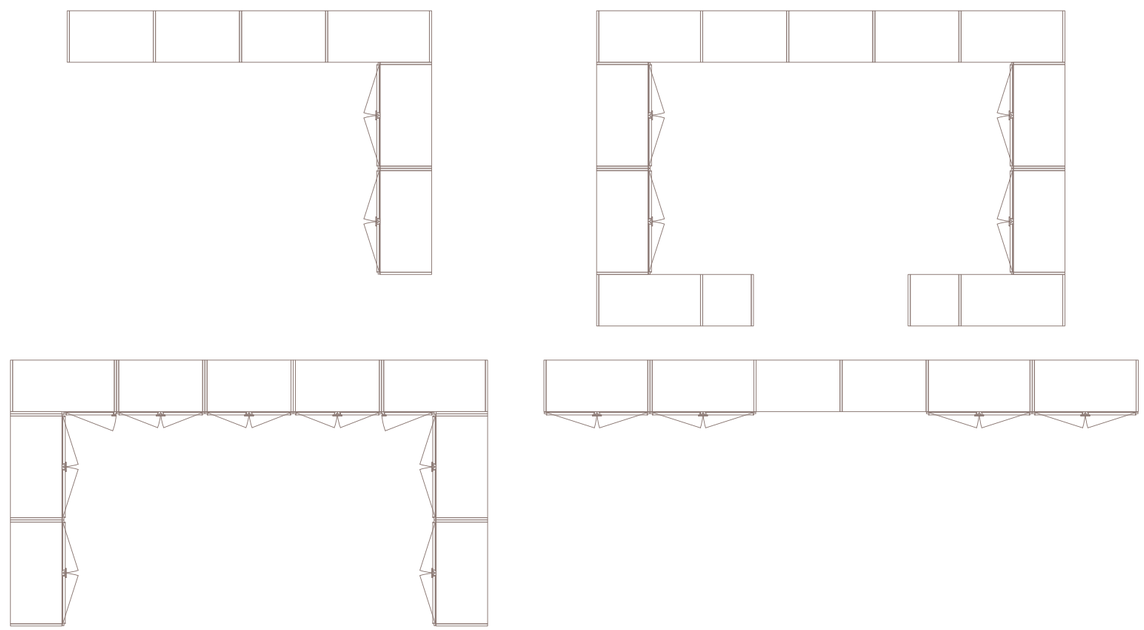

MODULI CON ANTE
UNITS WITH DOORS

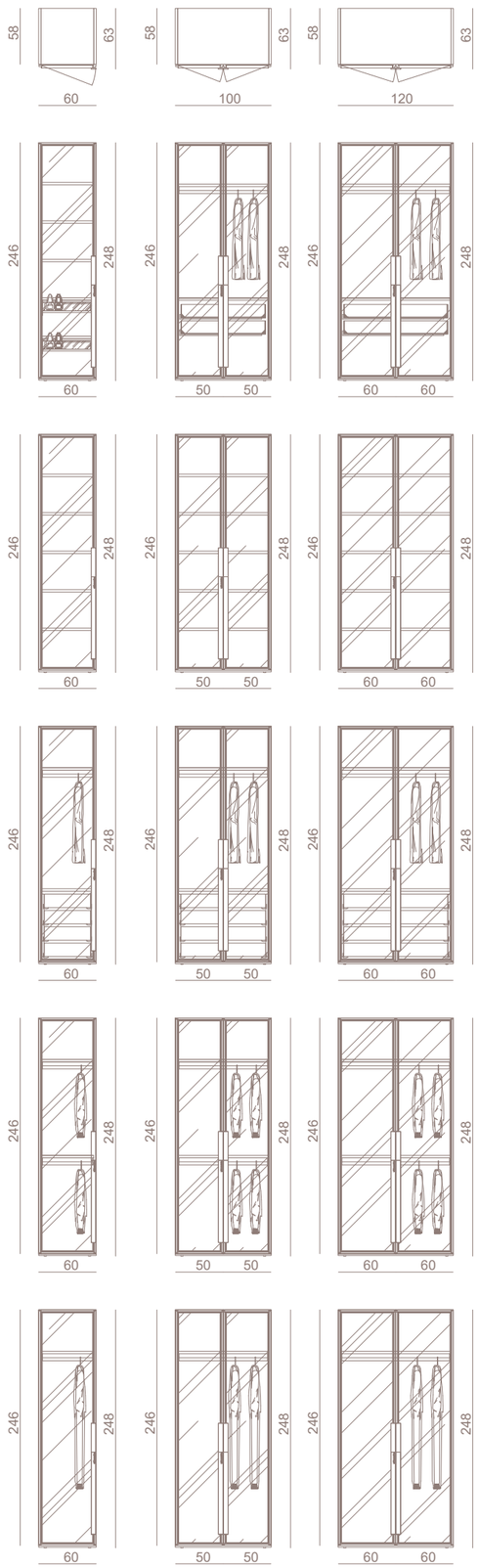

MODULI CON SCHIENALE
CLOSED UNITS

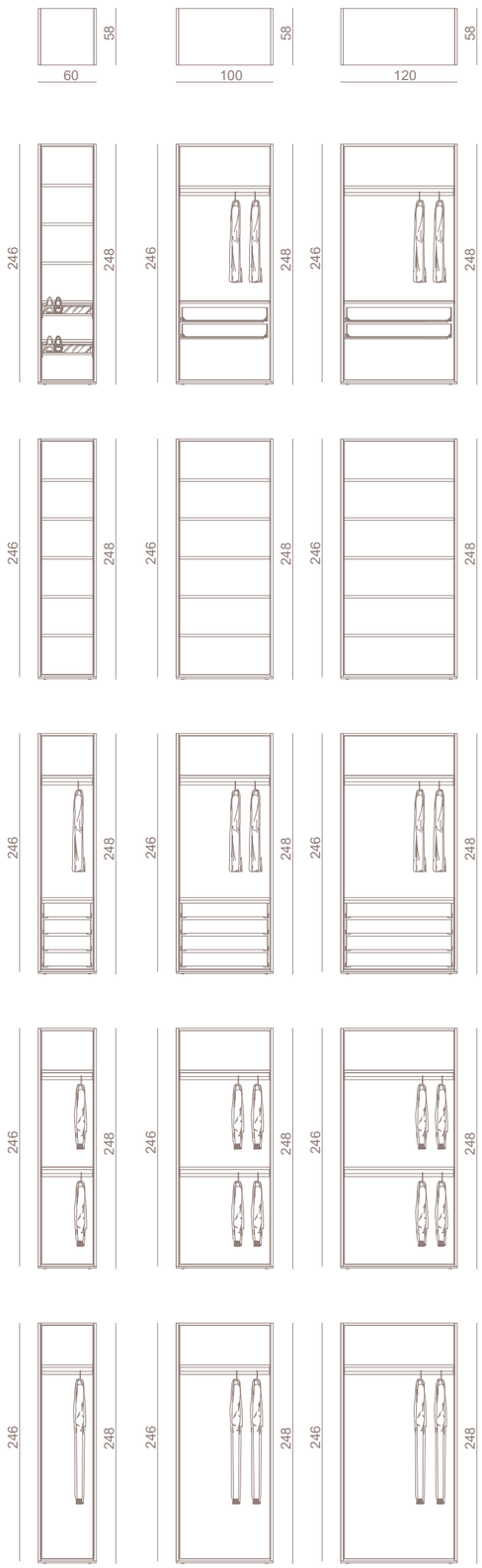

ACCESSORI PER CASSETTI DRAWERS ACCESSORIES		ACCESSORI PER CASSETTI DRAWERS ACCESSORIES	
	DIVISORI DIVIDERS		DIVISORI DIVIDERS
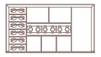	PORTAOCCHIALI E OROLOGI GLASS AND WATCHES HOLDERS	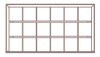	PORTACINTURE E CRAVATTE BELTS AND TIES HANGERS
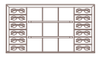	PORTAOCCHIALI E CINTURE GLASS AND BELTS HOLDERS		PORTAGIOIELLI JEWELRY HOLDER
	PORTAGIOIELLI, PORTAOCCHIALI E PORTAOROLOGI PER LEI JEWELLERY, GLASS AND WATCHES HOLDERS FOR HER		PORTAOCCHIALI E PORTAOROLOGI PER LUI GLASS AND WATCHES HOLDERS FOR HIM
	PORTAPANTALONI TROUSERS HANGER		

ACCESSORI PER APPENDERIA ACCESSORIES FOR HANGERS		ACCESSORI PER APPENDERIA ACCESSORIES FOR HANGERS	
	GRUCCIA COAT HANGER		APPENDIBORSE BAGS HANGER
	ANELLO PORTASCIARPE E FOULARD SCARVES AND HEADSCARVES HANGER		ASTA PORTACRAVATTE TIE HANGER ROD

EKOS

Panca
Bench

Design
Alessandro La Spada

Panca imbottita con seduta lineare rivestita in pelle o tessuto, basamento rivestito in acciaio inox lucido curvato, con elementi laterali in marmo massello a forma concava. Le parti in acciaio sono disponibili nella selezione finiture metalliche. La seduta è disponibile anche nella versione "quilted" in pelle con ricamo con disegno foliage, leggermente imbottito.

Upholstered bench with linear seat in leather or fabric, base covered in curved polished stainless steel, with concave-shaped solid marble side elements. Metal parts available in the metal finishing selection. The seat is also available in the "quilted" version in leather with embroidery with a slightly padded, foliage design.

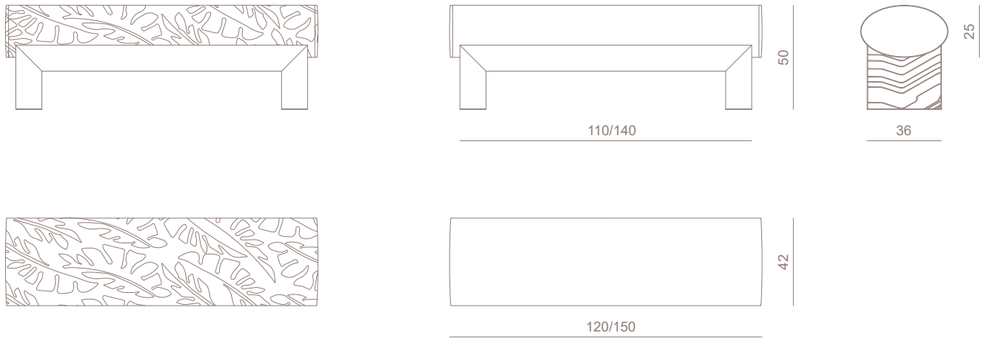

EKOS

Consolle
Console

Design
Alessandro La Spada

Consolle in legno con top e gambe concavi rivestiti in essenza con finitura lucida 100 gloss, la parte interna è rivestita in acciaio inox lucido curvato. Top superiore in cristallo fumé. Le parti in metallo sono disponibili nella selezione finiture metalliche, le parti in legno sono disponibili nelle finiture selezione essenze lucide.

Disponibile versione EKOS RADICA con top e gambe rivestiti in radica con finitura lucida 100 gloss.

Consolle in marmo massello con top e gambe a lavorazione concava lucidata a mano, la parte interna è rivestita in acciaio inox lucido curvato. Top superiore in cristallo fumé. Le parti in metallo sono disponibili nella selezione finiture metalliche.

Console in wood with polished veneered concave legs and top, the inside part is covered in curved polished stainless steel. Upper top in smoked crystal. Metal parts available in the polished metal finishing selection, wooden parts available in the veneer selection finishings.

Available EKOS RADICA version with top and legs covered in burr walnut with 100 gloss finish.

Console in solid marble with concave work for top and legs, hand- made polished. The inside part is covered in curved polished stainless steel. Upper top in smoked crystal. Metal parts available in the polished metal finishing selection.

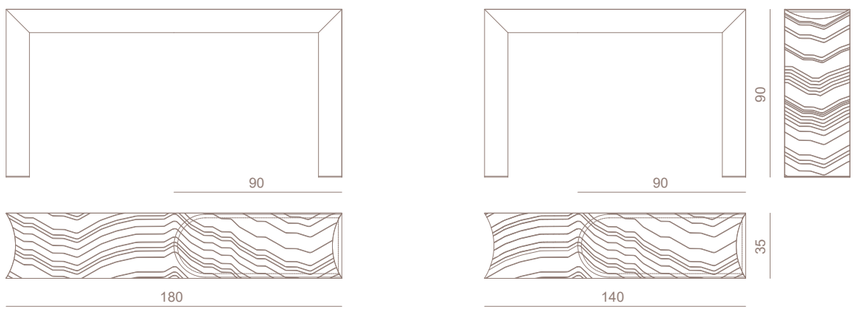

EMBRACE

Letto
Bed

Design
Fabio Bonfà

Letto imbottito con testata trapuntata in pelle o tessuto, incorniciata da un profilo in legno rivestito esternamente in pelle o tessuto e internamente in radica in finitura lucida 100 gloss. Il bordo è rifinito da un filetto in pelle. La fascia superiore della testata, con trapuntatura cannettata, è illuminata da una luce di cortesia a LED, il poggiatesta è formato da tre cuscini fissi imbottitti in poliuretano e rivestiti in pelle o tessuto. Sommier in pelle o tessuto, con profilo angolare in legno abbinato alla testata. Struttura interna in masselli e multistrati di legno, rete a doghe in legno massello. Supporti rete e materasso regolabili in altezza. Disponibile anche con opzione contenitore con sollevamento rete manuale o motorizzata.

Upholstered bed with a quilted leather or fabric headboard, framed by a wooden profile covered externally in leather or fabric and internally in burl walnut wood with a 100 gloss finish. The edge is covered by a leather piping. The upper band of the headboard, with a quilted diamond pattern, is illuminated by a LED courtesy light and the headrest is made of three fixed cushions upholstered in polyurethane and covered in leather or fabric. The bed base is covered in leather or fabric, with an angular wooden profile matching the headboard. The internal structure is made of solid and multi-layered wood, with a slatted base in solid wood. The bed base and mattress supports are adjustable in height. Also available with container option with manual or motorized slat lift.

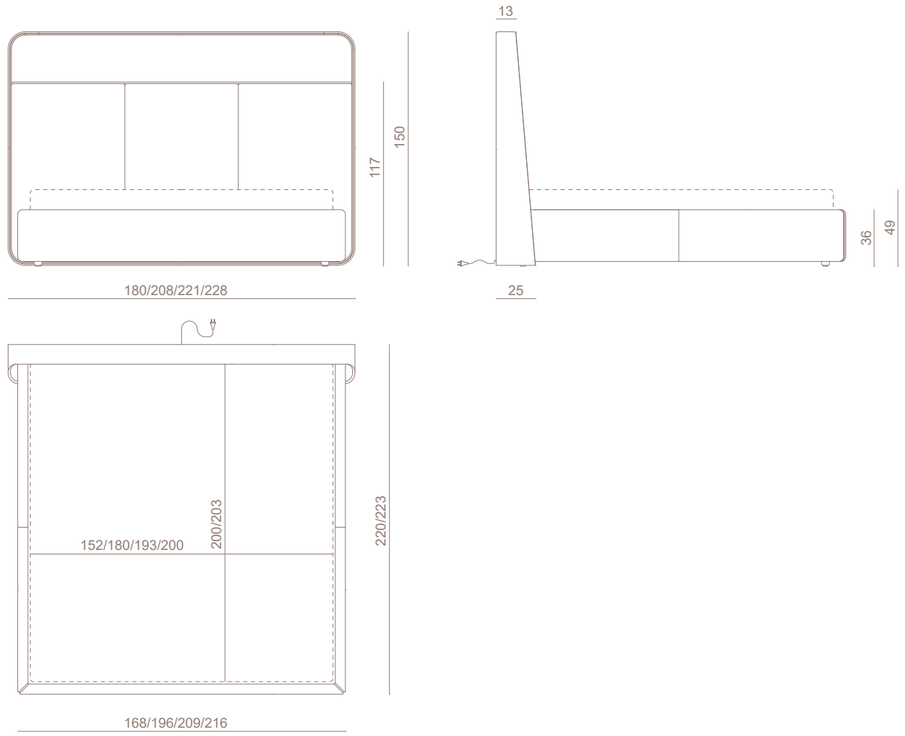

EMBRACE

Panca
Bench

Design
Fabio Bonfà

Panca imbottita, tappezzata in pelle o tessuto. Struttura in legno multistrati e massello. Basamento in MDF rivestito in acciaio satinato. Imbottitura in poliuretano e falda acrilica con cuscino trapuntato (trama canneté). Il basamento è disponibile nella selezione finiture metalliche.

Padded bench, upholstered in leather or fabric. Structure in plywood and solid wood. Base in MDF covered in satin steel. Padding in polyurethane and acrylic wadding with quilted cushion (cannetè weave) and smooth sides. The base is available in the selection of metallic finishes.

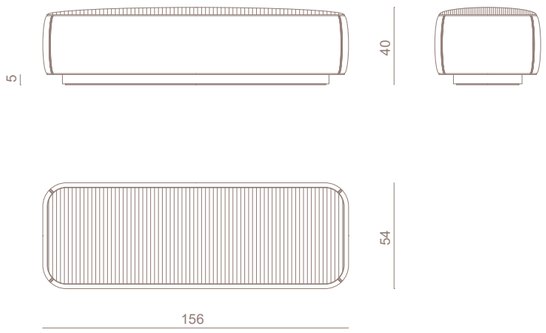

EMBRACE

Comodino
Bedside table

Design
Fabio Bonfà

Comodino a due volumi tappezzata in pelle o tessuto. Struttura esterna in legno leggermente imbottita composta da un vano a giorno con fondo a specchio e luce di cortesia a led. struttura interna con frontale in legno rivestito in radica, essenza o laccato colori RAL/NCS in finitura lucida 100 gloss. Cassetto push pull con pulsante in alluminio e acciaio con logo inciso, disponibile nella selezione finiture metalliche.

Double-box bedside table upholstered in leather or fabric. External structure in lightly padded wood composed of an open compartment with mirrored back and LED courtesy light. Internal structure with front in wood covered in briar wood, veneered or lacquered in RAL/NCS colors in 100 gloss finish. Push-pull drawer with aluminum and steel button with engraved logo, available in the selection of metallic finishes.

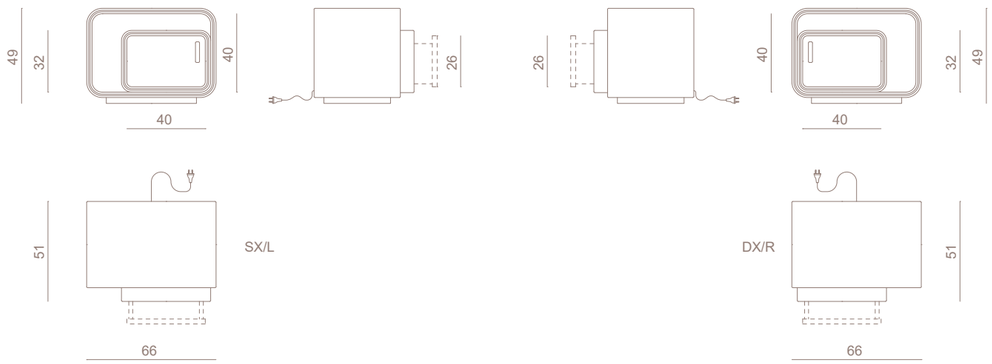

EMBRACE

Cassettiera
Chest of drawers

Design
Fabio Bonfà

Cassettiera a due volumi e 4 cassetti, tappezzata in pelle o tessuto. Struttura esterna in legno leggermente imbottita composta da un vano a giorno con fondo a specchio e luce di cortesia a LED. Struttura interna con frontale in legno rivestito in radica, essenza o laccato colori RAL/NCS in finitura lucida 100 gloss, con cornice perimetrale in metallo. Cassetti con maniglie in acciaio. Le parti in metallo sono disponibili nella selezione finiture metalliche.

Double-box chest of drawers with four drawers, upholstered in leather or fabric. External structure in lightly padded wood composed of an open compartment with mirrored back and LED courtesy light. internal structure with front in wood covered in briar wood, veneered or lacquered in RAL/NCS colours in 100 gloss finish, perimetral frame in metal. Drawers with steel handles. Metal parts are available in the metal finish selection.

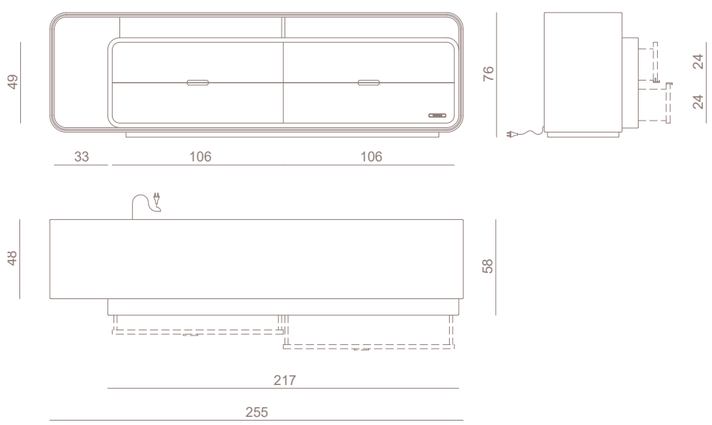

FANCY OUTDOOR

Cache-pot
Cache-pot

Design
Alessandro La Spada

Cache-pot da esterni in multistrati fenolico rivestito in pelle o tessuto da esterni, finiture metalliche in acciaio inox disponibile nella selezione finiture metalliche o nella selezione vernici a polveri. Fondo drenante per deflusso pioggia, munito di rotelle. Sconsigliato l'uso in ambienti completamente esposti alle intemperie.

Outdoor cache-pot in phenolic multilayer covered with leather or fabric for outdoor, metal parts in stainless steel available in the metal finishes selection or in the powder-coating finishes selection. Drainage system for water outflow, provided with wheels. Not recommended for use in environments completely exposed to the elements.

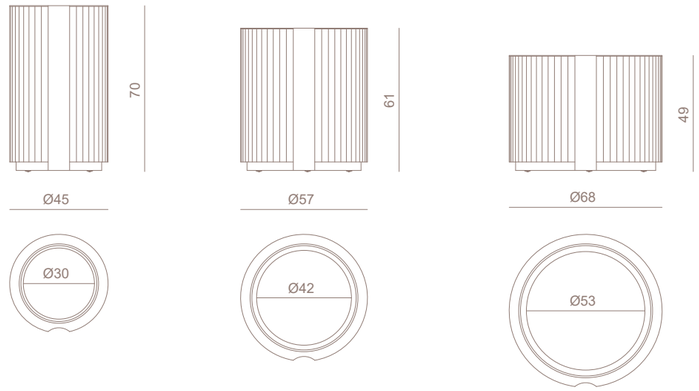

FEDRO

Chaise-longue
Chaise-longue

Design
Studiopepe

Chaise-longue imbottita doppia e singola, struttura interna in multistrati e masselli di abete, imbottitura in poliuretano a celle aperte a densità differenziate. Cinghiatura elastica di molleggio. Bordo esterno formato da due tubolari cilindrici imbottiti che racchiudono un materasso e formano base e schienale. Tappezzeria in pelle o tessuto, il materasso centrale è rivestito separatamente e dotato di strato superiore in Memory Foam®.

Double and single padded chaise longue, internal structure in plywood and solid fir, padding in open cell polyurethane with different densities. Elastic straps. External frame formed by two cylindrical padded tubes that enclose a mattress and form the base and backrest. Upholstery in leather or fabric, the central mattress is covered separately and equipped with a top layer in Memory Foam®.

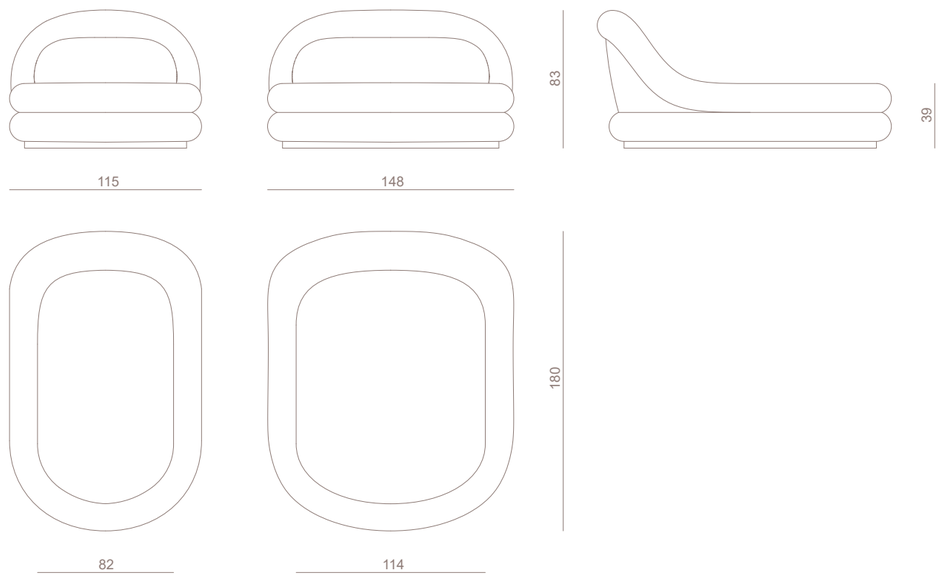

FRANKY

Tavolo basso
Low table

Design
Fabio Bonfà

Tavolo basso in acciaio e marmo. Telaio e basamento in acciaio inox tubolare decentrato e rivestimento in pelle. Sottotop in legno laccato opaco e bordo sagomato in pelle con cuciture a due aghi ribattute sugli spigoli. Top incassato in marmo lucidato. Le parti metalliche sono disponibili nella selezione finiture metalliche.

Low table in steel and marble. Frame and off-centred base in tubular stainless steel and upholstery in leather. Undertop lacquered with mat finish and shaped edge covered in leather with double overlock stitching on the corners, Built-in top in polished marble. Metal parts available with polished and satin metal lacquered finish.

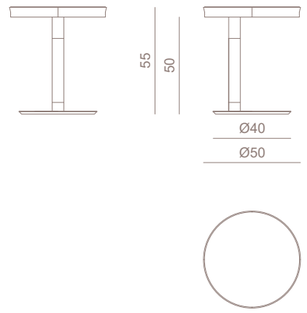

FRANKY

Tavolo basso
Low table

Design
Fabio Bonfà

Tavolo basso in acciaio e marmo. Telaio portante e basamento in acciaio inox tubolare di grande diametro e rivestimento in pelle. Sotto-top in legno laccato opaco e bordo sagomato in pelle con cuciture a due aghi ribattute sugli spigoli. Top incassato in marmo lucidato. Le parti metalliche sono disponibili nella selezione finiture metalliche.

Low table in steel and marble. Supporting frame and base in stainless steel with large tubular section and upholstery in leather. Undertop lacquered with mat finish and shaped edge covered in leather with double overlock stitching on the corners. Built-in top in polished marble. Metal parts available with polished and satin metal lacquered finish.

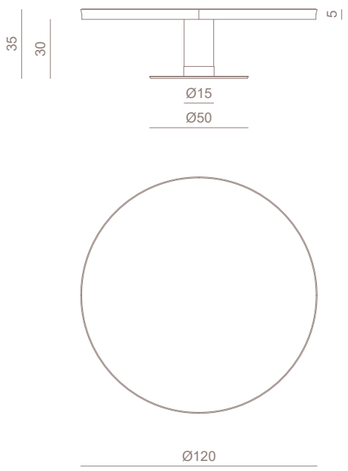

FREDDIE

Panca da esterno
Outdoor bench

Design
Alessandro La Spada

Panca outdoor, struttura portante in acciaio inox 316 lucido con fondo curvo e gambe a colonna con superfici concave e convesse. Seduta con imbottitura drenante e rivestimenti per uso esterno.

Outdoor bench. Main structure in shiny 316 stainless steel with curved base and column-shaped legs designing concave and convex angles. Seat with self-draining padding and outdoor upholstery.

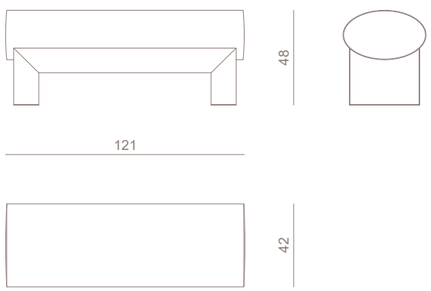

GIANO
GIANO ABAT-JOUR

Lampada da tavolo
Table lamp

Design
Alessandro La Spada

Lampada da tavolo in vetro su due livelli concentrici. Telaio in acciaio satinato e corpo centrale composto da un tamburo di canne in vetro pirex disponibilii nelle finiture: trasparente, satinato (FROST) oppure in finitura dorata PVD (AMBRA). Sorgente a LED centrale protetta da un diffusore opalino, max 15W, peso 7,5 kg (abat-jour), max 20W e peso 12 kg (lampada da tavolo). Questo modello monta sorgenti luminose a LED a lunga durata integrate nella struttura della lampada, non sostituibili dall'utente. Le parti in metallo sono disponibili nella selezione finiture metalliche satinate.

Glass table lamp on two superimposed levels. Satin-finished steel frame and central body composed of a drum of pyrex glass rods available in the following finishes: clear, satin-finished (FROST) or PVD gold finish (AMBRA). Lighting system with central LED source protected by an opaline diffuser, max 15W, weight 7,5 kg (abat-jour), max 20W and weigth 12 kg (table lamp). This model mounts long-lasting LED light sources integrated into the lamp structure, which cannot be replaced by the user. The metal parts are available in the satin metallic finish selection.

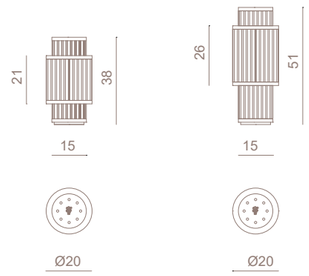

GIANO

Applique
Wall lamp

Design
Alessandro La Spada

Applique in vetro composta da due corpi semi cilindrici concentrici. Telaio in acciaio satinato e corpo centrale composto da un tamburo di canne in vetro pirex disponibili nelle finiture: trasparente, satinato (FROST) oppure in finitura dorata PVD (AMBRA). Sorgente a LED centrale protetta da un diffusore opalino, max 20W, peso 6 kg. Questo modello monta sorgenti luminose a LED a lunga durata integrate nella struttura della lampada, non sostituibili dall'utente. Le parti in metallo sono disponibili nella selezione finiture metalliche satinate.

Glass wall lamp made of two concentric semi-cylindrical structures. Satin-finished steel frame and central body composed of a drum of pyrex glass rods available in the following finishes: clear, satin-finished (FROST) or PVD gold finish (AMBRA). Lighting system with central LED source protected by an opaline diffuser, max 20W, weight 6 kg. This model mounts long-lasting LED light sources integrated into the lamp structure, which cannot be replaced by the user. The metal parts are available in the satin metallic finish selection.

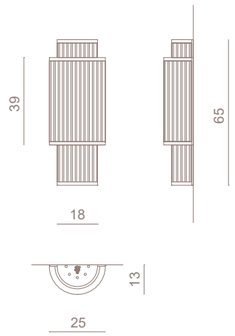

GIANO

Piantana
Floor lamp

Design
Alessandro La Spada

Piantana in vetro composta da un tamburo verticale e anelli metallici di sostegno. Tamburo composto da canne in vetro pirex disponibilii nelle finiture: trasparente, satinato (FROST) oppure in finitura dorata PVD (AMBRA). Sorgente a LED centrale protetta da un diffusore opalino, max 60W, peso 20 kg. Questo modello monta sorgenti luminose a LED a lunga durata integrate nella struttura della lampada, non sostituibili dall'utente. Le parti in metallo sono disponibili nella selezione finiture metalliche satinate.

Glass floor lamp made of a vertical drum and metallic support rings. Drum made of pyrex glass rods available in the following finishes: clear, satin-finished (FROST) or PVD gold finish (AMBRA). Lighting system with central LED source protected by an opaline diffuser, max 60W, weight 20 kg. This model mounts long-lasting LED light sources integrated into the lamp structure, which cannot be replaced by the user. The metal parts are available in the satin metallic finish selection.

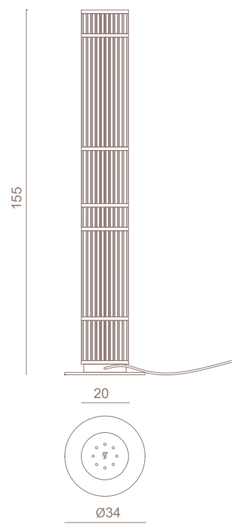

GIANO

Lampadario
Chandelier

Design
Alessandro La Spada

Lampadario in vetro su due livelli sovrapposti. Telaio in acciaio satinato e corpo centrale composto da un tamburo di canne in vetro pirex disponibilii nelle finiture: trasparente, satinato (FROST) oppure in finitura dorata PVD (AMBRA). I tamburi sono sospesi con cavi in acciaio regolabili in altezza (H. max 3,40 m). Versione ellittica: impianto luci con 4 sorgenti LED max 240W, peso 50 kg. Versione rotonda: impianto luci con 4 sorgenti LED max 150W, peso 35 kg. Questo modello monta sorgenti luminose a LED a lunga durata integrate nella struttura della lampada, non sostituibili dall'utente. Le parti in metallo sono disponibili nella selezione finiture metalliche satinate.

Glass chandelier on two concentric levels. Satin-finished steel frame and central body composed of a drum shaped lampshade made of pyrex pipes available in the following finishes: clear, satin-finished (FROST) or PVD gold finish (AMBRA). The drums are suspended with height-adjustable steel cables (H. max 3.40 m). Elliptical version: lighting system with 4 LED sources max 240W, weight 50 kg. Round version: lighting system with 4 LED sources max 150W, weight 35 kg. This model mounts long-lasting LED light sources integrated into the lamp structure, which cannot be replaced by the user. The metal parts are available in the satin metallic finish selection.

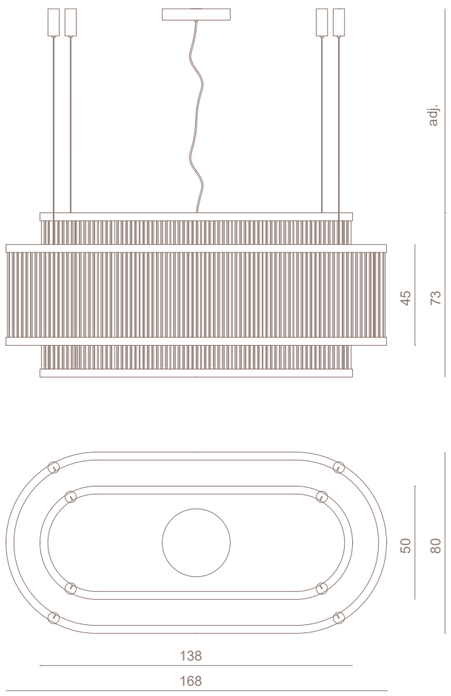

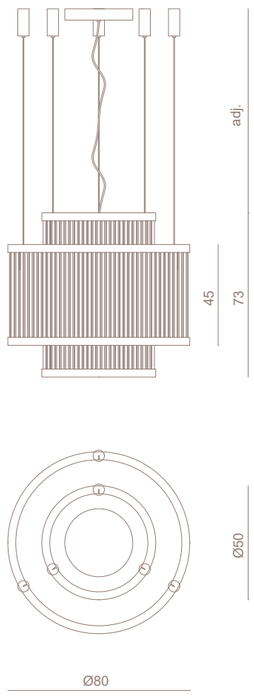

GRANGER

Tavoli bassi trittico
Set of 3 low tables

Design
Alessandro La Spada

Trittico di tavolini a diverse altezze con struttura in acciaio inox con superfici concave e convesse. La gamba in acciaio lucido è disposta fuori centro con un lato concavo che termina con una lavorazione nel top in marmo della stessa forma. Il top in marmo, lucidato e bisellato nel lato inferiore, è disponibile anche nella versione "invisible grey marble - leather finishing" con trattamento superficiale manuale di verniciatura decorativa in oro, bronzo o manganese. Le parti in metallo sono disponibili nelle selezione finiture metalliche lucide. Disponibili anche singolarmente. Opzione: la decorazione in oro liquido con finitura a cera puo essere eseguita solo su Invisible Grey, Black & Gold, Ivory Onyx, Velvet Onyx.

Set of 3 low tables in different sizes, structure in stainless steel with concave and convex shapes. Off-centre table leg in shiny steel with one concave side, terminating into the top with a concave curve. Top in polished marble with bevelled lower part, available in "invisible grey marble-leather finish" version decorated with gold, bronze or manganese hand-lacquer finish. Metal parts can be finished with any lacquer of the polished metal lacquer finish selection. Option: gold liquid decoration with wax finishing can be done only on Invisible Grey, Black&Gold, Ivory Onyx, Velvet Onyx.

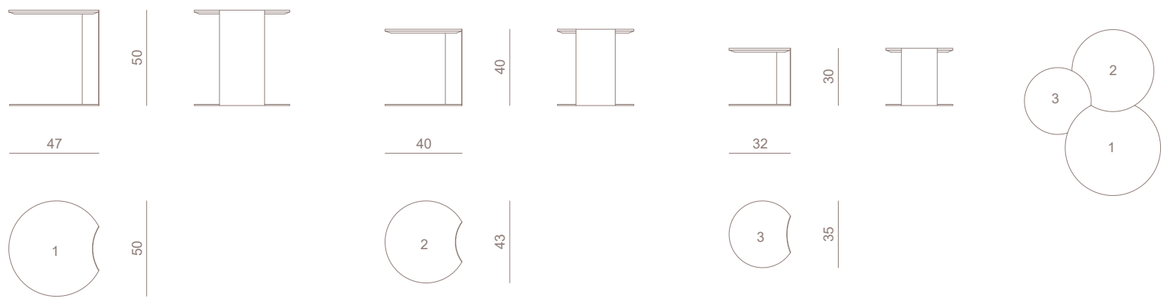

HAMILTON

Cassettiera
Chest of drawers

Design
Alessandro La Spada

Cassettiera a sei cassetti, struttura in legno con fianchi concavi in essenza e finitura manuale lucida 100 gloss oppure laccata lucida. La cornice interna dei fianchi e del top è rivestita in acciaio inox lucido curvato. Interno cassetti laccati RAL/NCS opaco. Le parti in metallo sono disponibili nella selezione finiture metalliche, le parti in legno sono disponibili nelle finiture selezione essenze oppure verniciate in colori RAL/NCS.

Chest of six drawers, structure in wood with concave side in veneered wood finished with 100 gloss polish applied by hand or with shiny lacquer. Sides and top internal frame covered in curved stainless steel with shiny finish. Drawers internally finished with matt RAL/ NCS lacquer. Metal parts can be finished with any lacquer of the metal lacquer finish selection. Wooden parts can be finished with any wood veneer of the veneer finish selection or with RAL/NCS lacquer.

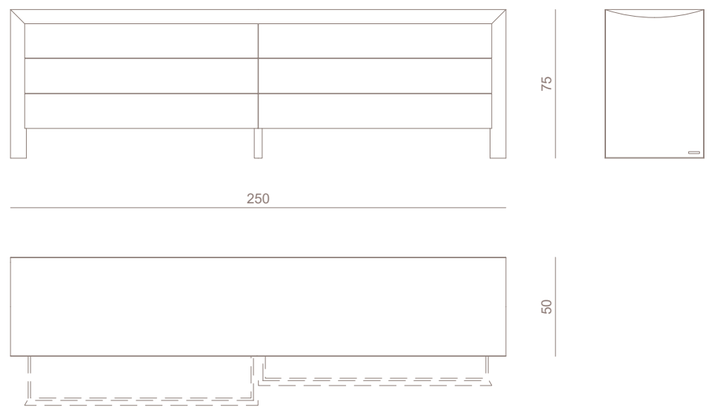

HOLDEN

Poltrona
Armchair

Design
Fabio Bonfà

Poltrona imbottita e tappezzata in pelle o tessuto. Scocca portante in multistrati e masselli di legno, schienale sagomato e cuscino seduta con tappezzeria fissa. Sedile con molleggio a cinghie elastiche, imbottitura in poliuretano espanso a quote differenziate. Il sedile è interamente rivestito con una trapuntina in piuma d'oca, sia sulla superfice di seduta che sulle fasce verticali. Rivestimento di sedile e schienale in pelle o tessuto. Il retro schienale è disponibile con rivestimento liscio oppure trapuntato con ricamo a canestro, leggermente imbottito e rifinito da un filetto sul perimetro. Lo schienale è dotato di doppi cuscini volanti inclusi, costruzione a saponetta, interamente in piuma, con disegno a riquadri cuciti singolarmente e dotati di fascia microforata di sfiato per la versione in pelle. Basamento in legno sagomato e rivestito in pelle o tessuto, anche a contrasto. Piedi di appoggio in legno arretrati rispetto al bordo.

Padded armchair upholstered and leather or fabric. Frame made of plywood and solid wood blocks, a shaped backrest and a seat cushion with fixed upholstery. Seat with elastic belt suspension and differentiated density polyurethane foam padding. The entire seat is covered with a down quilting, both on the seating surface and on the vertical bands. The seat and backrest covering are available in leather or fabric. The rearback is available with plain upholstery or quilted with basket embroidery, slightly padded and finished with a perimetral trim. The backrest is equipped with included double loose cushions individually sewn and entirely filled with feathers, with a micro-perforated venting band for the leather version. The base is made of shaped wood and covered in leather or fabric, also in contrast. The support feet are set back from the edge and made of wood.

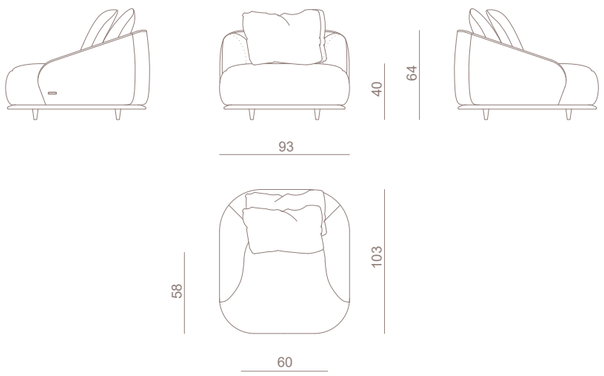

HOLDEN

Divano, elementi componibili, chaise-longue
Sofa, modular elements, chaise-longue

Design
Fabio Bonfà

Divano, elementi componibili imbottiti e tappezzati in pelle o tessuto. Scocca portante in multistrati e masselli di legno, schienale sagomato e cuscino seduta con tappezzeria fissa. Sedile con molleggio a cinghie elastiche, imbottitura in poliuretano espanso a quote differenziate fasciato interamente da una trapuntina in piuma d'oca. Rivestimento di sedile e schienale in pelle o tessuto. Il retro schienale è disponibile con rivestimento liscio oppure trapuntato con ricamo a canestro, leggermente imbottito e rifinito da un filetto sul perimetro. Tutti gli schienali sono dotati di doppi cuscini volanti di egual misura, interamente in piuma, con disegno a riquadri cuciti singolarmente e dotati di fascia microforata di sfiato per la versione in pelle. Basamento in legno sagomato e rivestito in pelle o tessuto, anche a contrasto. Piedi di appoggio in legno.

Sofa, modular elements upholstered in leather or fabric. Supporting shell in plywood and solid wood, shaped backrest and seat cushion with fixed upholstery. Seat with elastic strap suspension, padding in multi-density polyurethane foam wrapped entirely in a goose down quilt. Seat and back upholstery in leather or fabric. The rear backrest is quilted with basket embroidery, lightly padded and finished with a piping around the perimeter. All the backrests are equipped with double loose cushions of the same size, entirely in feather, with a individually stitched square design with a micro-perforated vent band for the leather version. Base in shaped wood and covered in leather or fabric, also in contrasting colour. Support feet in wood.

DIVANO
SOFA

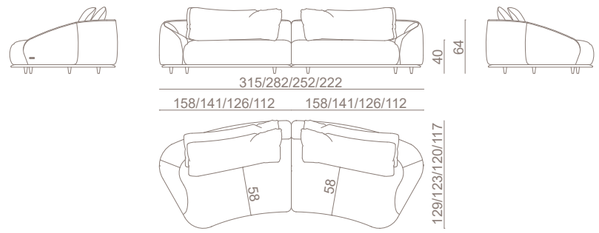

EL. LATERALE SX
LEFT LAT. ELEM.

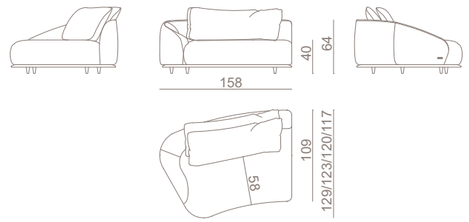

HCL26/HCL25/HCL24/HCL23

EL. LATERALEDX
RIGHT LAT. ELEM.

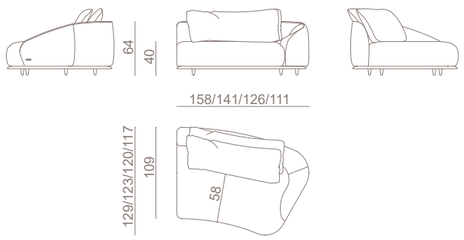

HCR30/HCR29/HCR28/HCR27

EL. CENTRALE
CENTRAL ELEM.

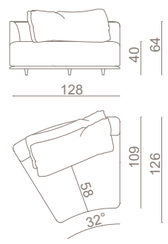

HCC31

POUF

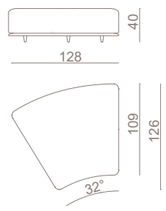

HCP32

ELEM. PENISOLA SX
LEFT PENINSULA

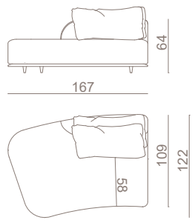

ELEM. PENISOLA DX
RIGHT PENINSULA

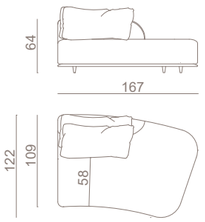

HOLDEN CURVED

Divano, elementi componibili, chaise-longue
Sofa, modular elements, chaise-longue

Design
Fabio Bonfà

Divano ed elementi componibili imbottiti e tappezzati in pelle o tessuto. Scocca portante in multistrati e masselli di legno, schienale sagomato e cuscino seduta con tappezzeria fissa. Sedile con molleggio a cinghie elastiche, imbottitura in poliuretano espanso a quote differenziate fasciato interamente da una trapuntina in piuma d'oca. Rivestimento di sedile e schienale in pelle o tessuto. Il retro schienale è disponibile con rivestimento liscio oppure trapuntato con ricamo a canestro, leggermente imbottito e rifinito da un filetto sul perimetro. Tutti gli schienali sono dotati di doppi cuscini volanti di egual misura, interamente in piuma, con disegno a riquadri cuciti singolarmente e dotati di fascia microforata di sfiato per la versione in pelle. Basamento in legno sagomato e rivestito in pelle o tessuto, anche a contrasto. Piedi di appoggio in legno.

Sofa and modular elements upholstered in leather or fabric. Supporting shell in plywood and solid wood, shaped backrest and seat cushion with fixed upholstery. Seat with elastic strap suspension, padding in multi-density polyurethane foam wrapped entirely in a goose down quilt. Seat and back upholstery in leather or fabric. The rear backrest is quilted with basket embroidery, lightly padded and finished with a piping around the perimeter. All the backrests are equipped with double loose cushions of the same size, entirely in feather, with a individually stitched square design with a micro-perforated vent band for the leather version. Base in shaped wood and covered in leather or fabric, also in contrasting colour. Support feet in wood.

DIVANO
SOFA

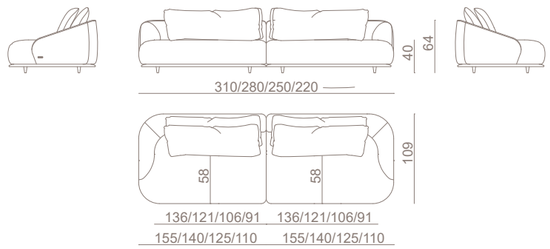

EL. LATERALE SX
LEFT LAT. ELEM.

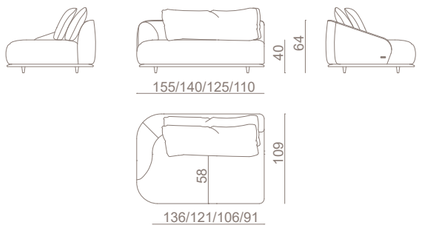

HLL04/HLL03/HLL02/HLL01

EL. LATERALEDX
RIGHT LAT. ELEM.

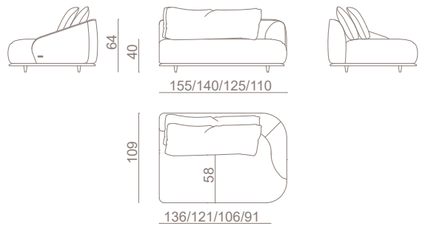

HLR08/HLR07/HLR06/HLR05

EL. CENTRALE
CENTRAL ELEM.

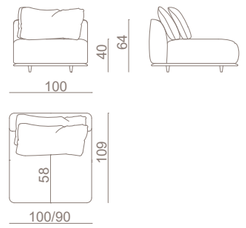

HLC10/HLC09

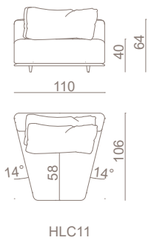

HLC11

ELEM. ANGOLARE
CORNER ELEMENT

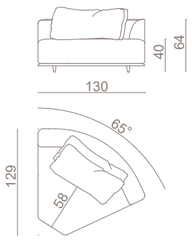

HLC12

ELEM. ANG. ASIMMETRICO SX
LEFT ASIMMETRIC CORNER ELEM.

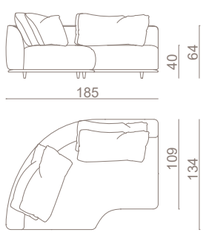

HLCAL13

ELEM. ANG. ASIMMETRICO DX
RIGHT ASIMMETRIC CORNER ELEM.

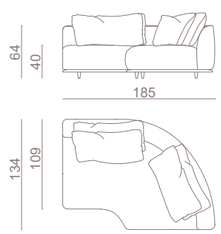

HLCAR14

ELEM. PENISOLA SX
LEFT PENINSULA

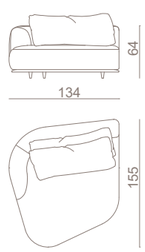

HLPL15

ELEM. PENISOLA DX
RIGHT PENINSULA

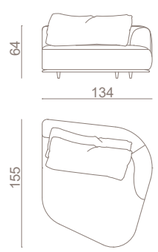

HLPR16

ELEM. TERMINALE SX
LEFT TERMINAL ELEM.

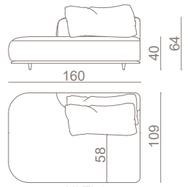

HLTL17

ELEM. TERMINALE DX
RIGHT TERMINAL ELEM.

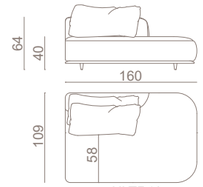

HLTR18

POUF

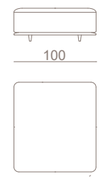

HLP19

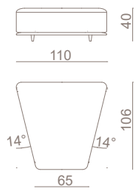

HLPC20

CHAISE-LONGUE SX
LEFT CHAISE-LONGUE

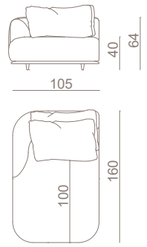

HLCLL21

CHAISE-LONGUE DX
RIGHT CHAISE-LONGUE

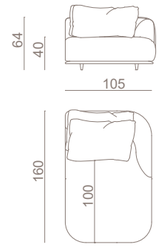

HLCLR22

KAIROS

Tavolo da pranzo
Dining table

Design
La Conca

Cornice in acciaio e base in fusione di alluminio verniciati a polvere. Top in vetro satinato sp. 8 mm, stratificato con stampa digitale sulla superficie, molato a filo lucido incollato su sotto-top in MDF. Le parti metalliche sono disponibili verniciate a polveri.

Powder coated steel frame and cast aluminium base. Satin safe glass top. 8 mm thick, with digital printing on the surface, on MDF under-top. The metal parts are available powder coated.

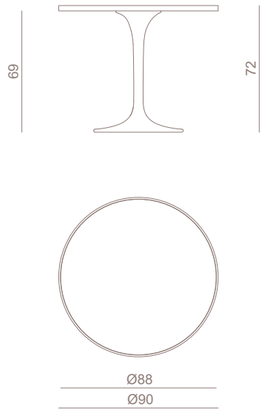

KERWAN

Tavolo da pranzo
Dining table

Design
Alessandro La Spada

Tavolo da pranzo, top in lastra di marmo con bordo bisellato in negativo e sotto-top in legno laccato. Basamento in acciaio inox lucido curvato su tre lati. Le superfici esterne concave del basamento sono realizzate in marmo curvato e lucidato. Le parti in acciaio sono disponibili nella selezione finiture metalliche. Il top e le superfici concave delle gambe sono disponibili anche nella versione in essenza nei materiali della selezione essenze. Disponibile per tavoli di grandi dimensioni con doppio basamento e doppio inserto centrale in marmo concavo. Disponibile nella versione KERWAN RADICA con top e superfici concave delle gambe in radica lucida finitura 100 gloss, oppure nella combinazione con top in marmo e superifici concave in radica.

Dining table, top in marble with bevelled edge and under board in lacquered wood. Polished and curved stainless steel base with concave external surfaces made of curved and polished marble. Metal parts available in the metal finishing selection. Also available in the veneer version with top and concave wooden surfaces coated in the materials of the veneer selection finishings. Available for large tables with a double base and double concave marble centre insert. Available in the KERWAN RADICA version with top and concave surfaces of the legs in 100 gloss finish burr walnut, or in the combination with marble top and concave surfaces in burr walnut.

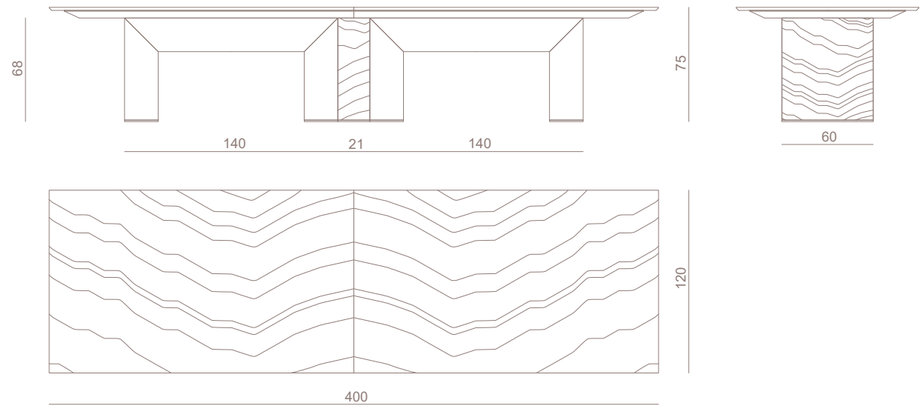

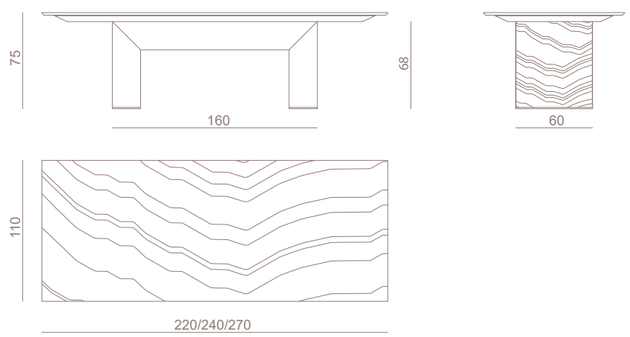

KERWAN ROUND

Tavolo da pranzo
Dining table

Design
Alessandro La Spada

Tavolo da pranzo, top in marmo con bordo bisellato in negativo, suddiviso in tre sezioni lucidate con lazy susan integrato a filo top. Sotto-top in legno laccato opaco. Basamento rivestito da tre superfici concave in marmo curvato e lucidato con profili decorativi in acciaio inox lucido curvato. Le parti in acciaio sono disponibili nella selezione finiture metalliche.

Dining table, marble top with bevelled edge, divided into three sectors with integrated lazy susan, flush mounted. Undertop in matt lacquered wood. Base covered with three concave surfaces in curved and polished marble with decorative profiles in curved polished stainless steel. The steel parts are available in the metallic finish selection.

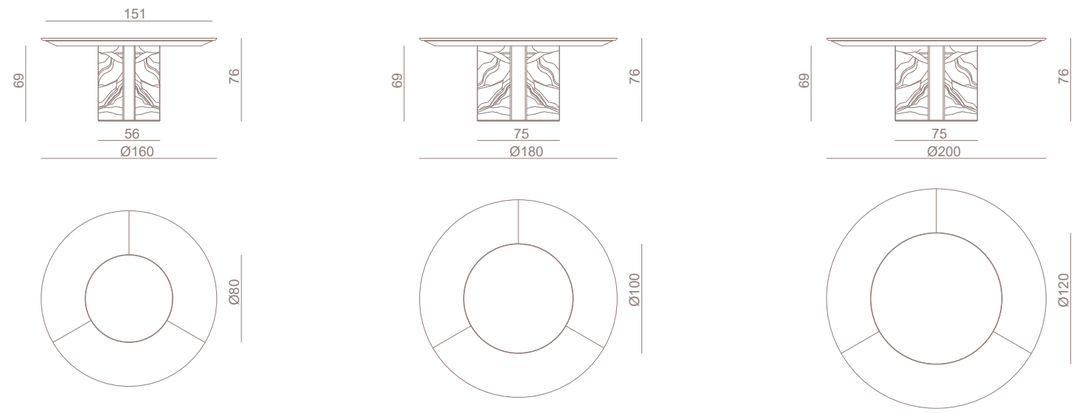

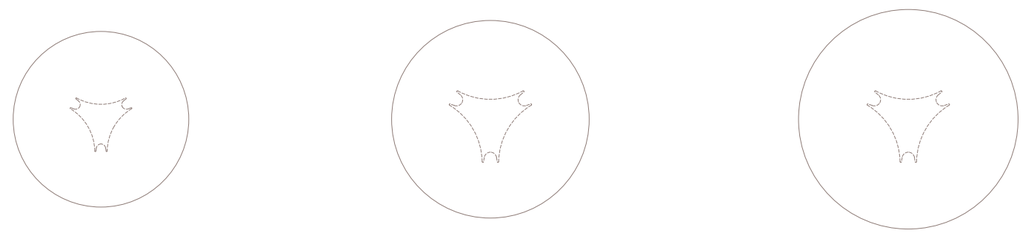

KERWAN ROUND DEHORS

Tavolo da pranzo
Dining table

Design
Alessandro La Spada

Tavolo da pranzo, top in marmo con bordo bisellato in negativo e sottotop in HPL ad alta resistenza. Basamento a tre facce concave in acciaio inox 316, realizzato per curvatura di lamiera saldata e lucidata a mano. Le parti in acciaio sono disponibili nella selezione finiture metalliche. Disponibile con lazy susan in appoggio. Il top in marmo è disponibile in finitura levigata "dehors", per ambienti completamente esposti alle intemperie, o lucida consigliato solo per ambienti protetti.

Dining table, marble top with bevelled edge and high resistance HPL undertop. Base with three concave faces in 316 stainless steel made by bending welded and hand-polished sheet metal. The steel parts are available in the metallic finish selection. Available in option lazy susan above top. The marble top is available in a honed 'dehors' finish, for environments fully exposed to the weather, or polished recommended for protected environments only.

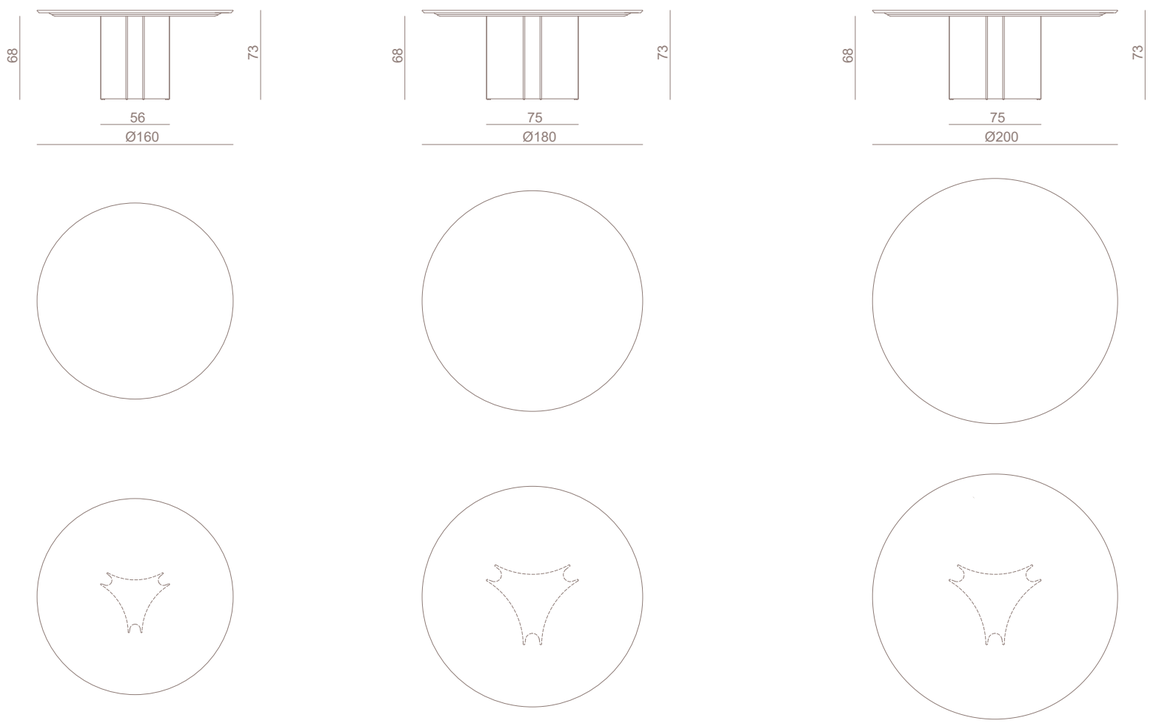

KLOSTER

Consolle
Console

Design
Alessandro La Spada

Consolle fitness, disponibile in due altezze. Struttura portante in legno rivestito in acciaio inox lucido curvato. Top e gambe esterne con rivestimento fisso in EVA (cuoio sintetico in finitura "suede") resistente all'acqua e alle sollecitazioni meccaniche, disponibile in colorazione Bianco, Sabbia, Grigio, Cognac o Testa di moro. Pomolo portaoggetti in metallo lucido su un fianco.

Fitness console, available in two heights. Wooden support structure covered with curved polished stainless steel. Top and outer legs with fixed EVA upholstering (synthetic leather in 'suede' finish) resistant to water and mechanical stress, available in Bianco, Sabbia, Grigio, Cognac o Testa di moro colour. Polished metal storage knob on one side.

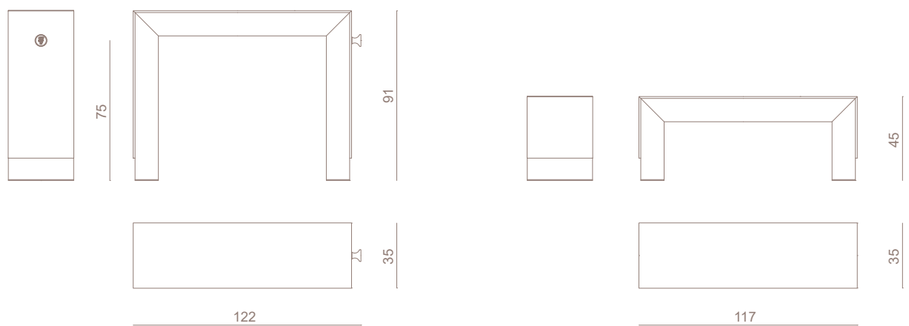

KLOSTER

Panca
Bench

Design
Alessandro La Spada

Panca fitness fissa, struttura portante in acciaio inox AISI 316 lucido con fondo curvo e gambe a colonna con superfici concave e convesse. Sedile in poliuretano con rivestimento in pelle o tessuto lavabili e resistenti agli ambienti umidi (rivestimenti outdoor), con trapuntatura superficiale imbottita con pattern a rombi.

Fixed fitness bench, AISI 316 polished stainless steel support structure with curved bottom and column legs with concave and convex surfaces. Polyurethane seat with washable and moisture-resistant leather or fabric upholstery (outdoor upholstery), with upholstered surface quilting in diamond pattern.

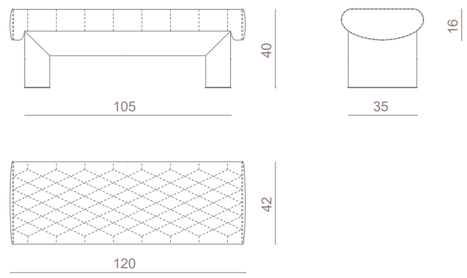

KLIPPER

Pouf
Pouf

Design
Samuele Mazza

Seduta informale con struttura in legno di multistrati e imbottitura in poliuretano espanso. Rinfascio in falda di ovatta acrilica. Rivestimento in pelliccia di capra Mongolia non sfoderabile. Piedini antiscivolo.

Informal seat unit. Structure in plywood and padding in expanded polyurethane. External layer in acrylic cotton wood. Non removable Mongolian goat fur cover. Nonslip feet.

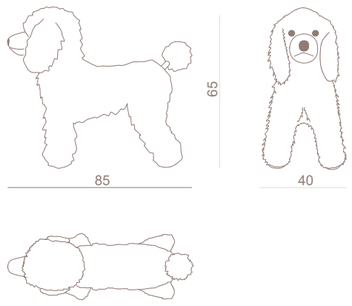

KLOSTER

Appendiabiti
Hanger

Design
Alessandro La Spada

Pomolo appendiabiti in metallo lucido con logo Visionnaire. Disponibile nella selezione finiture metalliche.

Polished metal coat hanger knob with Visionnaire logo. Available in the metal finish selection.

KLOSTER

Accessori fitness
Fitness accessories

Design
Alessandro La Spada

Set composto da:
- Guantoni da boxe in pelle a lacci brand LEONE personalizzati Visionnaire, colore bianco/oro o nero/oro.
- Sacco da allenamento da 30 kg brand LEONE personalizzato Visionnaire in pelle oro o pelli a campionario.
- Corda da allenamento con manopole in alluminio fresato e cuscinetti a sfere, con corda in cuoio regolabile in lunghezza. Manopole rivestite in cuoio cucito a mano.
- Set di coppie di pesi da palestra in marmo lucidato e alluminio da 1, 2 e 3 kg, quest'ultimo con impugnature rivestite in cuoio cucito a mano.
- Porta tappetino da yoga in cuoio con fibbie in ottone con logo Visionnaire e cinghia regolabile.
- Palla fitness rivestita in pelle con lavorazione a spicchi e apertura con lacci intrecciati per inserimento e gonfiaggio della palla stessa.

Set made of :
- LEONE boxing gloves in lace-up leather, personalized, white/gold or black/ gold color - personalized with Visionnaire brand.
- LEONE 30 kg training bag in gold leather or leathers from sample book - personalized with Visionnaire brand.
- Training rope with milled aluminum handles and ball bearings, with adjustable length leather rope. Hand-sewn leather coated handles.
- Set of gym weight couples in polished marble and aluminum, weighing 1, 2, and 3 kg, the latter with hand-sewn leather coated handles.
- Yoga mat holder in leather with brass buckles with Visionnaire logo and adjustable strap.
- Leather-covered fitness ball with segmented workmanship and opening with woven laces for inserting and inflating the fitness ball.

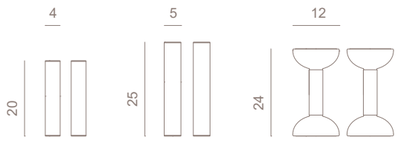

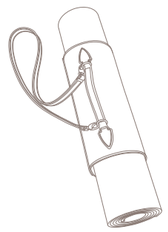

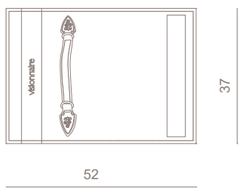

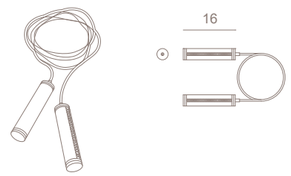

CORDA CIRCA 270cm
ROPE APPROX. 270cm

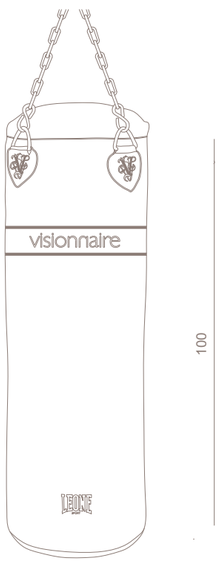

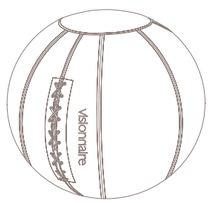

KYLO PADDED
KYLO PADDED DEHORS

Sedia
Chair

Design
Alessandro La Spada

Sedia in legno curvato, con gambe in tubo metallico conificato e piedi torniti. Tappezzeria trapuntata con rivestimento in pelle o tessuto e filetti sul bordo schienale nello stesso materiale. Le parti in metallo sono disponibili nella selezione finiture metalliche.

Scocca in legno multistrati marino curvato, con gambe in tubo metallico conificato e piedi torniti. Tappezzeria trapuntata con rivestimento in pelle o tessuto della selezione outdoor e filetti sul bordo schienale nello stesso materiale. Il telaio è disponibile verniciato a polveri (per esterni), i puntali in metallo sono disponibili nella selezione finiture metalliche satinate.

Chair in curved wood, legs in conic-shaped metal tube and turned feet. Quilted upholstery in leather or fabric and backrest piping in leather or fabric. Metal parts can be finished with any lacquer of the metal finish collection.

External structure in curved marine plywood, with legs in conic metal tube and turned feet. Quilted upholstery in outdoor leather or fabric and matching pipings on the edges. Heavy-duty version: frame in powder painting, metal tips available in the satinized metal finishing selection.

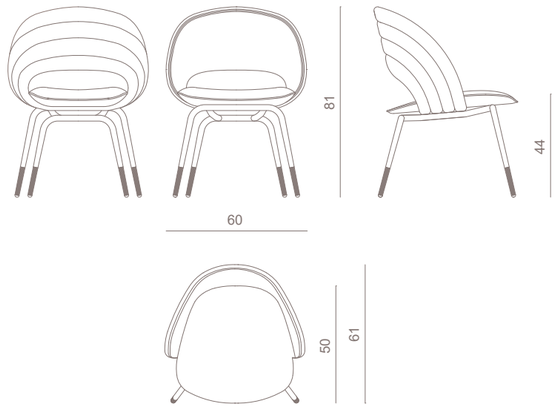

LAFITTE

Mobile trucco
Vanity unit

Design
Alessandro La Spada

Struttura principale in tubolare d'acciaio. Rivestimento interno a pannelli di multistrati, imbottiti e rivestiti in tessuto o pelle. Rivestimento esterno dei fianchi in pelle o tessuto con motivo geometrico a pannelli rivestiti singolarmente, con inserti decorativi in acciaio satinato e logo inciso. Top a incasso in marmo provvisto di 3 cassetti rivestiti frontalmente ed internamente laccati. Specchiera superiore con profilatura perimetrale in acciaio; riquadro e stemma araldico Visionnaire satinati con retroilluminazione a LED. Le parti in metallo sono disponibili nella selezione finiture metalliche. Disponibile con fianchi trapuntati e rivestiti a motivo "Ripley", "Ultrasound" oppure "Perkins".

Main structure in steel solid pipe. Internal coating in plywood panels, padded and upholstered in leather or fabric. External upholstery of sides in leather or fabric decorateci with individually upholstered panels creating a geometrica l pattern, with decorative inserts in satinized steel and engraved logo. Built-in marble top equipped with 3 frontally upholstered drawers, inside lacquered. Upper mirror with perimeter profile in steel; satinized frame and Visionnaire coat of arms with LED backlighting system. Metal parts can be lacquered in any colour included in the metal finish selection. Available with quilted sides upholstered in 'Ripley', 'Ultrasound' or 'Perkins' motifs.

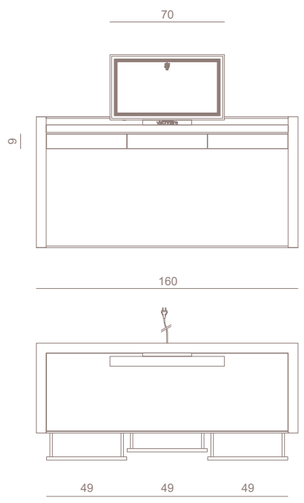

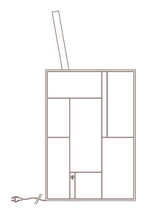

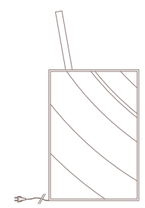

VERSIONE ULTRASOUND
ULTRASOUND VERSION

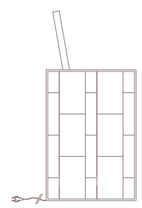

VERSIONE PERKINS
PERKINS VERSION

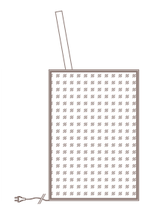

VERSIONE RIPLEY INTRECCIATO
INTERWOVEN RIPLEY VERSION

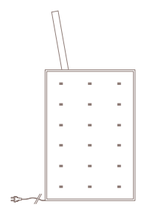

VERSIONE RIPLEY TRAPUNATO
QUILTED RIPLEY VERSION

LEGO

Consolle
Console

Design
Draga&Aurel

Struttura portante in cemento e alluminio. La parte in cemento armato è lavorata con trattamento di erosione e colorazione nero opaco. Le parti in alluminio sono realizzate per fusione in sabbia con texture ondulata, lucidata e pigmentata a mano, disponibili nella selezione finiture metalliche. I due elementi possono essere montati in tre diverse configurazioni. Predisposta per attacco a parete obbligatorio.

Main structure in concrete and aluminium. The concrete part is worked with an aged surface and painted in mat black. Aluminium part is made by sand casting, textured, polished and lacquered by hand in any colour of the metal finish selection. The two elements can be mounted in three different configurations. Compulsory wall fixing.

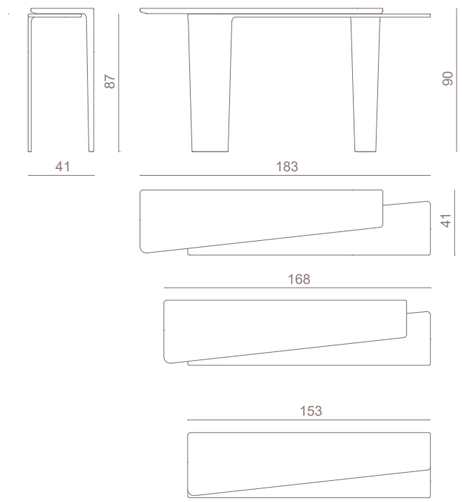

LEGO MARBLE

Consolle
Console

Design
Draga&Aurel

Struttura portante in marmo e alluminio. La parte in marmo è formata da una lastra da 30 mm di spessore per top e gambe, lavorata con bordi bisellati e gambe fissate al top tramite piastre non visibili in acciaio. Le parti in alluminio sono realizzate per fusione in sabbia con texture ondulata, lucidata e pigmentata a mano, disponibili nella selezione finiture metalliche. I due elementi possono essere montati in tre diverse configurazioni. Predisposta per attacco a parete obbligatorio.

Console in marble and aluminium. The marble part is made of a 30 mm thick slab for the top and legs, worked with bevelled edges and resin-fixed legs on the top using non-visible steel plates. Aluminium part is made by sand casting, textured, polished and lacquered by hand in any colour of the metal finish selection. The two elements can be mounted in three different configurations. Compulsory wall fixing.

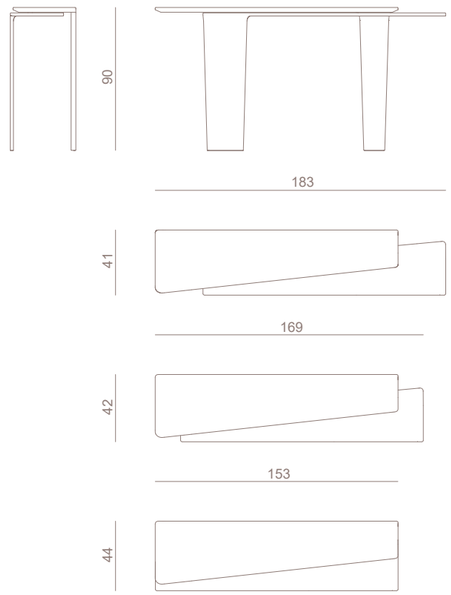

LEGO

Tavolo basso
Low table

Design
Draga&Aurel

Struttura portante in cemento e alluminio. La parte in cemento armato è lavorata con trattamento di erosione e colorazione nero opaco. Le parti in alluminio sono realizzate per fusione in sabbia con texture ondulata, lucidata e pigmentata a mano, disponibili nella selezione finiture metalliche. I due elementi possono essere montati in tre diverse configurazioni.

Main structure in concrete and aluminium. The concrete part is worked with an aged surface and painted in mat black. Aluminium part is made by sand casting, textured, polished and lacquered by hand in any colour of the metal finish selection. The two elements can be mounted in three different configurations.

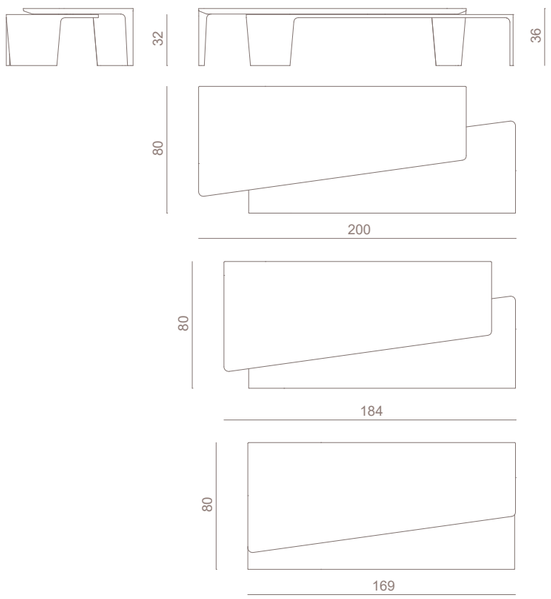

LEGO MARBLE

Tavolo basso
Low table

Design
Draga&Aurel

Struttura portante in marmo e alluminio. La parte in marmo è formata da una lastra da 30mm di spessore per top e gambe, lavorata con bordi bisellati e gambe resinate al top tramite piastre non visibili in acciaio. Le parti in alluminio sono realizzate per fusione in sabbia con texture ondulata, lucidata e pigmentata a mano, disponibili nella selezione finiture metalliche. I due elementi possono essere montati in tre diverse configurazioni.

Low table in marble and aluminium. The marble part is made of a 30mm thick slab for the top and legs, worked with bevelled edges and resin-fixed legs on the top using non-visible steel plates. The aluminium parts are made by sand casting with a wavy texture, polished and pigmented by hand, available in metal finishing selection. The two elements can be mounted in three different configurations.

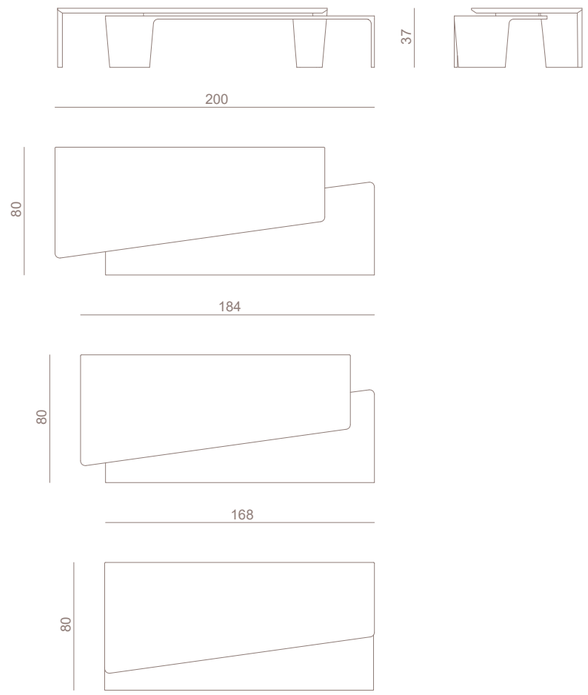

LEONARDO

Libreria
Bookshelf

Design
Alessandro La Spada

Libreria a parete rivestita in pelle o tessuto. Struttura portante in metallo con schienale e fianchi in MDF sagomato e scolpito in bassorilievo con lavorazione canneté, rivestiti in pelle o tessuto. Mensole in legno ad alto spessore laccato lucido in colori RAL/NCS, con bordo inferiore luminoso. Due profili decorativi e staffe reggi-mensola in acciaio inox lucido sp. 4 mm. Le parti metalliche sono disponibili nella selezione finiture metalliche.

Wall bookshelf covered with leather or fabric. Main structure in metal with back and sides in shaped MDF decorated with 'canneté' stripes carved in low relief, covered with leather or fabric. Thick wooden shelves in shiny lacquered finish (RAL or NCS colours) with light bottom edge. Two decorative profiles and brackets in shiny stainless steel th. 4 mm. Metal parts available in the metal lacquer finish.

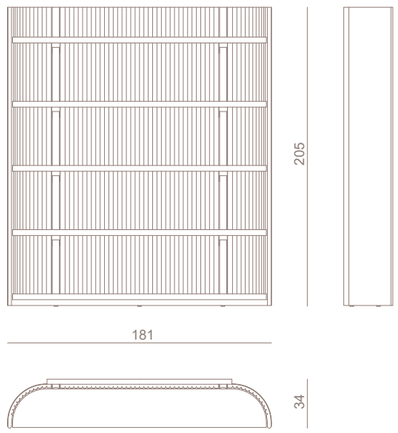

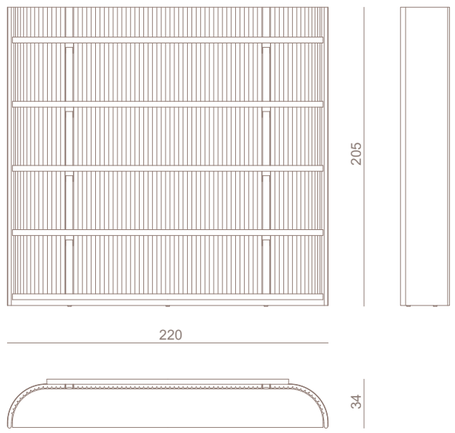

LUCENTE

Lampada da tavolo
Table lamp

Design
Gupica

Lampade da tavolo in metacrilato colorato con effetto "gradient" nei colori "Ruby", "Sapphire" o "Emerald". Base e stelo in acciaio, con interruttore a sfioramento e dimmer. Sorgente a LED tubolare, protetta da un diffusre cilindrico opalino. Il corpo della lampada è caratterizzato da uno o due blocchi di metacrilato fresato con taglio "baguette", lucidati e tinti a mano. Cavo di alimentazione rivestito in tessuto in tinta con il diffusore. Alimentatore con spina a parete, max 8W (un diffusore), peso 5 Kg, o 16W (doppio diffusore), peso 8 Kg. Le parti in metallo sono disponibili nella selezione finiture metalliche.

Table lamps made of colored methacrylate with gradient effect in 'Ruby', 'Sapphire' or 'Emerald' colours. Steel base and stem, with touch switch and dimmer. Tubular LED source, protected by a cylindrical opaline diffuser. The lamp body features one or two blocks of methacrylate milled with a "baguette" cut, hand-polished and coloured. Power cord covered in fabric to match the diffuser. wall driver, max 8W (single diffuser), weight 5 Kg, or 16W (double diffuser), weight 8 Kg. Metal parts are available in the metal finishing selection.

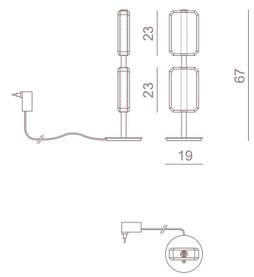

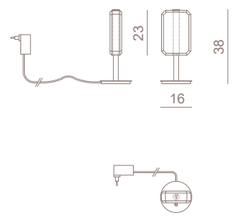

LUCENTE

Lampada cielo-terra
Floor to ceiling lamp

Design
Gupica

Sospensione in metallo e metacrilato colorato a 5 luci. Pendente in catena di acciaio e ottone con 5 gemme in metacrilato fresato con taglio "baguette" e lucidato a mano, colorato con effetto "gradient" nei colori "Ruby", "Sapphire" o "Emerald". La catena è composta da anelli ovali alternati da anelli ottagonali sfaccettati in ottone cromato. Cavo di alimentazione rivestito in tessuto argentato. Interruttore a pedale. Sorgenti a LED tubolare, protette da diffusori cilindrici opalini. Alimentazione con driver max 40W, peso 40 kg. Le parti in metallo sono disponibili nella selezione finiture metalliche.

Linear chandelier in colored methacrylate with 5 lights. Pendant in steel and brass chain with 5 methacrylate gems milled with a "baguette" cut and hand polished, colored with a "gradient" effect in the colors "Ruby", "Sapphire" or "Emerald". The chain is composed of oval rings alternating with faceted octagonal rings in chromed brass. Power cable covered in silver fabric. Foot switch. Tubular LED sources, protected by cylindrical opal diffusers. power supply with driver max 40W, weight 40 kg. Metal parts are available in the metal finishing selection.

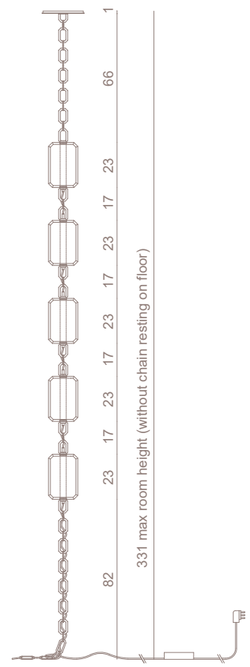

MINSTREL

Tavolo basso
Low table

Design
Alessandro La Spada

Tavolino con corpo centrale in legno rivestito in essenza, disponibile nelle finiture selezione essenze. Base in acciaio inox satinato con logo Visionnaire, disponibile nella selezione finiture metalliche satinate.
Disponibile nella versione MINSTREL RADICA con corpo centrale in radica con finitura lucida 100 gloss.

Low table with central part in wood covered in veneer, available in the veneer selection finishings. Base in satinized stainless steel with Visionnaire logo, available in the satinized metal finishing selection.
Available in the MINSTREL RADICA version with central body in burr walnut with 100 gloss finish.

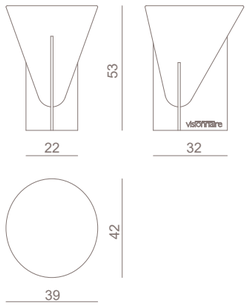

MIRA

Poltrona
Armchair

Design
Draga&Aurel

Poltroncina tappezzata in pelle o tessuto. Fusto interno in legno multistrati imbottito in poliuretano a densità differenziate a volumi bombati, staffa di attacco schienale in fusione di alluminio satinato con finitura "orbitale". Le parti in metallo sono disponibili nella selezione finiture metalliche.

Armchair upholstered in leather or fabric. Internal frame in multilayer wood padded with differentiated density polyurethane with rounded volumes, backrest fixing bracket in satin-finish cast aluminium with "orbital" finish. Metal parts are available in the metal finish selection.

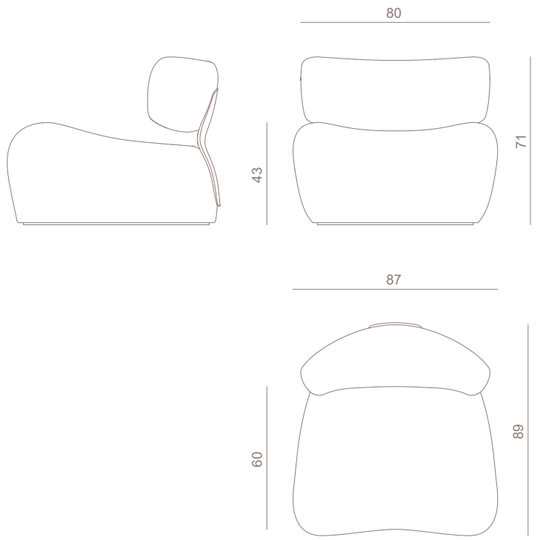

NUBIA

Consolle
Console

Design
Hagit Pincovici

Consolle con lampada. Struttura in legno e MDF laccata con finitura metallica abbinata alla selezione finiture metalliche o con tinte RAL/NCS. La base è formata da un elemento monolitico bombato e arrotondato sui bordi. Sotto-top in MDF da 50 mm con bisellatura inferiore. Top in due parti di marmo con bordi interni sagomati in tangenza con un incavo centrale, provvisto di un pad in acciaio satinato. Lampada integrata in vetro soffiato bianco opalino satinato, con forma a incastro nel top. Sorgente luminosa G9 da max 7W a LED. Il cablaggio attraversa la gamba in un passacavo. Disponibile per fissaggio a parete (obbligatorio) o free standing con base in acciaio satinato. Le parti metalliche sono disponibili nella selezione finiture metalliche.

Console with lamp. Structure in wood and MDF lacquered with metallic finish combined with the selection of the metal finishing selection or with RAL/NCS colours. The base is made up of a monolithic element that is rounded and shaped at the edges. 50 mm MDF undertop with lower bevel. Top in two parts of marble with internal edges shaped in tangency with a central recess, equipped with a satin steel pad. Integrated lamp in satin white opaline blown glass, with interlocking shape in the top. G9 light source with max 7W LED. The wiring runs through the leg in a grommet. Available for wall mounting (mandatory) or freestanding with satin steel base. The metal parts are available in the metallic finishes selection.

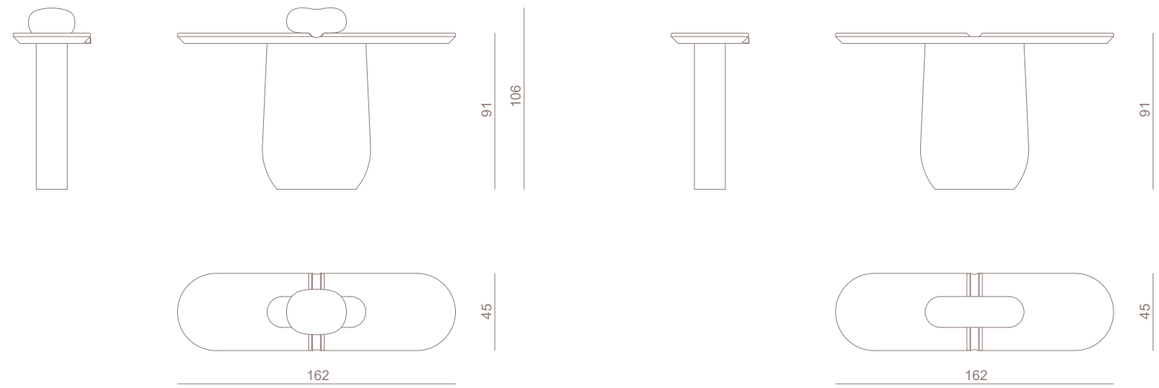

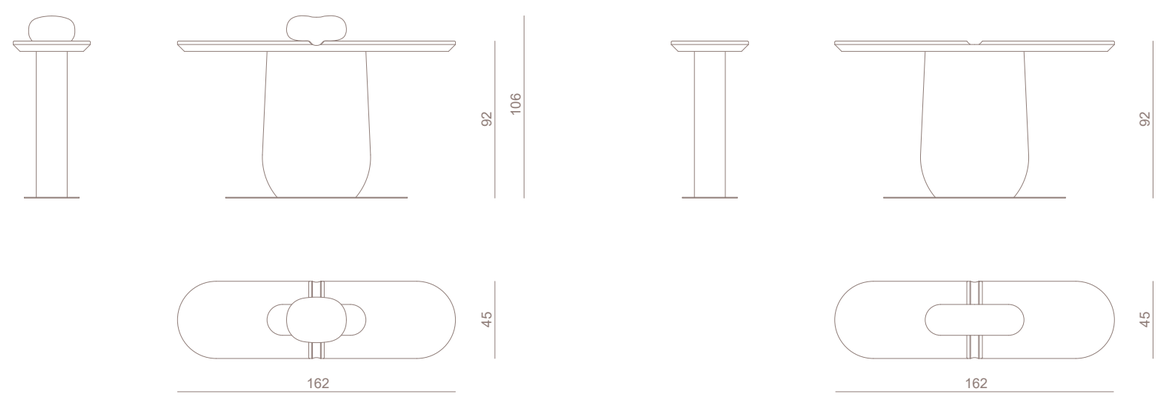

OLIMPIA

Scrivania
Writing desk

Design
Alessandro La Spada

Scrittoio a tre cassetti, scocca in legno laccato o impiallacciato in essenza con finitura 100 gloss. La cornice interna dei fianchi e del top è rivestita in acciaio inox lucido curvato. Frontali dei cassetti e della fascia posteriore rivestiti in pelle o tessuto, interno opaco. Pad sottomano in pelle. Passacavo sul top. Le parti in acciaio sono disponibili nella selezione finiture metalliche lucide.

Desk with three drawers, body in lacquered wood or veneered in essence with 100 gloss finish. The internal frame of the sides and top is covered in curved polished stainless steel. Drawer fronts and rear panel covered in leather or fabric, matt interior. Leather desk pad. Cable grommet on top. Steel parts are available in the shiny metal finishing.

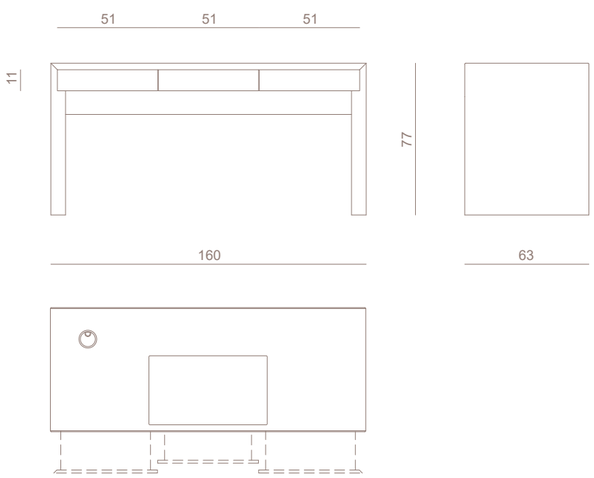

PARADE

Lampadario
Chandelier

Design
Studiopepe

Sospensione tubolare con diffusori in vetrofusione. Barra portante in acciaio con doppia sorgente luminosa a LED, superiore e inferiore. Cinque diffusori irregolari in vetrofusione da 6 mm parzialmente sovrapposti realizzati manualmente e trattati a forno, attraversati dal taglio dalla luce. Cavi portanti in acciaio sp. 2 mm con rosone di alimentazione singolo. Assorbimento 30W, peso 35 kg. Parti metalliche disponibili nella selezione finiture metalliche. Questo modello monta sorgenti luminose a LED a lunga durata integrate nella struttura della lampada, non sostituibili dall'utente.

Tubular suspended lamp with fused glass diffusers. Steel support bar with double LED light source (top and bottom). Five irregular, partially overlapping, 6 mm glassfusion diffusers made by hand and oven-treated, through which the light is cut. 2 mm thick steel support cables with single feed rose. Absorption 30W, weight 35 kg. Metal parts available in the metal finish selection. This model mounts long-life LED light sources integrated in the lamp structure, not replaceable by the user.

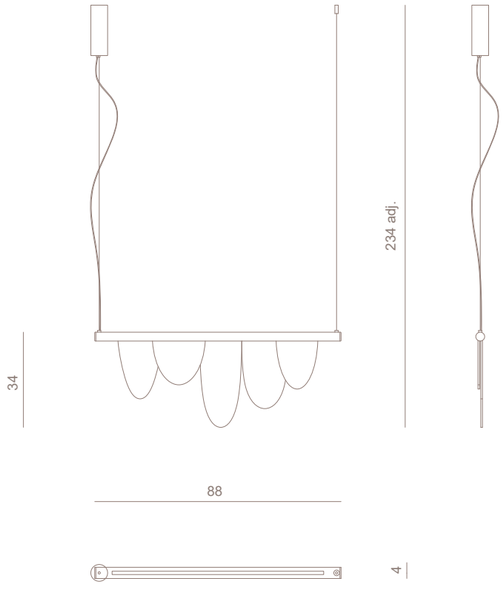

PARADE

Applique
Wall lamp

Design
Studiopepe

Applique tubolare con diffusori in vetrofusione. Barra portante in acciaio con doppia sorgente luminosa a LED, superiore e inferiore. Tre o cinque diffusori irregolari in vetrofusione da 6 mm parzialmente sovrapposti realizzati manualmente e trattati a forno, attraversati dal taglio dalla luce. Staffa di fissaggio a parete completa di alimentazione. Assorbimento 30W, peso 5 kg (versione a 3 diffusori) o 7 kg (versione a 5 diffusori). Parti metalliche disponibili nella selezione finiture metalliche. Questo modello monta sorgenti luminose a LED a lunga durata integrate nella struttura della lampada, non sostituibili dall'utente.

Tubular wall light with fused glass diffusers. Steel support bar with double LED light source (top and bottom). Three or five irregular, partially overlapping, 6 mm glassfusion diffusers made by hand and oven-treated, through which the light is cut. Wall mounting bracket complete with power supply. Power consumption 30W, weight 5 kg (3-diffuser version) or 7 kg (5-diffuser version). Metal parts available in the metal finish selection. This model mounts long-life LED light sources integrated in the lamp structure, not replaceable by the user.

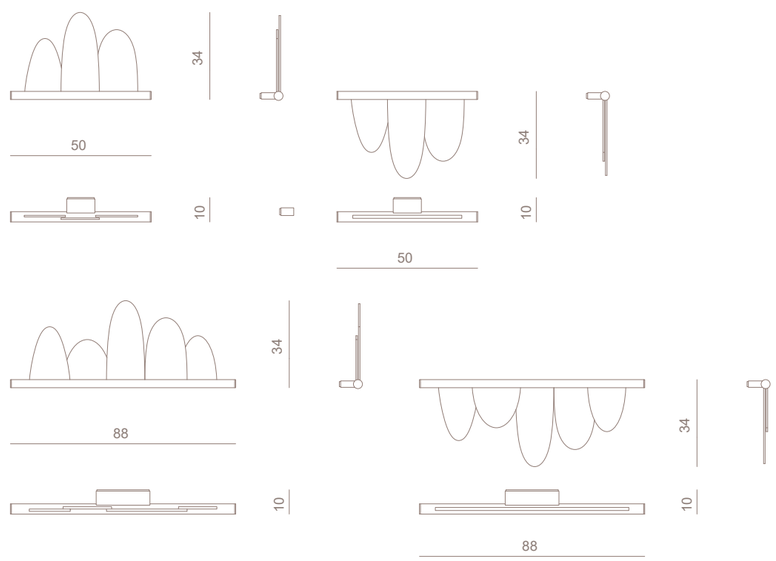

POLARIS
POLARIS ABAT-JOUR

Lampada da tavolo
Table lamp

Design
Alessandro La Spada

Lampada da tavolo composta da un elemento curvo in alluminio lucidato nella parte esterna e satinato nella parte interna, con diffusore in marmo retroilluminato con lavorazione del bordo a "spacco vivo". Illuminazione a LED COB. Le parti metalliche sono disponibili nella selezione finiture metalliche. Peso 4 kg - potenza complessiva 3W.

Table lamp consisting of a curved element in polished aluminium on the outside and satin-finished aluminium on the inside, with diffuser in backlit vein-cut marble with raw cut edges. Lighting system: LED COB. Metal parts available in any lacquer of the metal finish selection. Weight 4 kg, total watt 3W.

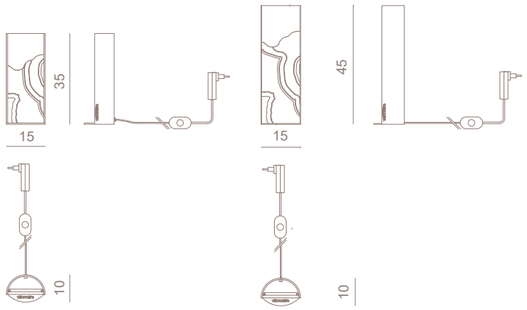

POLARIS

Applique
Wall lamp

Design
Alessandro La Spada

Lampada da parete composta da un elemento curvo in alluminio lucidato nella parte esterna e satinato nella parte interna, con diffusore in marmo retroilluminato con lavorazione del bordo a "spacco vivo". Illuminazione a LED COB. Le parti metalliche sono disponibili nella selezione finiture metalliche. Peso versione small 3 kg - potenza complessiva 3W. Peso versione big 7 kg.

Wall lamp consisting of a curved element in polished aluminium on the outside and satin-finished aluminium on the inside, with diffuser in backlit vein-cut marble with raw cut edges. Lighting system: LED COB. Metal parts available in any lacquer of the metal finish selection. Weight 3 kg in the small version, total watt 3W. Big version, weight 7 kg.

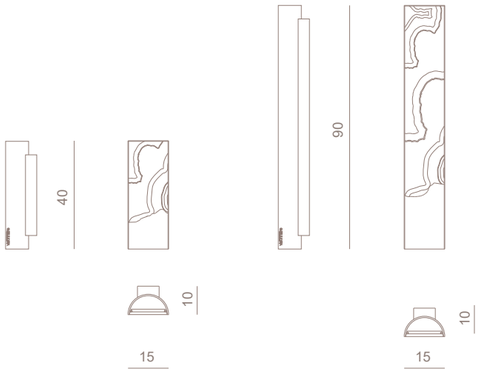

POLARIS

Lampadario
Chandelier

Design
Alessandro La Spada

Lampadario a stelo composto da 3 elementi curvi in alluminio lucidato nella parte esterna e satinato nella parte interna, con diffusori in marmo retroilluminato con lavorazione del bordo a "spacco vivo" tagliato in continuità di vena. Illuminazione a LED COB. I diffusori sono ancorati a uno stelo centrale sostenuto da tiranti in cavo di acciaio regolabili in altezza. Le parti metalliche sono disponibili nella selezione finiture metalliche. Peso 10 kg, potenza complessiva 9W (3W cad.).

Chandelier composed of 3 curved elements in polished aluminum on the outer part and satin-finished on the inner part, with marble diffusers backlit with a "live split" edge processing cut in vein continuity. LED COB lighting. The diffusers are anchored to a central stem supported by adjustable height steel cable stays. The metal parts are available in a selection of metallic finishes. Weight 10 kg, total power 9W (3W each).

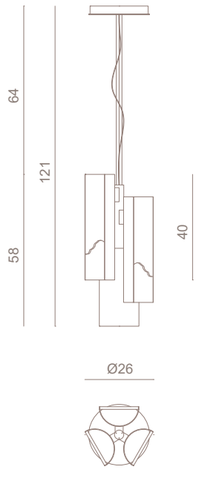

POLARIS

Lampadario
Chandelier

Design
Alessandro La Spada

Lampadario a singola o doppia corona composto da14 o 22 elementi curvi in alluminio lucidato nella parte esterna e satinato nella parte interna, con diffusori in marmo retroilluminato con lavorazione del bordo a "spacco vivo" tagliato in continuità di vena. Illuminazione a LED COB. I diffusori sono ancorati a un anello portante sostenuto da tiranti in cavo di acciaio regolabili in altezza. Le parti metalliche sono disponibili nella selezione finiture metalliche. Peso 45 kg, potenza complessiva 42W (3W cad.) - versione a 14 luci. Peso 75 kg, potenza complessiva 66W (3W cad.) - versione a 22 luci. Disponibile anche in versione da 8 elementi, peso 25 kg, potenza complessiva 24 W.

Chandelier with circular shape consisting of 14 or 22 curved elements in polished aluminium on the outside and satin-finished aluminium on the inside, with diffusers in backlit vein-cut marble with raw cut edges. Lighting system: LED COB. Diffusers anchored to the supporting ring-shaped structure by means of steel wired with adjustable height. Metal parts available in any lacquer of the metal finish selection. Weight 45 kg, total watt 42W (3W each) - 14 lights version. Weight 75 kg, total watt 66W (3W each) - 22 lights version. Also available in 8-element version, weight 25 kg, total watt 24 W.

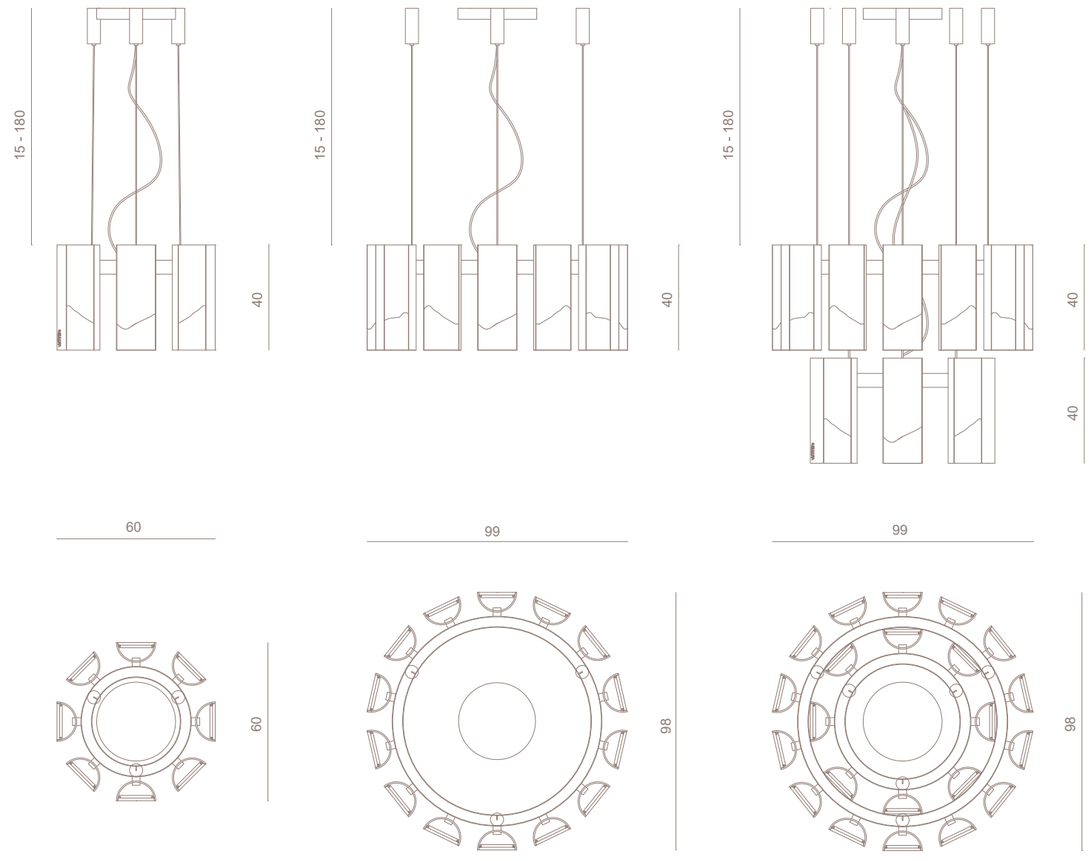

REBEL

Lampadario
Chandelier

Design
Alessandro La Spada

VERSIONE BIG - Lampadario a 18 luci in metallo cromato con diffusori in onice e acciaio. Struttura portante in tubo metallico con elettrificazione a bassa tensione e alimentatore posizionato nel rosone. Diffusori in acciaio a forma conica contenenti un impianto a luce LED e paralume in onice retroilluminato realizzato da lastra a spessore ribassato. I diffusori sono collegati allo stelo centrale tramite bracci tubolari. Le parti in metallo sono disponibili nella selezione finiture metalliche. Sorgente luminosa a STRIP LED, max 240W. Peso 90 kg. Disponibile in VERSIONE REGULAR - Lampadario a 10 luci, sorgente luminosa a STRIP LED, max 140W. Peso 50 kg.

BIG VERSION - Chandelier with 18 lights in chromed metal with diffusers in onyx and steel. Main structure in tubular metal, low voltage lighting, power supply positioned in the ceiling rose. Conical shaped diffusers in steel with Led backlight lampshade in onyx, shaped from a milled stone slab. Diffusers positioned on tubular arms, structurally connected to central stem. Metal parts can be finishedwith any lacquer of the metal lacquer finish selection. STRIP LED light source, 240W max. Weight 90 kg. Available in REGULAR VERSION - Chandelier with 10 STRIP LED light source, 140W max. Weight 50 kg.

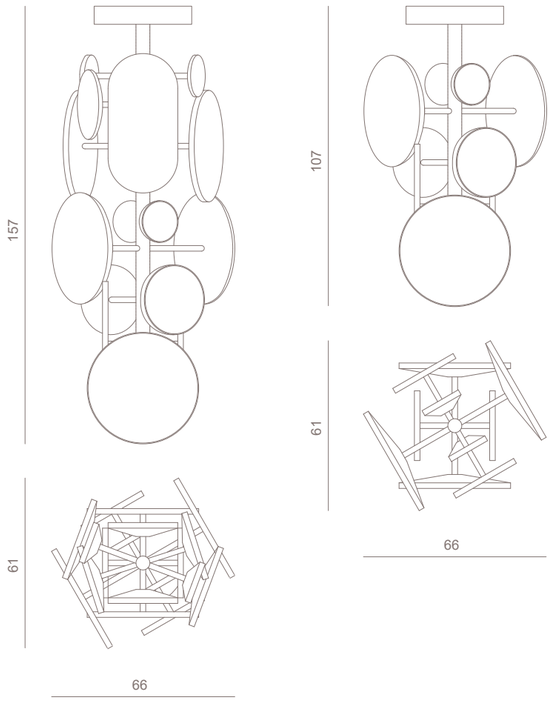

REDDING

Tavolo basso
Low table

Design
Alessandro La Spada

Tavolino da outdoor in mogano, disponibile in finitura lucida o opaca. La struttura è ottenuta per scolpitura di elementi in massello di mogano arrotondati e lavorati, con piedini in acciaio inox AISI 316 conificato e lucidato. Il top in quarzite Patagonia è semi-incassato e lavorato con bordo smussato. Le parti in metallo sono disponibili verniciate a polveri (per esterni) o nella selezione finiture metalliche lucide.

Outdoor table in mahogany, available with polish or mat finish. Structure obtained by carving solid mahogany blocks, then rounded and finished. Feet and wheels in polish AISI 316 stainless steel with conic shape.The top in Patagonia quartz is semi-recessed and finished with a bevelled edge. Metal parts available with any of the powder coating in the outdoor metal finish selection or in any lacquer of the polish metal finish selection.

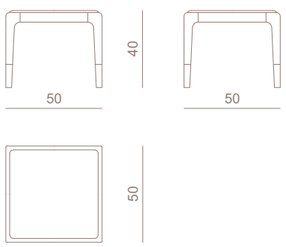

ROCK

Lampadario
Chandelier

Design
Alessandro La Spada

Lampadario disponibile a 3, 6 o 9 luci. Corpi illuminanti a LED contenuti in barre di acciaio che sostengono il diffusore in onice di forma irregolare. I corpi illuminanti sono sospesi tramite tiranti in acciaio regolabili singolarmente in altezza. Rosone a soffitto contenente driver e cablaggio con copertura in acciaio. Le parti in metallo sono disponibili nella selezione finiture metalliche. Potenza e peso: 3 luci: 32W, peso 30 Kg; 6 luci: 65W, peso 55 Kg, 9 luci: 100W, peso 70 Kg. Questo modello monta sorgenti luminose a LED a lunga durata integrate nella struttura della lampada, non sostituibili dall'utente.

Chandelier available with 3, 6 or 9 lights. LED lights inside steel bars which sustain the Onyx light diffusers with irregular shapes. The lighting bodies are suspended by means of tie rods in steel individually adjustable in height. Ceiling cup contains driver and wiring with steel cover. Metal parts available in any finish included in the metal finish selection. Power and weight: 3 lights: 32W, 30 kg; 6 lights: 65W, 55 kg; 9 lights: 100W, 70 kg. This model is equipped with long-life LED light sources integrated into the lamp structure, which cannot be replaced by the user.

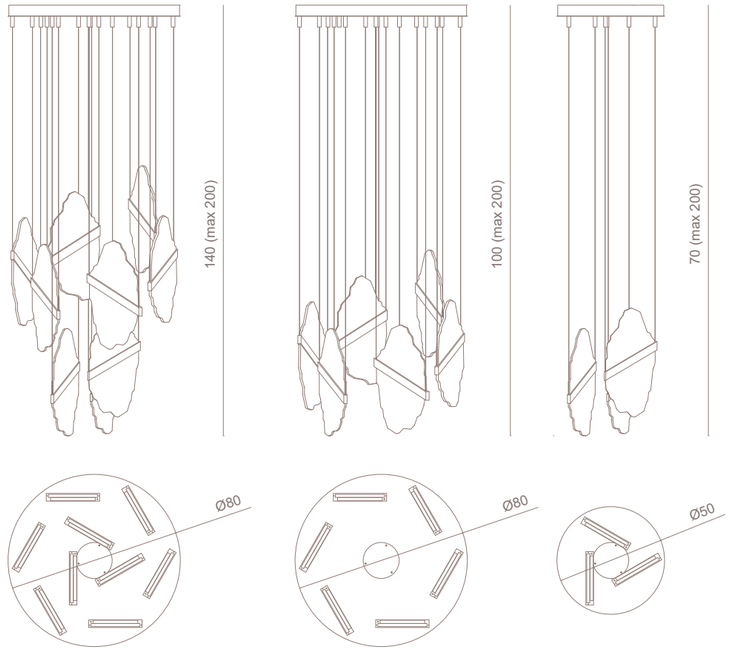

ROCK

Applique
Wall lamp

Design
Alessandro La Spada

Applique disponibile con una o due luci. Corpi illuminanti a LED contenuti in barre di acciaio che sostengono il diffusore in onice di forma irregolare. Le parti in metallo sono disponibili nella selezione finiture metalliche. Potenza e peso: 1 luce: 11W, peso 10 Kg, 2 luci: 22W, peso 15 kg. Questo modello monta sorgenti luminose a LED a lunga durata integrate nella struttura della lampada, non sostituibili dall'utente.

Wall lamp available with one or two lights. LED lighting bodies framed by steel bars sustaining the onyx diffuser with irregular shape. Metal parts can be finished with every lacquer included in the metal finish selection.Watt and weight: 1 light - 11W, weight 10 kg, 2 lights - 22W, weight 15 kg. This model comes with long-lasting LED lights integrated in the very lamp structure; henceforth, they cannot be replaced by the end user.

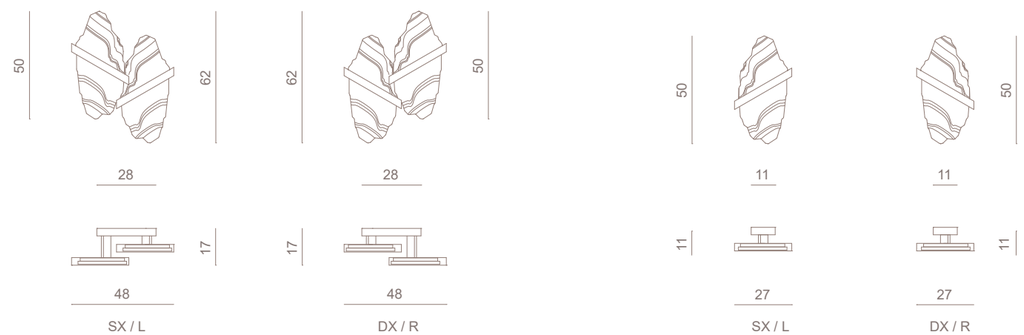

RONAL

Cantina
Winery

Design
Alessandro La Spada

Cantina refrigerata composta da moduli chiusi (refrigerati) e a giorno (a temperatura ambiente).
Moduli refrigerati: struttura in alluminio e legno multistrati provvisti di mensole reggibottiglie e ante in vetro. Fianchi interni e fondale impiallacciato in essenza o laccati. I telai delle ante sono in alluminio trafilato e verniciato a polveri con porte in vetro extrachiaro a taglio termico con guarnizioni magnetiche e apertura a 180°. Mensole reggibottiglie in legno massello e alluminio, disponibile in due misure (vino e champagne) e dotate di barra di illuminazione a LED. Sistema di aggancio mensole a montante centrale verticale con elettrificazione integrata. Sistema di raffreddamento con termostato per temperature da 4°C in su. Ante dotate di guarnizione e sistema di circolazione dell'aria (antifog), maniglie in fusione di alluminio con texture "corteccia".
Parte centrale a giorno completamente rivestita in marmo, struttura in alluminio e legno multistrati con mensole reggicalici e ripiani in vetro fumè nella parte alta. Parte bassa con cassettiera porta bottiglie a temperatura ambiente (vini rossi), frontali dei cassetti in vetro fumé oppure in pelle.

Refrigerated winery consisting of closed (refrigerated) and open (room temperature) modules.
Refrigerated modules: aluminium and plywood structure with bottle shelves and glass doors. Internal sides and bottom in veneered wood or lacquered. Door frames are made of drawn, powder-coated aluminium with extra-clear, thermally broken glass doors with magnetic seals and 180° opening. Solid wood and aluminium shelves, available in two sizes (wine and champagne) and equipped with LED lighting bar. Shelf attachment system with vertical centre post with integrated electrification. Cooling system with thermostat for temperatures from 4°C upwards. Doors fitted with gasket and air circulation system (anti-fog), cast aluminium handles with "bark" texture.
Central part covered in marble, upper part with shelves and glass holder, lower part with room temperature bottle rack (red wines), drawer fronts in smoked glass or leather.

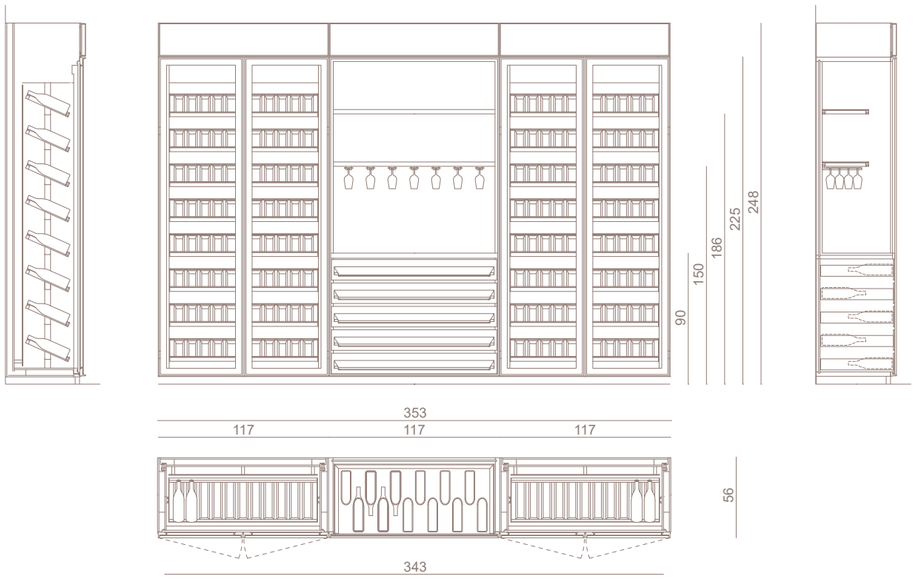

SHIBARI

Poltrona
Armchair

Design
Studiopepe

Poltroncina tappezzata in tessuto elastico. I telai metallici in tubolare curvato delle gambe anteriori e posteriori si incrociano nello schienale formando un nodo d'amore. Telai completamente rivestiti in puliuretano espanso ad alta densità e foderati in una selezione di tessuti elasticizzati. Sedile cinghiato e imbottito in poliuretano.

Armchair upholstered in elastic fabric. Metal frame in tubular curved to form a love knot shape, completely covered in a high density polyurethane foam tube and lined in a selection of elasticized fabrics. Seat belted and padded with polyurethane.

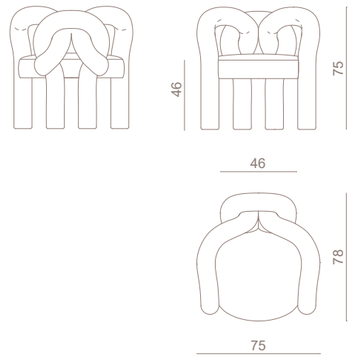

SIONA

Mobile bar
Bar unit

Design
Matteo Cibic

Mobile bar, struttura in multistrati e MDF. Ante in legno verniciato a 100 gloss, con fianchi curvi e basamento formato da un fondo emisferico e uno zoccolo in legno rivestito in lamiera di acciaio satinato oppure ottone bronzato tamponato a mano. Maniglie in ottone massiccio cromato o bronzato a mano. Mensole interne rivestite in pelle soft leather con bordo in acciaio o in ottone bronzato. Nella versione inox sono disponibili le finiture metalliche. Illuminazione interna a LED opzionale. Il mobile è disponibile in colori RAL/NCS o nelle tinte metalliche (tinte ICA) in opzione. Disponibile nella versione con frigo bar.

Bar cabinet, plywood and MDF structure. Doors in 100gloss painted wood, with curved sides and a base made up of a hemispherical bottom and a wooden plinth covered in satin steel sheet or hand-buffered bronzed brass. Handles in hand-chromed or bronzed solid brass. Internal shelves covered in soft leather with steel or bronzed brass edge. Metallic finishes are available in the stainless steel version. Optional internal LED lighting. The cabinet is available in RAL/NCS colours or in metallic colours (ICA colours) as an option. Available in the version with mini bar.

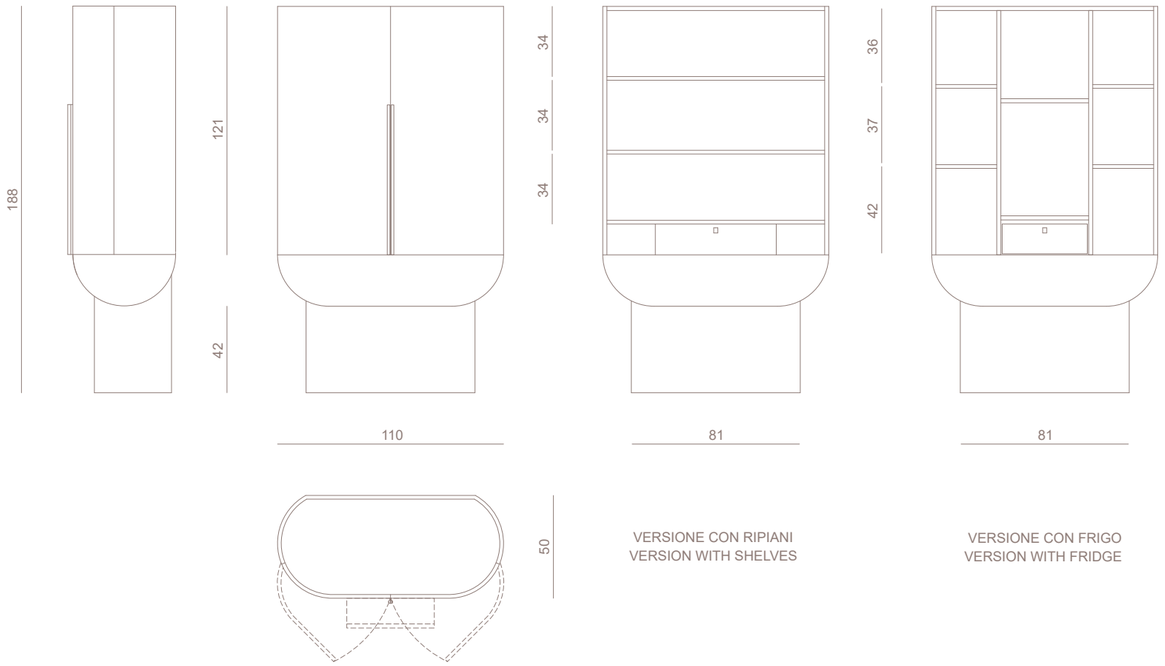

VERSIONE CON RIPIANI
VERSION WITH SHELVES

VERSIONE CON FRIGO
VERSION WITH FRIDGE

SIONA

Mobile basso
Low unit

Design
Matteo Cibic

Mobile basso, struttura in multistrati e MDF. Top in marmo sagomato con bordi lucidati a costa retta, ante in legno verniciato a 100 gloss, con fianchi curvi e basamento formato da un fondo emisferico e uno zoccolo in legno rivestito in lamiera di acciaio satinato oppure ottone bronzato tamponato a mano. Maniglie in ottone massiccio cromato o bronzato a mano. Nella versione inox sono disponibili le finiture metalliche. Disponibili a richiesta mensoline interne in legno rivestite in pelle Soft leather. Illuminazione interna a LED opzionale. Il mobile è disponibile in colori RAL/NCS o nelle tinte metalliche (tinte ICA) in opzione.

Low cabinet, plywood and MDF structure. Shaped marble top with straight ribbed polished edges, 100gloss painted wooden doors, with curved sides and base made up of a hemispherical bottom and a wooden plinth covered in satin steel sheet or hand-buffered bronzed brass. Handles in chromed or bronzed solid brass. Metallic finishes are available in the stainless steel version. Internal wooden shelves covered in soft Leather are available on request. Optional internal LED lighting. The cabinet is available in RAL/NCS colours or in optional metallic colours (ICA colours).

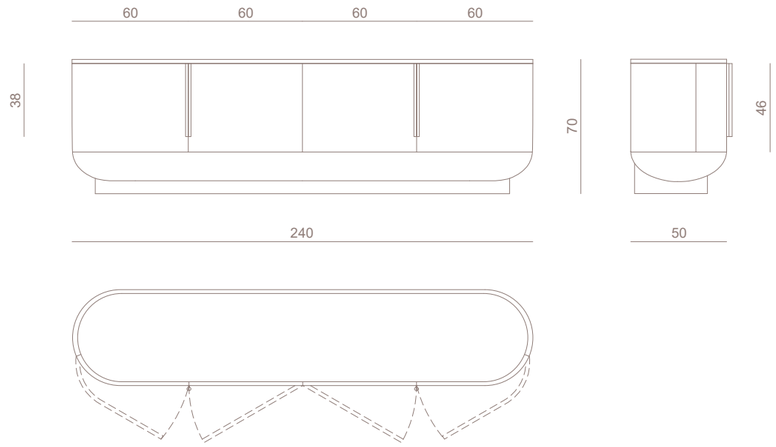

SPECTRE

Poltrona
Armchair

Design
Fabio Bonfà

Poltrona imbottita girevole. Struttura portante sagomata in ferro smaltato e maglia metallica, imbottita in poliuretano espanso e tappezzata in pelle nella parte posteriore. Sedile interno in pelle o tessuto e cover braccioli in pelle. Braccioli in legno massello di frassino verniciato 100 gloss. Base girevole a quattro razze in acciaio inox con forma tubolare ellittica conificata. Le parti metalliche sono disponibili nella selezione finiture metalliche.

Swivel padded armchair. Shaped structure in enamelled iron and metal mesh, padded with polyurethane foam and upholstered in leather on the back. Internal seat in leather or fabric and leather armrest covers. Armrests in solid ash wood painted 100 gloss. Four-star swivel base in stainless steel with conical elliptical tubular shape. The metal parts are available in the metallic finishes selection.

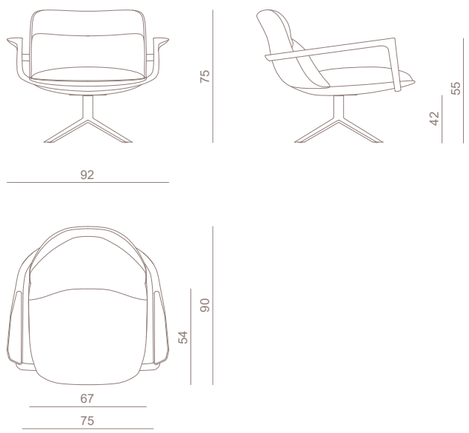

SPUTNIK

Applique
Wall lamp

Design
Draga&Aurel

Elemento in acciaio tubolare contenente sorgenti LED e paralumi diffusori romboidali deformati a freddo in finitura lucida. Le parti in metallo sono disponibili nella selezione finiture metalliche lucide. 6 luci: assorbimento max. 25W, peso 3 Kg; 4 luci: assorbimento max. 20W, peso 2 Kg. Ingresso cablaggio nel supporto superiore. Questo modello monta sorgenti luminose a LED a lunga durata integrate nella struttura della lampada, non sostituibili dall'utente.

Element in tubular steel containing LED lights and cold cured rhombus-shaped lampshades with polish finish. Metal parts available in any finish included in the metal finish selection. 6 lights: power 25W, weight 3 kg; 4 lights: power 20W, weight 2 kg. Wiring entry in the upper support. This model is equipped with long-life LED light sources integrated into the lamp structure, which can not be replaced by the user.

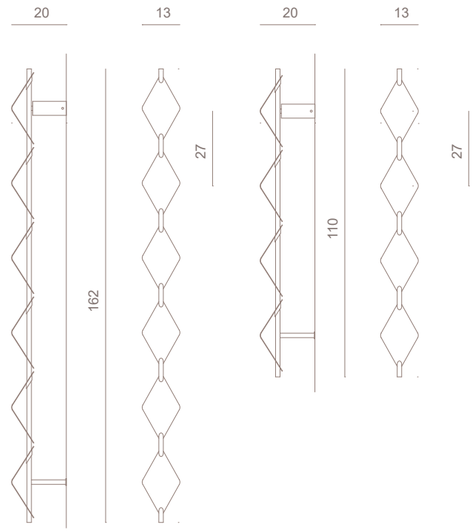

SPUTNIK-OXY

Lampadario
Chandelier

Design
Draga&Aurel

Lampadario composto da 10 steli in acciaio tubolare terminanti con paralumi diffusori romboidali che racchiudono un diffusore decagonale in metallo e vetro fuso artistico. Le sorgenti luminose a LED sono disposte nel perimetro del diffusore. Le parti in metallo sono disponibili nella selezione finiture metalliche satinate. Predisposto per attacco a plafoniera oppure tramite rosone e catena: assorbimento 55W, peso 35 Kg. Questo modello monta sorgenti luminose a LED a lunga durata integrate nella struttura della lampada, non sostituibili dall'utente.

Chandelier made of 10 tubular steel stems ending in rhomboidal diffuser shades which hold a decagonal metal and cast art glass diffuser. LED light sources are distributed around the perimeter of the diffuser. The metal parts are available in a selection of satinized metal finishes. Predisposed for ceiling fixing or by ceiling rose and chain: absorption 55W, weight 35 Kg. This model mounts long-life LED light sources integrated in the structure of the lamp, which cannot be replaced by the user.

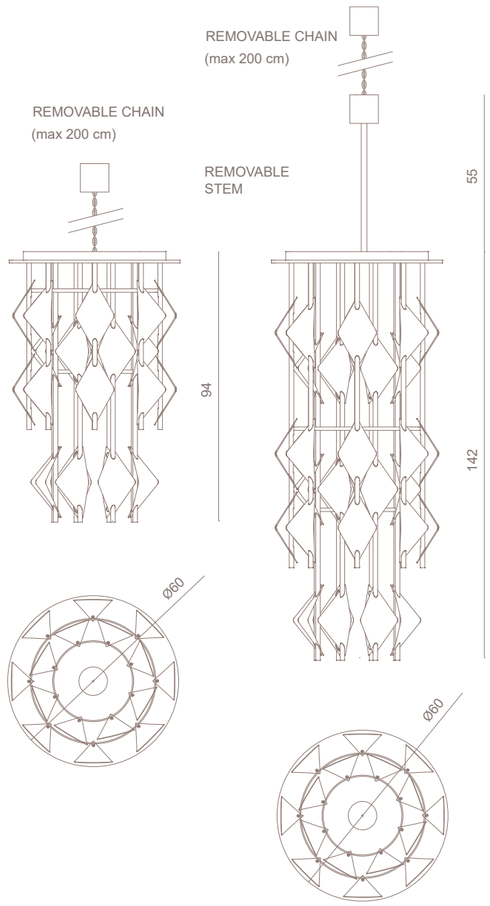

STILGAR

Poltrona da ufficio
Office armchair

Design
La Conca

Poltrona da ufficio in pelle o tessuto. Scocca in multistrati di legno curvato e sagomato a spessore sottile. Rivestimento in pelle o tessuto. La parte interna dello schienale ha una lavorazione trapuntata e traforata a fasce orizzontali imbottite. Poggiaschiena separato sorretto da due elementi in metallici, braccioli decorati con bracciali in acciaio inox. Base in acciaio inox girevole a 5 razze con ruote, regolazione in altezza con pistone a gas. Ruote ad alta scorrevolezza con battistrada antigraffio. Le parti metalliche sono disponibili nella selezione finiture metalliche.

Office armchair in leather or fabric. Shell in curved and shaped thin-thickness plywood. Upholstery in leather or fabric. the internal part of the backrest has a quilted and perforated finish with padded horizontal bands. Separate backrest supported by two metal elements, armrests decorated with stainless steel bracelets. 5-spoke swivel stainless steel base with wheels, height adjustment with gas piston. High wheels smoothness with anti-scratch tread. The metal parts are available in the metallic finishes selection.

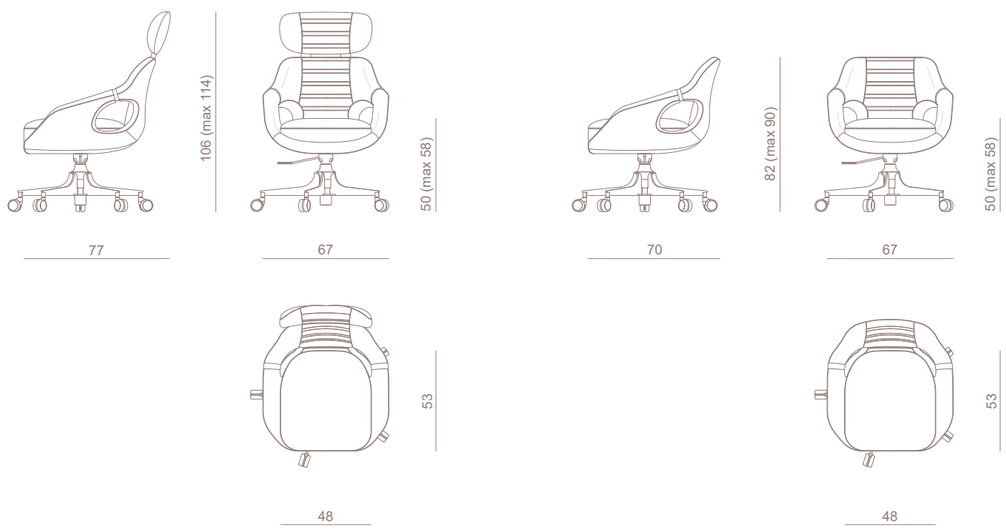

STINGER

Tavolino
Small table

Design
Alessandro La Spada

Struttura portante in legno con rivestimento laterale in acciaio inox satinato e pelle, base in pelle con trapuntatura cannettata. Top con rivesti-mento in pelle. Opzione: gli elementi metallici sono disponibili satinati nella selezione finiture metalliche.

Main structure in wood with side covered in satinized stainless steel and leather, base in leather with cannetè quilting. Top covered in leather. Option: metal parts available in the finishes included in the metal finishing selection.

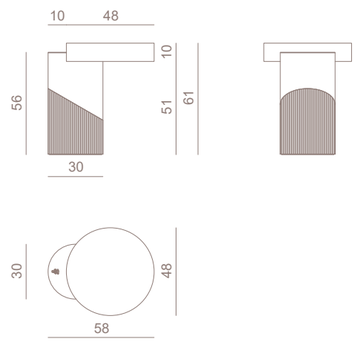

SYBILLA

Sedia
Chair

Design
Mauro Lipparini

Sedia tappezzata in pelle o tessuto con fusto in legno cinghiato e imbottitura in poliuretano a diverse densità. Schienale in legno curvo imbottito all'interno disponibile con superficie esterna scanalata con "effetto wave" rivestito in pelle. Gambe anteriori in metallo tubolare e gamba posteriore in piastra curva. Le parti metalliche sono disponibili nella selezione finiture metalliche.

Chair upholstered in leather or fabric with crawled wooden frame and polyurethane padding in different densities. Backrest in curved wood padded on the inside and available with grooved outer surface with "wave effect" covered in leather. Front legs in tubular metal and back leg in curved plate. Metal parts are available in the metal finish selection.

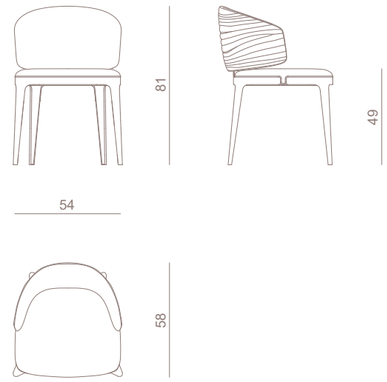

THARIS

Mobile wellness con lavabo
Wellness unit

Design
Marco Piva

Consolle vanity/bagno da parete o free standing. Struttura in MDF idrofugo verniciato con colori RAL/NCS/ICA 100 gloss con mensole sotto-top sorrette da lamine in acciaio satinato curvo. Illuminazione di cortesia a LED. Specchi a tutt'altezza in due parti con cornice laccata e luce a LED raso muro. Lavabo in massello di pietra, lavorato con impronta per ancoraggio alla consolle, disponibile anche free standing. Disponibile anche in tinte ICA/metalliche.

Vassoio in marmo massiccio o Travertino, fresato e sagomato. Interno stuccato e levigato, esterno levigato con finitura a poro aperto. Pad opzionale in pelle o tessuto con logo ricamato.

Wall-mounted or freestanding vanity/bathroom console. Structure in water-repellent MDF painted in RAL/NCS/ICA 100 gloss colours with undertop shelves supported by curved satin-finished steel sheets. LED courtesy lighting. Full-height mirrors in two parts with lacquered frame and flush LED light. Washbasin in solid stone, worked with a recess for anchoring to the console, also available freestanding. Also available in ICA/metallic colours.

Tray in solid marble or Travertine, milled and shaped. Interior filled and sanded, exterior sanded with open pore finishing. Optional pad in leather or fabric with embroidered logo.

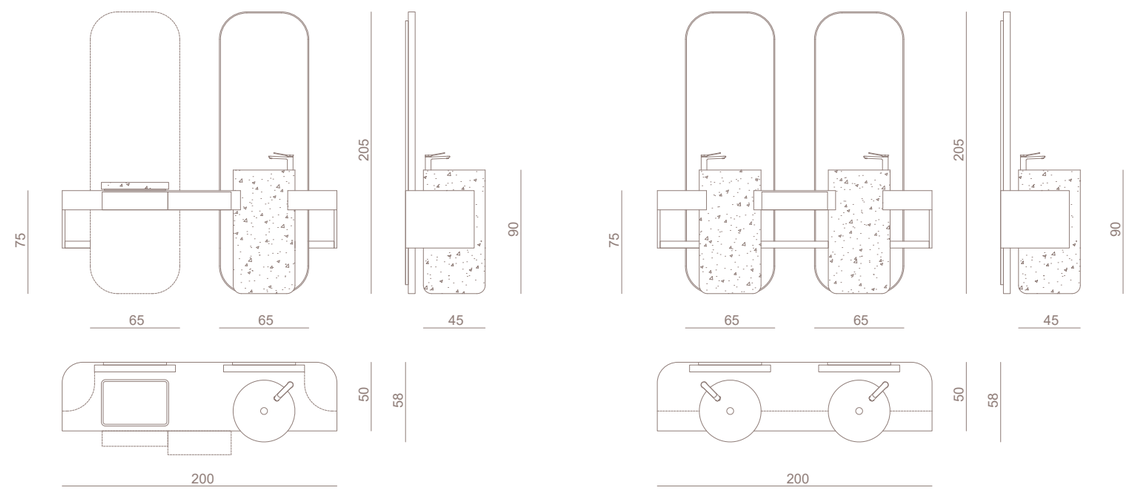

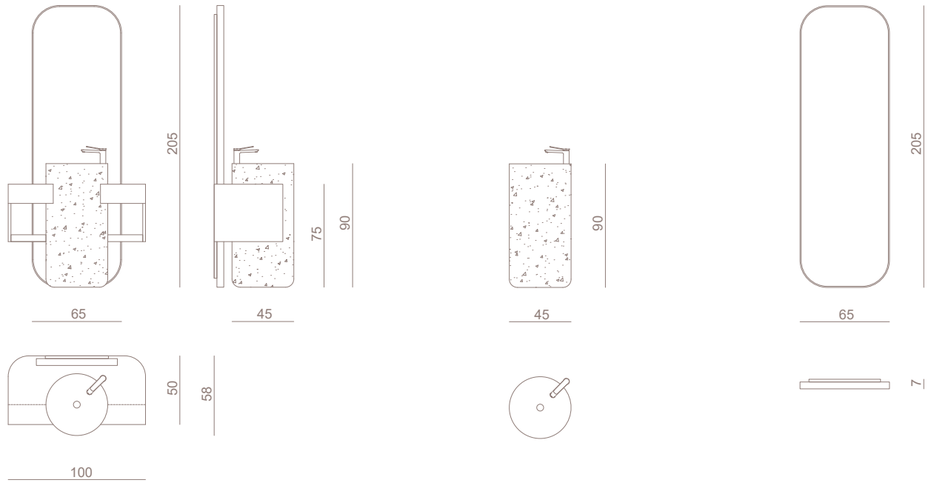

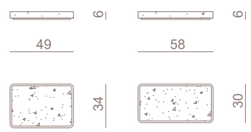

THARIS VASSOIO
THARIS TRAY

TRAPEZE

Tavolo basso
Low table/Side table

Design
La Conca

Tavolo basso in marmo e legno laccato. Top in marmo lucido con bordo sagomato a mezzo toro e sotto-top in MDF laccato opaco. Top inferiore in legno laccato lucido (colori RAL/NCS), bordo a mezzo toro e logo Visionnaire in ottone cromato leggermente incassato. Quattro piedi in acciaio inox con elementi tubolari sovrapposti. Le parti metalliche sono disponibili nella selezione finiture metalliche. Disponibile anche con top inferiore in marmo a contrasto.

Low table in marble and lacquered wood. Top in polished marble with shaped half bullnose edge and matt lacquered MDF undertop. Lower top in polish lacquered wood (RAL/NCS colours), shaped half bullnose edge and Visionnaire logo in chromed brass slightly embedded in the structure. 4 feet in stainless steel with overlying tubular elements. Metal parts available in polished and satin metal finish. Also available with lower top in contrasting marble.

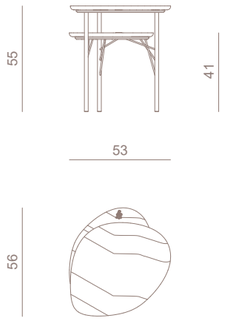

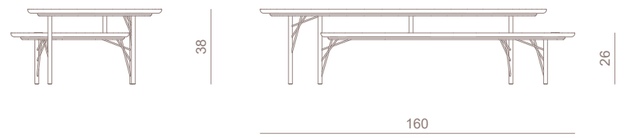

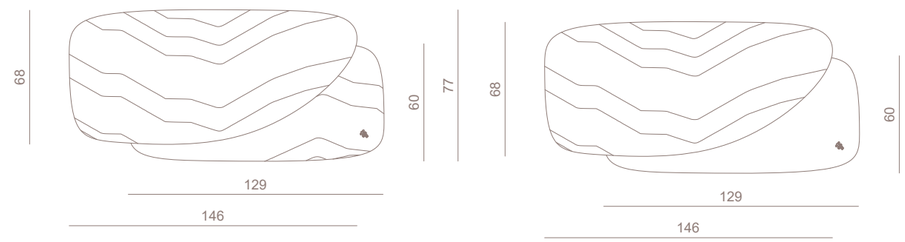

TIVOLI

Libreria
Bookshelf

Design
Mauro Lipparini

Sistema parete a progetto basato su una boiserie in legno con profili curvati, alternati tra concavi e convessi. Le mensole sono in vetro bronzo sp. 12 mm. Sistema di attacco a muro con listelli e pannelli premontati. Finitura 5 gloss. Le parti in legno sono disponibili laccate a tinte RAL/NCS oppure nelle finiture selezione essenze. I profili decorativi metallici sono disponibili nella selezione finiture metalliche.

Project wall system based on a wooden paneling with curved profiles, alternating between concave and convex. The shelves are made of 12 mm thick bronze glass. Wall fixing system with pre-assembled laths and panels. 5-gloss finish. The wooden parts are available lacquered in RAL/NCS colours or in veneer selection finishes. Metal decorative profiles are available in the metal finish selection.

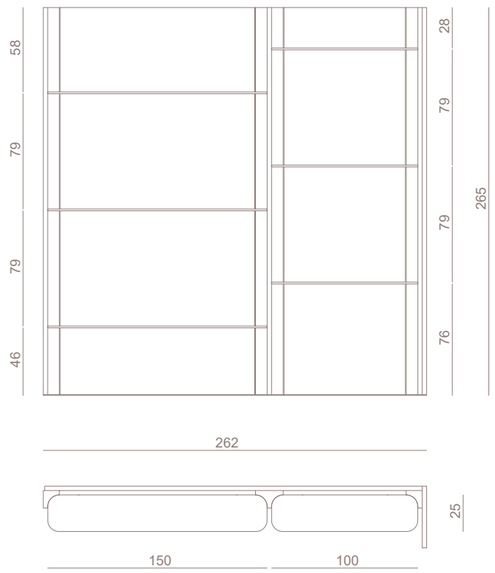

VALET

Vassoio
Tray

Design
Alessandro La Spada

Alzata centrotavola in acciaio inox lucido calandrato con base cilindrica in contrasto. Top in marmo. Le parti metalliche sono disponibili nella selezione finiture metalliche.

Centerpiece stand in calendered polished stainless steel with contrasting cylindrical base. Marble top. The metal parts are available in the metallic finishes selection.

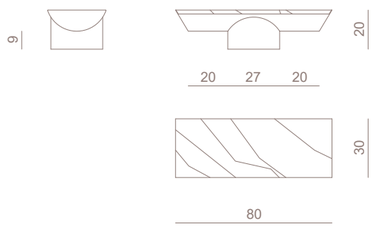

VENUS VEILED

Scultura
Sculpture

Design
Alessandro La Spada

Scultura in blocco di marmo Rosa Portogallo, fresato e finito a mano con inserti in semipreziosi. Basamento in acciaio lucidato, disponibile nella selezione finiture metalliche.

Sculpture in Rosa Portogallo marble block, milled and finished by hand with semi-precious stone inserts. Polished steel base, available in a selection of metal finishes.

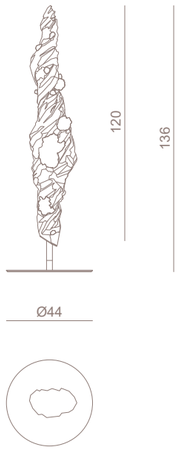

VESPER

Libreria
Bookshelf

Design
Fabio Bonfà

Libreria componibile modulare, schienali e mensole in MDF impiallacciati in essenza; spalle e divisori verticali rivestiti in acciaio inox. A posizioni alterne, gli schienali sono rivestiti in marmo. Vani inferiori con ripiani e chiusi da ante in vetro bronzo o fumé, con maniglie in metallo e cerniere a rientro automatico. Top e cappello in specchio bronzo o fumé. Le parti in metallo sono disponibili nella selezione finiture metalliche. Le parti in legno sono disponibili nei colori RAL/NCS e nella selezione essenze. Impianto di illuminazione a LED da collegare a rete domestica con comando remoto, gli alimentatori di ogni modulo sono posizionati sotto le basi.

Modular bookcase, backs and shelves in wood veneered MDF; shoulders and vertical dividers covered in stainless steel. In alternate positions, the backrests are covered in marble. Lower compartments with shelves and closed by bronze or smoked glass doors, with metal handles and automatic return hinges. Top and hat in bronze or smoked mirror. The metal parts are available in the metal finishes selection. The wooden parts are available in RAL/NCS colors and selection essences. LED lighting system to be connected to a home network with remote control, the power supplies for each module are positioned under the bases.

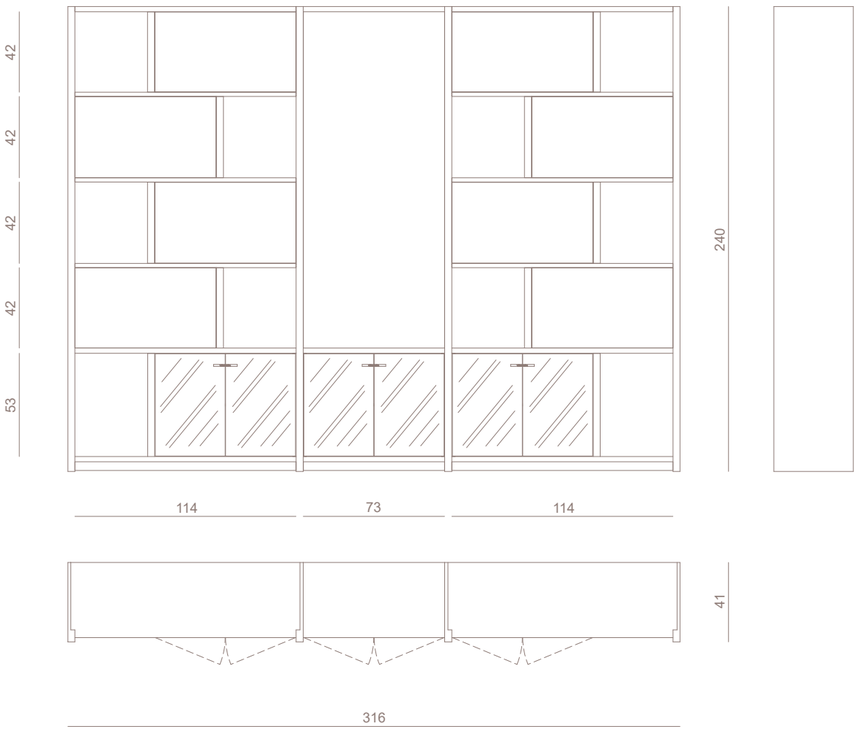

VILLA D'ESTE

Blocco cucina
Kitchen block

Design
Mauro Lipparini

Cucina in marmo e legno. Moduli a parete: colonne attrezzate con ripiani o predisposte per elettrodomestici da refrigerazione o cottura (frigoriferi, congelatori, forni, abbattitori, macchine per il caffe, ecc...), apertura ante push-pull disponibili con apertura servo-assistita, ante frigo a trascinamento, ante forno a scomparsa. Tra le colonne è possibile inserire moduli contenitore scorrevoli a estrazione totale con frontali lavorati in legno curvo e vetro rigato, retroilluminato. Le ante sono in legno impiallacciato con finitura opaca della selezione essenze.
Il top è in marmo sp. 30 mm predisposto per lavello a incasso sotto-top. Vani interni illuminati. Zoccoli, profili e dettagli in acciaio satinato disponibili nella selezione finiture metalliche.
Isola centrale: blocco da centro stanza con ante rivestite in marmo sp. 25 mm con bordi sagomati, gli angoli dell'isola sono in marmo lavorati dal pieno con spigoli arrotondati con raggio di 10 cm, il top è scatolato con sezione inclinata e gola sotto-top retroilluminata (che funge da maniglia per le ante). I mobili sono realizzati in particelle di legno e multistrati rivestiti internamente in laminato anti-graffio di alta qualità. Predisposta per accogliere elettrodomestici, contenitori, zona acqua, zona cottura e cappa a scomparsa. Cestoni disponibili con apertura servo-assistita. All'isola in marmo è abbinato uno snack desk a sbalzo con sotto-top in legno laccato e top in essenza opaca disponibile nella selezione essenze (disponibile anche lucida o in marmo). Vani interni illuminati a LED.

Marble and wood kitchen. Wall-mounted modules: tall units equipped with shelves or predisposed for refrigeration or cooking appliances (refrigerators, freezers, ovens, blast chillers, coffee machines, etc.), push-pull door openings available with servo-assisted opening, drag-and-drop refrigerator doors, concealed oven doors. Between the tall units it is possible to insert full-extension sliding storage modules with fronts in curved wood and ribbed, backlit glass. The doors are in veneered wood with a matt finish from the veneer selection.
The top is made of 30 mm thick marble arranged for a built-in under-top sink. Illuminated internal compartments. Plinths, profiles and details in satin-finish steel available in the metal finish selection.
Central island: room centre block with doors covered in 25 mm thick marble with shaped edges, the corners of the island are made of solid marble with rounded edges with a radius of 10 cm, the top is boxed with an inclined section and backlit under-top groove (which acts as a handle for the doors). The cabinets are made of particle board and plywood covered with high quality scratch-resistant laminate on the inside. Predisposed for accommodating household appliances, storage units, water zone, cooking zone and concealed hood. Baskets available with servo-assisted opening. The marble island is combined with a cantilevered snack desk with lacquered wood under-top and matt wood top available in the wood selection (also available glossy or in marble). LED-illuminated internal compartments

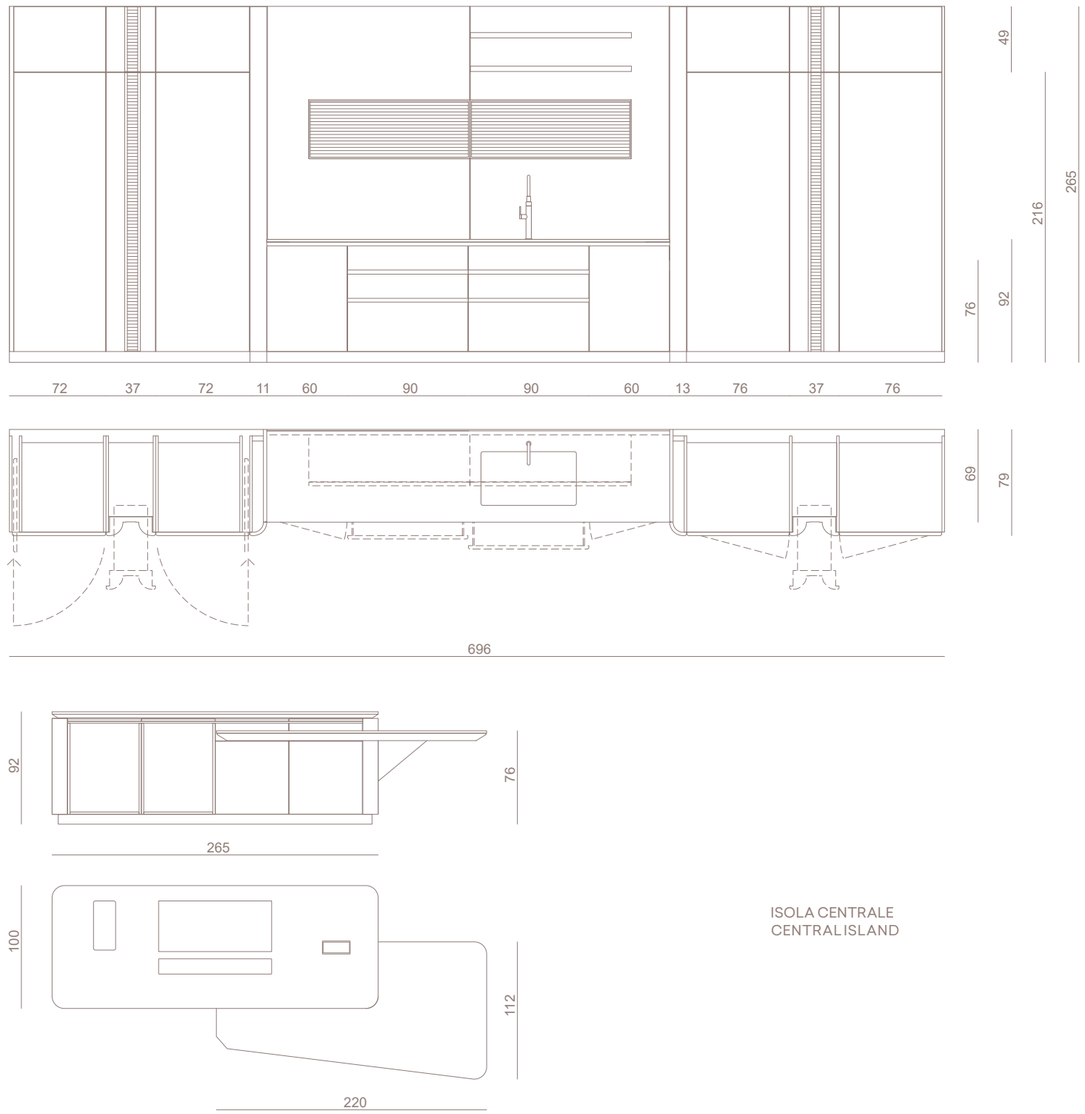

VILLA D'ESTE

Vetrinetta
Showcase

Design
Mauro Lipparini

Vetrinetta con mobili in legno rivestiti internamente in pelle o tessuto, con ante in alluminio e vetro rigato orizzontale. Le ante e le mensole interne hanno un telaio in alluminio trafilato verniciato a polveri e pannelli in vetro. Zoccoli, profili e dettagli in acciaio satinato disponibili nella selezione finiture metalliche. Vani interni illuminati a LED.

Showcase with wooden furniture covered internally with leather or fabric, with aluminium doors and horizontal ribbed glass. The doors and internal shelves have a drawn, powder-coated aluminium frame and glass panels. Satin-finish steel plinths, profiles and details available in the metal finish selection. LED illuminated interior compartments.

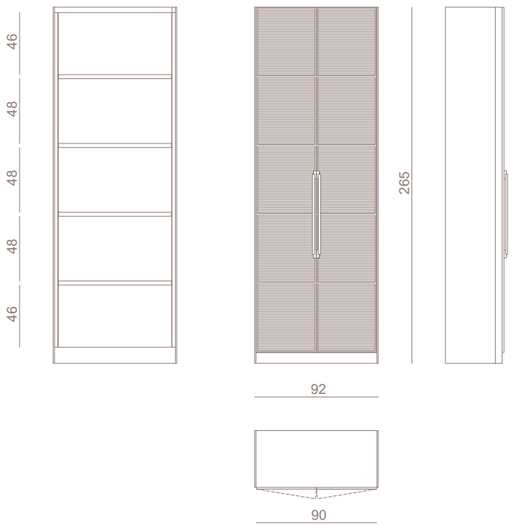

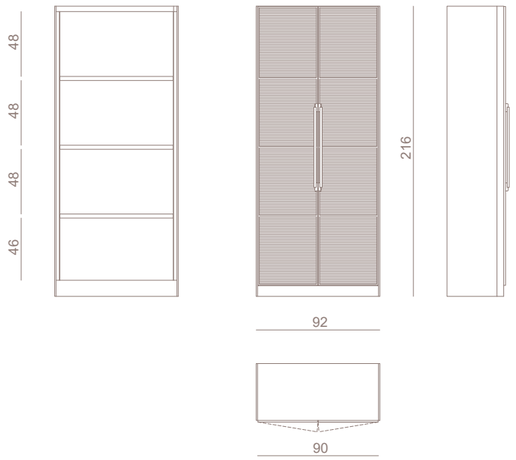

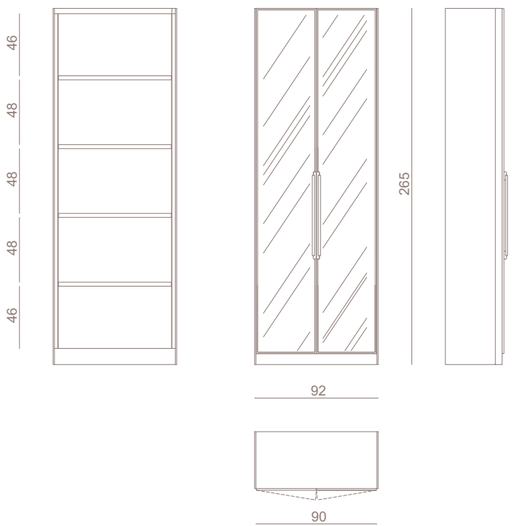

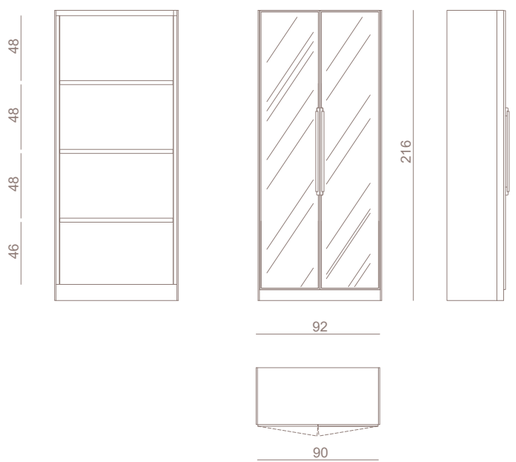

VOLUPTAS

Sgabello
Stool

Design
Studiopepe

Struttura interna in multistrato, imbottitura sedile e schienale in poliuretano a densità differenziate e falda acrilica. Schienale composto da tre fasce cilindriche curvate e tappezzate singolarmente. Basamento in acciaio inox formato da una gamba tornita e appogiapiedi con pistone a gas ammortizzato, regolabile in altezza. Disponibile pomello portaborse con logo. Le parti in metallo sono disponibili nella selezione finiture metalliche.

Internal structure in plywood, seat and back padding in polyurethane with differentiated densities and acrylic layer. Back panel composed of three cylindrical bands curved and individually upholstered. Stainless steel base consisting of a turned leg and footrest with cushioned gas piston, adjustable in height. Bag knob with logo available. The metal parts are available in the metallic finishes selection.

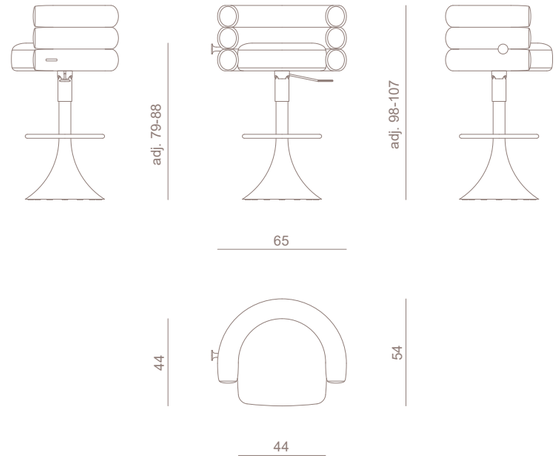

WAVE

Lampada da tavolo
Table lamp

Design
Alessandro La Spada

Lampada da tavolo in marmo massello scolpito da blocco di grosso spessore, conformato a prisma con pianta a "V". Stelo diffusore in acciaio inox con sorgente a LED 12W a luce diffusa. Struttura portante in tubo metallico con elettrificazione a bassa tensione e alimentatore posizionato nella base. Il massello di marmo è disponibile nelle varianti Invisible grey, Elegant Dune e Emperador Light. Peso 24 kg.

Table lamp in solid marble, carved from thick block, with prismatic shape and "V" section. Diffuser in stainless steel with 12W LED diffuse light. Structure in metal tube, low voltage lighting system, power supply positioned in the base. Available options for solid marble: Invisible grey, Elegant dune, Emperador light. Weight 24 kg.

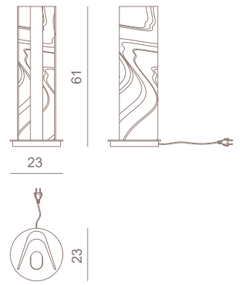

WAVE

Applique
Wall lamp

Design
Alessandro La Spada

Applique in marmo massello scolpito da blocco di grosso spessore, conformato a prisma con pianta a "V". Stelo diffusore in acciaio inox con sorgente a LED a luce diffusa da 10W e due faretti GU10 max 5OW. Struttura portante in tubo metallico con elettrificazione a bassa tensione e alimentatore posizionato nella staffa di attacco a parete. Il massello di marmo e disponibile nelle varianti Invisible grey, Elegant Dune e Emperador Light. Peso 18 kg.

Wall lamp in solid marble, carved from thick block, with prismatic shape and V section. Diffuser in stainless steel with LED diffuse light (10W) and two GU10 spot-lights (max 5OW). Main structure in metal tube, low voltage lighting system, power supply positioned in the wall mounting bracket. The solid marble is available in the Invisible grey, Elegant Dune and Emperador Light variants. Weight 18 kg.

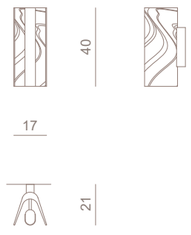

WELLBEING

Lettino da massaggio
Wellness bed

Design
La Conca

Lettino da massaggi in pelle tecnica predisposto per massaggio prono e supino con testa a ferro di cavallo removibile, motorizzato per regolazione in altezza, inclinazione gambe e schienale, con funzione di memoria per ritorno da qualsiasi posizione a posizione orizzontale e di ritorno automatico da qualsiasi posizione alla posizione "fine trattamento". Materasso in Memory Foam con funzione riscaldante e trapuntature superiore a rombi e logo ricamato. Funzione di cromoterapia programmabile integrata. Il cavo elettrico di alimentazione è posizionato sotto alla colonna dei piedi. Il rivestimento è disponibile in eco-pelle Maeba 5019.

Technical leather massage spa bed designed for prone and supine massage with removable horseshoe head, motorized for height adjustment, leg inclination and backrest, with memory function for return from any position to horizontal position and automatic return from any position to the "end of treatment" position. Memory foam mattress with heating function and upper diamond quilting and embroidered logo. Integrated programmable chromotherapy function. The electric power cable is positioned under the foot column. The upholstery is available in Maeba 5019 eco-leather.

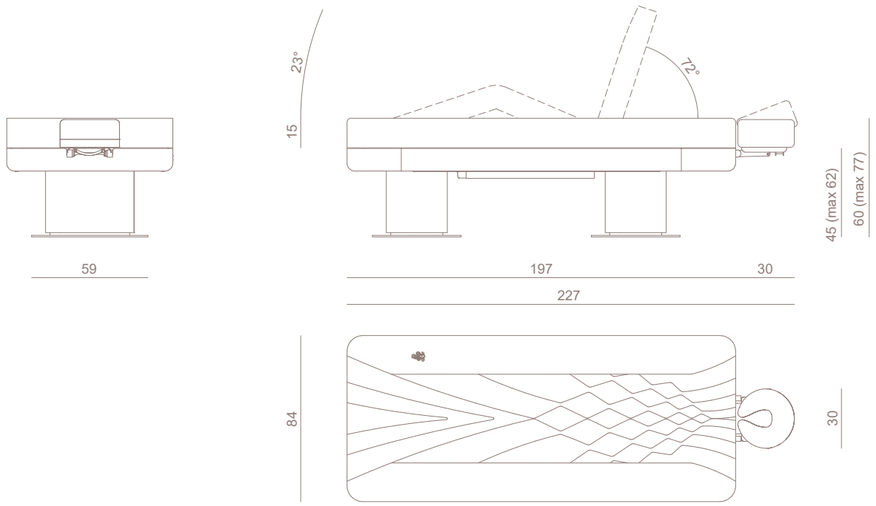

ZAHARA

Madia
Cabinet

Design
Alessandro La Spada

Madia in legno rivestita in acciaio. Mobile a 3 o 4 ante e 2 cassetti interni, interamente rivestito in metallo con patchwork di lamine in acciaio inox con finiture alternate lucido e anticato. Inserti decorativi nelle ante e sotto il top in fusione di alluminio con texture "corteccia" a pieno spessore, sabbiati e lucidati a mano. Vano interno completamente impiallacciato in finitura opaca, con cassetti dotati di pad in microfibra. Ripiani in vetro extra-chiaro. Il mobile è provvisto di luci a LED per l'illuminazione della texture "corteccia" e dei vani interni. Le parti in metallo sono disponibili nella selezione finiture metalliche.

Wooden sideboard covered in steel. Available with three or four doors and two internal drawers, entirely covered in metal with a patchwork of stainless steel sheets with alternating polished and antique finishes. There are decorative inserts on the doors and underneath the top, made of cast aluminum with a "bark" texture in full thickness, sandblasted and hand-polished. The interior compartment is fully veneered in a matt finish, with drawers equipped with microfiber pads. The sideboard comes with courtesy LED lights to illuminate the "bark" texture and interior compartments. The metal parts are available in the metal finishing selection.

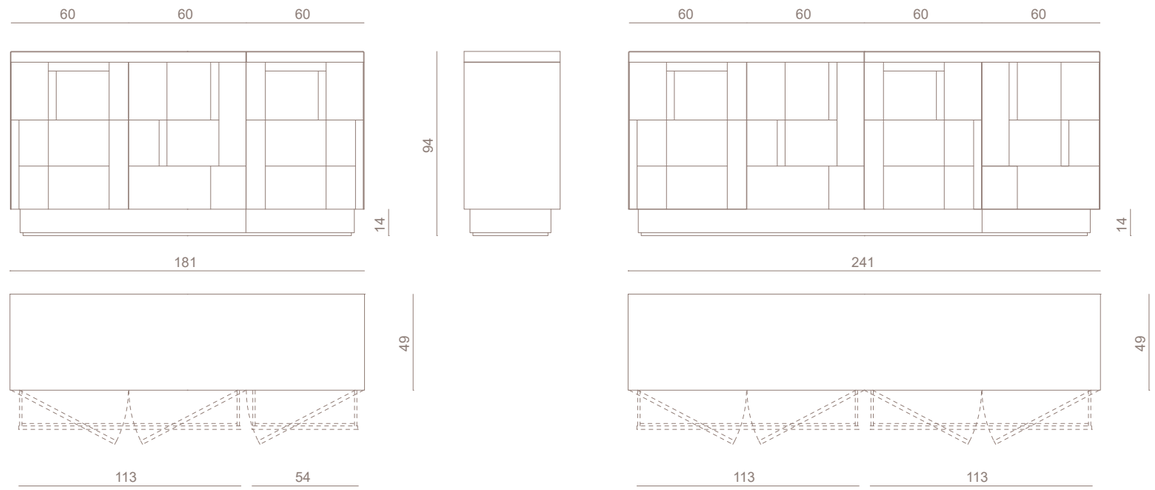

ZAHARA

Cassettiera
Chest of drawers

Design
Alessandro La Spada

Cassettiera in legno rivestita in acciaio con 4 cassetti, interamente rivestita in metallo con patchwork di lamine in acciaio inox con finiture alternate lucido e anticato. Inserti decorativi nelle ante e sotto il top in fusione di alluminio con texture "corteccia" a pieno spessore, sabbiata e lucidata a mano. Interno cassetti con pad in microfibra. Il mobile è provvisto di luci a LED per l'illuminazione della texture "corteccia". Le parti in metallo sono disponibili nella selezione finiture metalliche.

Wooden chest of drawers covered in steel, with four drawers, entirely covered in metal with a patchwork of stainless steel sheets with alternating polished and antique finishes. There are decorative inserts on the doors and underneath the top, made of cast aluminum with a "bark" texture in full thickness, sandblasted and hand-polished. drawers equipped with microfiber pads. courtesy LED lights to illuminate the "bark" texture. The metal parts are available in the metal finishing selection.

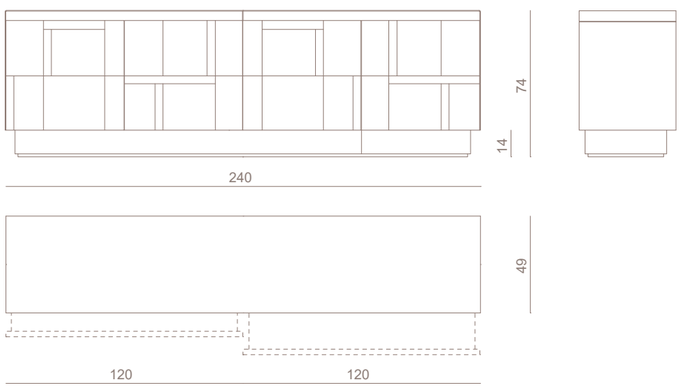

ZAHARA

Mobile basso
Low unit

Design
Alessandro La Spada

Madia in legno rivestita in acciaio. Mobile a 3 o 4 ante e 2 cassetti interni, interamente rivestito in metallo con patchwork di lamine in acciaio inox con finiture alternate lucido e anticato. Inserti decorativi nelle ante e sotto il top in fusione di alluminio con texture "corteccia" a pieno spessore, sabbiati e lucidati a mano. Vano interno completamente impiallacciato in finitura opaca, con cassetti dotati di pad in microfibra. Ripiani in vetro extra-chiaro. Il mobile è provvisto di luci a LED per l'illuminazione della texture "corteccia" e dei vani interni.

Wooden low unit covered in steel. With four doors and two adjustable glass shelves. completely covered in metal with a patchwork of stainless steel sheets with alternating polished and antique finishes. There are decorative inserts on the doors and underneath the top, made of cast aluminum with a "bark" texture in full thickness, sandblasted and hand-polished. The interior compartment is fully veneered in a matt finish. courtesy LED lights to illuminate the "bark" texture and interior compartments.

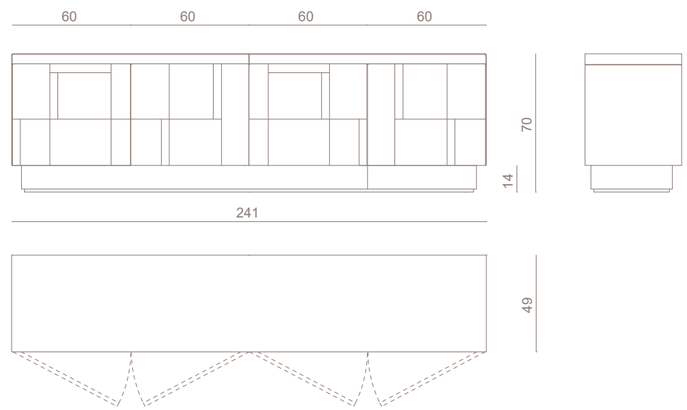

Produced by
©IPE SRL
ALL RIGHTS RESERVED

Visionnaire logo, catalogue and advertising images are sole propriety of IPE srl, henceforth any use of the logo or adaptation of images is strictly forbidden without IPE srl prior approval; nonetheless, in any case the images must be used in such a way that there is no reasonable doubt that those belong to IPE srl and refer to IPE srl products. No part of this publication can be reproduced or transmitted in any form or by any means, both electronic or mechanical, including photocopying and recording, or via any information storage and retrieval system, without written permission of the publisher.

Print Made in Italy | July 2024 | Euroteam - the green soul printing

Art Director Eleonore Cavalli

Photo credit Max Zambelli

Creatività, sostenibilità e meta-luxury.
La Re-Evolution dal cuore verde di Visionnaire passa anche dalla realizzazione di questo catalogo che unisce il valore storico dell'italianità del brand alla green consciousness. L'intero catalogo è stampato su carte ricavate da fonti gestite in maniera responsabile.

Creativity, sustainability and meta-luxury.
Visionnaire green-hearted re-evolution hits also the production of this catalogue, in which the long standing value of the company for Made-in-Italy melts with the concept of green consciousness. The catalogue is printed on paper obtained from responsibly managed sources.

I.P.E. s.r.l. Società Benefit
Via Mattei 1 - 40069 Zola Predosa (BO) Italy
tel. +39 051 6186311 - fax +39 051 6186310
www.visionnaire-home.com
ipe@ipe.it

2024

2023

2022

2021

2020

2019

2018

2017

Certificazioni relative a I.P.E. s.r.l. Società Benefit

FSC
www.fsc.org
FSC™ C147146
The mark of responsible forestry

PEFC
PEFC/18-31-1067
By sourcing PEFC, IPE SRL is supporting sustainably managed forests globally
www.pefc.it

Prodotti certificati FSC™ su richiesta

Certificazioni relative a Euroteam

Stampato con inchiostri a base vegetale.
This list has been printed with vegetable-based inks.

VISIONNAIRE
20 ANNIVERSARY
2004 | 2024

IPE
ANNIVERSARY
1959 | 2024